SENCOR SCG 6050SS

EN ▪ **Electric Coffee Grinder**
CZ ▪ **Elektrický kávomlýnek**
SK ▪ **Elektrický mlynček na kávu**
HU ▪ **Elektromos kávédaráló**
PL ▪ **Elektryczny młynek do kawy**
RU ▪ **Электрическая кофемолка**
LT ▪ **Elektrinė kavamalė**
HR ▪ **Električni mlinac za kavu**
GR ▪ **Ηλεκτρικός μύλος καφέ**

EN Electric Coffee Grinder
Important safety instructions

READ CAREFULLY AND STORE FOR FUTURE USE

- This appliance may be used by children 8 years of age and older and by persons with physical or mental impairments or by inexperienced persons, if they are properly supervised or have been informed about how to use the product in a safe manner and understand the potential dangers. Children must not play with the appliance. Cleaning and maintenance performed by the user must not be performed by unsupervised children.
- If the power cord is damaged, have it replaced at a professional service centre or by a similarly qualified person, this will prevent the creation of a dangerous situation. It is forbidden to use the appliance if it has a damaged power cord.

Warning:
Incorrect use may lead to injuries.

- Always turn off the appliance and disconnect it from the power socket when not using it and when leaving it without supervision, before assembly, disassembly or cleaning.
- This appliance must not be used by children. Keep the appliance and its cord out of reach of children.
- This appliance may be used by persons with reduced physical, sensory or mental capabilities or lack of experience and knowledge if they are properly supervised or have been informed about how to use the product in a safe manner and understand the potential dangers.
- Children must not play with the appliance.
- This appliance is designed for household use only. It is not intended for use in locations such as:
  – staff kitchens in stores, offices and other workplaces;
  – hotel or motel rooms and other living areas;
  – agricultural farms;
  – bed and breakfast establishments.
- The appliance is designed for grinding coffee beans. Do not use it for other purposes.
- Do not use the appliance for commercial purposes, in industrial surroundings or outdoors. Do not place the appliance on an electric or gas stove, on the edge of a table, window sill, kitchen sink drainboard or on unstable surfaces. Only place it on an even, dry and stable surface.
- Before connecting the appliance to a power socket, check that the rated voltage on its rating label matches the electrical voltage in the power socket.
- Do not overfill the coffee bean hopper or fill it with ground or instant coffee, caramelised or otherwise specially modified coffee grains, cocoa beans or other ingredients or items. Otherwise, this could damage the appliance.
- Make sure that the appliance is properly assembled before putting it into operation.
- Make sure that during its operation, no parts of clothing, hair, kitchen utensils or other items enter the coffee bean hopper. The hopper must always be properly closed.
- Regularly check the filled level of the ground coffee hopper. Do not go over the designated maximum mark.
- To prevent the appliance from overheating, allow it to cool down for approximately 30 minutes after 5 minutes of operation.
- Keep the appliance clean. When cleaning it, follow the instructions in chapter Cleaning and maintenance.
- To prevent the risk of injury by electrical shock, do not submerge the appliance, power cord or power plug into water or another liquid.
- Do not place heavy items on the power cord. Make sure that the power cord does not hang over the edge of a table or that it is not touching a hot surface, and that its plug does not come into contact with water or moisture.
- Disconnect the appliance from the power socket by pulling on the plug, never pulling on the power cord. Otherwise, this could damage the power cord or the socket.
- It is forbidden to use the appliance if it has a damaged power cord.
- Do not use the appliance when it is not functioning properly or showing signs of damage.
- In order to prevent a hazardous situation arising, do not repair the appliance yourself or modify it in any way. Have all repairs performed at an authorised service centre. By tampering with the appliance, you risk voiding your legal rights arising from unsatisfactory performance or quality warranty.

CZ Elektrický kávomlýnek
Důležité bezpečnostní pokyny

ČTĚTE POZORNĚ A USCHOVEJTE JE PRO BUDOUCÍ POUŽITÍ.

- Tento spotřebič mohou používat děti ve věku 8 let a starší a osoby se sníženými fyzickými, smyslovými nebo mentálními schopnostmi nebo nedostatkem zkušeností a znalostí, pokud jsou pod dozorem nebo byly poučeny o používání spotřebiče bezpečným způsobem a rozumí případným nebezpečím. Děti si se spotřebičem nesmějí hrát. Čištění a údržbu prováděnou uživatelem nesmějí provádět děti bez dozoru.
- Jestliže je napájecí přívod poškozen, musí být nahrazen výrobcem, jeho servisním technikem nebo podobně kvalifikovanou osobou, aby se zabránilo vzniku nebezpečné situace.

Upozornění:
Nesprávné používání může vést k poranění.

- Vždy odpojte spotřebič od napájení, pokud jej necháváte bez dozoru a před montáží, demontáží nebo čištěním.
- Tento spotřebič nesmějí používat děti. Udržujte spotřebič a jeho přívod mimo dosah dětí.
- Spotřebiče mohou používat osoby se sníženými fyzickými, smyslovými či mentálními schopnostmi nebo nedostatkem zkušeností a znalostí, ak sú pod dozorem alebo boli poučené o používání spotřebiče bezpečným způsobem a rozumejú případným nebezpečím.
- Děti si se spotřebičem nesmějí hrát.
- Tento spotřebič je určen pouze pro použití v domácnosti. Není určen pro použití v prostorách, jako jsou:
  – kuchyňské kouty pro personál v obchodech, kancelářích a ostatních pracovištích;
  – hotelové nebo motelové pokoje a jiné obytné prostory;
  – zemědělské farmy;
  – podniky zajišťující nocleh se snídaní.
- Spotřebič slouží k mletí zrnkové kávy. Nepoužívejte jej k jiným účelům.
- Spotřebič nepoužívejte pro komerční účely, v průmyslovém prostředí nebo venku. Nepokládejte jej na elektrický nebo plynový vařič, okraj stolu, okenní parapety, odkapávací desku dřezu nebo nestabilní povrchy. Umísťujte jej pouze na rovný, suchý a stabilní povrch.
- Před připojením spotřebiče k síťové zásuvce se ujistěte, že se jeho nominální napětí uvedené na typovém štítku shoduje s elektrickým napětím zásuvky.
- Zásobník na kávová zrna nepřeplňujte ani jej neplňte mletou nebo instantní kávou, karamelizovanými nebo jinak speciálně upravenými kávovými zrny, kakaovými boby nebo jinými surovinami či předměty. Jinak by mohlo dojít k poškození spotřebiče.
- Před uvedením spotřebiče do provozu se ujistěte, že je řádně sestaven.
- Dbejte na to, aby se během provozu nedostaly do zásobníku na kávová zrna části oblečení, vlasy, kuchyňské pomůcky nebo jiné předměty. Zásobník musí být vždy řádně uzavřen.
- Pravidelně kontrolujte stav naplnění zásobníku na mletou kávu. Nepřekračujte vyznačenou rysku maxima.
- Abyste se vyvarovali přehřátí spotřebiče, po 5 minutách provozu jej nechejte zhruba 30 minut vychladnout.
- Spotřebiče udržujte v čistotě. Při čištění dbejte pokynů uvedených v kapitole Čištění a údržba.
- Aby se zabránilo nebezpečí úrazu elektrickým proudem, neponořujte spotřebič, napájecí kabel ani síťovou zástrčku do vody nebo jiné tekutiny.
- Na přívodní kabel nepokládejte těžké předměty. Dbejte na to, aby nevisel přes okraj stolu nebo aby se nedotýkal horkého povrchu a aby se jeho vidlice nedostala do kontaktu s vodou nebo vlhkostí.
- Spotřebič odpojujte od síťové zásuvky tahem za zástrčku, nikoli za přívodní kabel. Jinak by mohlo dojít k poškození přívodního kabelu nebo zásuvky.
- Spotřebič s poškozeným přívodním kabelem je zakázáno používat.
- Spotřebič nepoužívejte, pokud nefunguje správně nebo jeví známky poškození.
- Aby se zabránilo vzniku nebezpečné situace, spotřebič neopravujte sami ani jej nijak neupravujte. Veškeré opravy svěřte autorizovanému servisnímu středisku. Zásahem do spotřebiče se vystavujete riziku ztráty zákonného práva z vadného plnění, případně záruky za jakost.

SK Elektrický mlynček na kávu
Dôležité bezpečnostné pokyny

ČÍTAJTE POZORNE A USCHOVAJTE ICH NA BUDÚCE POUŽITIE.

- Tento spotrebič môžu používať deti vo veku 8 rokov a staršie a osoby so zníženými fyzickými, zmyslovými alebo mentálnymi schopnosťami alebo s nedostatkom skúseností a znalostí, ak sú pod dozorom alebo boli poučené o používaní spotrebiča bezpečným spôsobom a rozumejú prípadným nebezpečenstvám. Deti sa so spotrebičom nesmú hrať. Čistenie a údržbu, ktorú môže vykonávať používateľ, nesmú vykonávať deti bez dohľadu.
- Ak je napájací prívod poškodený, musí ho nahradiť výrobca, jeho servisný technik alebo podobne kvalifikovaná osoba, aby sa zabránilo vzniku nebezpečnej situácie.

Upozornenie:
Nesprávne používanie môže viesť k zraneniu.

- Vždy odpojte spotrebič od napájania, ak ho nechávate bez dozoru a pred montážou, demontážou alebo čistením.
- Tento spotrebič nesmú používať deti. Udržiavajte spotrebič a jeho prívod mimo dosahu detí.
- Spotrebiče môžu používať osoby so zníženými fyzickými, zmyslovými či mentálnymi schopnosťami alebo nedostatkom skúseností a znalostí, ak sú pod dozorom alebo boli poučené o používaní spotrebiča bezpečným spôsobom a rozumejú prípadným nebezpečenstvám.
- Deti sa so spotrebičom nesmú hrať.
- Tento prístroj je určený iba na použitie v domácnosti. Nie je určený na použitie v priestoroch, ako sú:
  – kuchynské kúty pre personál v obchodoch, kanceláriách a ostatných pracoviskách;
  – hotelové alebo motelové izby a iné obytné priestory;
  – poľnohospodárske farmy;
  – podniky zaisťujúce nocľah s raňajkami.
- Spotrebič slúži na mletie zrnkovej kávy. Nepoužívajte ho na iné účely.
- Spotrebič nepoužívajte na komerčné účely, v priemyselnom prostredí alebo vonku. Nekladťe ho na elektrický alebo plynový varič, na okraj stola, okenné parapety, odkvapkávaciu dosku drezu alebo na nestabilné povrchy. Umiestňujte ho iba na rovný, suchý a stabilný povrch.
- Pred pripojením spotrebiča k sieťovej zásuvke sa uistite, že sa jeho nominálne napätie uvedené na typovom štítku zhoduje s elektrickým napätím zásuvky.
- Zásobník na kávové zrná nepreplňujte ani ho neplňte mletou alebo instantnou kávou, karamelizovanými alebo inak špeciálne upravenými kávovými zrnami, kakaovými bôbmi alebo inými surovinami či predmetmi. Inak by mohlo dôjsť k poškodeniu spotrebiča.
- Pred uvedením spotrebiča do prevádzky sa uistite, že je riadne zostavený.
- Dbajte na to, aby sa počas prevádzky nedostali do zásobníka na kávové zrná časti oblečenia, vlasy, kuchynské pomôcky alebo iné predmety. Zásobník musí byť vždy riadne uzatvorený.
- Pravidelne kontrolujte stav naplnenia zásobníka na mletú kávu. Neprekračujte vyznačenú rysku maxima.
- Aby ste sa vyvarovali prehriatia spotrebiča, po 5 minútach prevádzky ho nechajte zhruba 30 minút vychladnúť.
- Spotrebiče udržujte v čistote. Pri čistení dbajte na pokyny uvedené v kapitole Čistenie a údržba.
- Aby sa zabránilo nebezpečenstvu úrazu elektrickým prúdom, neponárajte spotrebič, napájací kábel ani sieťovú zástrčku do vody alebo inej tekutiny.
- Na prívodný kábel neklaďte ťažké predmety. Dbajte na to, aby nevisel cez okraj stola alebo aby sa nedotýkal horúceho povrchu a aby sa jeho vidlica nedostala do kontaktu s vodou alebo vlhkosťou.
- Spotrebič odpájajte od sieťovej zásuvky ťahom za zástrčku, nie za prívodný kábel. Inak by mohlo dôjsť k poškodeniu prívodného kábla alebo zásuvky.
- Spotrebič s poškodeným prívodným káblom je zakázané používať.
- Spotrebič nepoužívajte, ak nefunguje správne alebo javí známky poškodenia.
- Aby sa zabránilo vzniku nebezpečnej situácie, spotrebič neopravujte sami ani ho nijako neupravujte. Všetky opravy zverte autorizovanému servisnému stredisku. Zásahom do spotrebiča sa vystavujete riziku straty zákonného práva z chybného plnenia, prípadne záruky za akosť.

HU Elektromos kávédaráló
Fontos biztonsági utasítások

OLVASSA EL FIGYELMESEN ÉS A KÉSŐBBI FELHASZNÁLÁSOKHOZ IS ŐRIZZE MEG!

- A készüléket 8 évnél idősebb gyerekek, idős, testi és szellemi fogyatékos személyek, illetve a készülék használatát nem ismerő és hasonló készülék üzemeltetéseinek a tapasztalataival nem rendelkező személyek csak a készülék használati utasítását ismerő és a készülék használatáért felelősséget vállaló személy felügyelete mellett használhatják. A készülék nem játék, azzal gyerekek nem játszhatnak. A készüléket gyerekek csak felnőtt személy felügyelete mellett tisztíthatják.
- Az áramütések megelőzése érdekében, a készülék sérült hálózati vezetékét csak márkaszerviz, vagy villanyszerelő szakember cserélheti ki.

Figyelmeztetés!
A helytelen használat sérülésekhez vezethet.

- A készülék össze- vagy szétszerelése, tisztítása, illetve felügyelet nélkül hagyása előtt mindig feszültségmentesítse, a hálózati csatlakozódugó kihúzásával.
- A készüléket gyerekek nem használhatják. A készüléket és a hálózati vezetékét tartsa távol a gyerekektől.
- A készüléket idős, testi és szellemi fogyatékos személyek, illetve a készülék használatát nem ismerő és hasonló készülék üzemeltetéseinek a tapasztalataival nem rendelkező személyek csak a készülék használati utasítását ismerő és a készülék használatáért felelősséget vállaló személy felügyelete mellett használhatják.
- A készülék nem játék, azzal gyerekek nem játszhatnak.
- A készülék csak háztartásokban használható. A készülék nem használható a következő helyeken:
  – áruházi, irodai és egyéb munkahelyi kiskonyhák;
  – szállodai szobák és hasonló szálláshelyek;
  – mezőgazdasági farmok;
  – éjszakai szállások, teakonyhával.
- A készülékkel pörkölt szemes kávét lehet darálni. A készüléket ne használja a rendeltetésétől eltérő célokra.
- A készüléket ne használja kereskedelmi célokra, ipari környezetben vagy szabadban. A készüléket ne tegye elektromos vagy gáztűzhelyre, illetve működő tűzhelyek közelébe. A készüléket ne helyezze az asztal szélére, a mosogató csepegtető tálcájára vagy nem stabil felületre. A készüléket csak tiszta, száraz, stabil, sima és vízszintes felületre helyezze le.
- A készüléket csak a típuscímkén feltüntetett tápfeszültség értékeivel megegyező elektromos hálózathoz szabad csatlakoztatni.
- A tartályba nem szabad darált vagy instant kávét, illetve karamellizált vagy más módon előkészített kávészemeket, kakaóbabot, vagy más alapanyagokat betölteni. Ellenkező esetben a készülék meghibásodhat.
- A készülék bekapcsolása előtt győződjön meg a készülék helyes összeszereléséről.
- Ügyeljen arra, hogy használat közben a kávészem tartályba ne lógjon bele a ruhája, haja, illetve a tartályba ne dugjon be konyhai eszközöket vagy más tárgyakat. A tartályt megfelelő módon le kell zárni.
- Rendszeresen ellenőrizze le a darált kávé tartály telítettségét. Abban ne legyen a maximum jelnél több kávé.
- A készülék védelme érdekében, 5 perc használat után tartson körülbelül 30 perc szünetet.
- A készüléket és tartozékait tartsa tiszta állapotban. A készülék tisztítását a tisztítással és karbantartással foglalkozó fejezetben leírtak szerint hajtsa végre.
- A készüléket, a hálózati vezetéket és a csatlakozódugót vízbe vagy más folyadékba mártani tilos, ellenkező esetben áramütés érheti.
- A hálózati vezetékre ne helyezzen rá nehéz tárgyakat. A hálózati vezeték nem lóghat le az asztalról (munkalapról) és nem érhet hozzá forró tárgyakhoz, a csatlakozódugót pedig nem érheti víz vagy nedvesség.
- A hálózati vezetéket nem szabad a vezetéknél megfogva a fali aljzatból kihúzni, a művelethez a csatlakozódugót fogja meg. Ellenkező esetben a vezeték vagy az aljzat megsérülhet.
- A készüléket sérült hálózati vezetékkel használni tilos.
- Amennyiben a készülék megsérült, illetve ha a készülék nem működik megfelelően, akkor azt ne kapcsolja be.
- A veszélyes helyzetek elkerülése érdekében a készüléket ne próbálja meg saját erőből megjavítani, illetve azt bármilyen módon átalakítani. A készülék minden javítását bízza a legközelebbi márkaszervizre. A készülék illetéktelen megbontása esetén a termékhiba felelősség és a garancia megszűnik.

PL Elektryczny młynek do kawy
Ważne wskazówki dotyczące bezpieczeństwa

PRZECZYTAJ STARANNIE I ZACHOWAJ W CELU WYKORZYSTANIA W PRZYSZŁOŚCI

- Niniejsze urządzenie mogą obsługiwać dzieci w wieku 8 lat oraz starsze lub osoby z obniżonymi fizycznymi, zmysłowymi lub psychicznymi zdolnościami lub też z niedostatecznymi doświadczeniami lub wiedzą, o ile znajdują się pod nadzorem, lub jeśli zostały pouczone o tym, jak obchodzić się z nim w bezpieczny sposób i rozumiejące potencjalne niebezpieczeństwa. Dzieciom nie wolno bawić się z urządzeniem. Czyszczenia i konserwacji nie mogą dokonywać dzieci, nad którymi nie jest sprawowany nadzór.
- Jeśli dojdzie do uszkodzenia przewodu zasilającego, konieczna jest jego wymiana przez producenta, jego przedstawiciela serwisowego lub podobnie odpowiednio wykwalifikowaną osobę, ponieważ pozwoli to na uniknięcie zagrożeń.

Ostrzeżenie:
Niepoprawne używanie może prowadzić do skaleczeń.

- Zawsze odłącz urządzenie od zasilania, jeśli pozostawiasz je bez nadzoru oraz przed montażem, demontażem lub czyszczeniem.
- Niniejszego urządzenia nie mogą używać dzieci. Urządzenie i jego przewód należy przechowywać poza zasięgiem dzieci.
- Urządzenia mogą być użytkowane przez osoby z ograniczonymi zdolnościami fizycznymi, czuciowymi lub mentalnymi oraz bez doświadczenia i wiedzy w zakresie użytkowania, jeśli znajdują się pod nadzorem lub zostały poinstruowane odnośnie użytkowania urządzenia w bezpieczny sposób i rozumieją związane z tym ryzyko.
- Dzieci nie mogą się bawić urządzeniem.
- Niniejsze urządzenie jest przeznaczone do użytku w gospodarstwie domowym. Nie jest przeznaczone do użytku w takich miejscach, jak:
  – kąciki kuchenne dla personelu w sklepach, biurach i pozostałych stanowiskach pracy;
  – pokoje hotelowe lub motelowe i inne pomieszczenia mieszkalne;
  – fermy rolnicze;
  – przedsiębiorstwa zapewniające nocleg ze śniadaniem.
- Urządzenie służy do mielenia kawy ziarnistej. Nie stosuj go do innych celów.
- Nie korzystaj z urządzenia w celach komercyjnych, w środowisku przemysłowym albo na zewnątrz. Nie stawiaj urządzenia na płytę elektryczną lub gazową, na skraju stołu, płytę ociekacza ani na niestabilnym podłożu. Umieszczaj je tylko na stabilnej, równej, suchej powierzchni.
- Przed podłączeniem urządzenia do gniazdka sieciowego upewnij się, że jego napięcie znamionowe podane na etykiecie jest zgodne z napięciem elektrycznym w gniazdku.
- Nie przepełniaj pojemnika na ziarnka kawy ani nie napełniaj go mieloną lub rozpuszczalną, karmelizowanymi lub w inny sposób przerobionymi ziarnkami kawy, bobami kakao, albo inny surowcami lub przedmiotami. W przeciwnym wypadku mogło by dojść do uszkodzenia urządzenia.
- Przed uruchomieniem urządzenia upewnij się, że zmontowane zostało poprawnie.
- Dbaj o to, by podczas pracy do pojemnika na ziarnka kawy nie przedostało się ubranie, włosy, akcesoria kuchenne albo inne przedmioty. Pojemnik musi być zawsze poprawnie zamknięty.
- Regularnie sprawdzaj stan napełnienia pojemnika na mieloną kawę. Nie przekraczaj wyznaczonej ryski maksimum.
- Aby uniknąć przegrzania urządzenia, po 5 minutach pracy pozostaw je na mniej więcej 30 minut do ostygnięcia.
- Utrzymuj urządzenie w czystości. Czyszczenie wykonuj zgodnie z instrukcjami podanymi w rozdziale Konserwacja i czyszczenie.
- Aby zapobiec niebezpieczeństwu porażenia prądem elektrycznym, nie zanurzaj urządzenia, przewodu zasilającego ani wtyczki sieciowej w wodzie albo innej cieczy.
- Nie kładź ciężkich przedmiotów na kabel zasilający. Dbaj o to, by przewód zasilający nie zwisał przez krawędź stołu albo by nie dotykał gorącej powierzchni i lub by nie doszło do kontaktu jego wtyczki z wodą lub wilgotnością.
- Urządzenie odłączaj od gniazdka ciągnąć za wtyczkę, nie jednak ciągnąc za przewód zasilający. Inaczej mogłoby dojść do uszkodzenia przewodu zasilającego lub gniazdka.
- Zabronione jest używanie urządzenia z uszkodzonym kablem zasilającym.
- Nie używaj urządzenia, jeśli nie działa prawidłowo lub ma oznaki uszkodzenia.
- Aby zapobiec powstaniu niebezpiecznej sytuacji, nie naprawiaj ani w żaden sposób nie modyfikuj urządzenia samodzielnie. Wszystkie naprawy należy zlecić autoryzowanemu punktowi serwisowemu. Ingerując w urządzenie narażasz się na ryzyko utraty ustawowego prawa z tytułu wadliwego świadczenia lub gwarancji jakości.

RU Электрическая кофемолка
Важные указания по технике безопасности

ВНИМАТЕЛЬНО ПРОЧТИТЕ И СОХРАНИТЕ ДЛЯ ДАЛЬНЕЙШЕГО ИСПОЛЬЗОВАНИЯ.

- Дети в возрасте 8 лет и старше, а также лица с нарушениями физических, умственных или психических способностей либо с недостаточным опытом и знаниями, могут пользоваться данным электроприбором при условии, что они находятся под присмотром или были проинструктированы об использовании электроприбора безопасным способом, а также осознают потенциальную опасность. Дети не должны играть с электроприбором. Чистку и уход в доступном пользователю объеме не должны выполнять дети без присмотра.
- Если привод питания поврежден, то во избежание возникновения опасной ситуации он должен быть заменен производителем, его сервисным техником или аналогичным квалифицированным лицом.

Предупреждение:
Неправильное применение может привести к травме.

- Оставляя прибор без присмотра, а также перед сборкой, разборкой и чисткой всегда отсоединяйте его от электрической розетки.
- Дети не должны пользоваться этим электроприбором. Храните прибор и его кабель питания в недоступном для детей месте.
- Лица с нарушениями физических и умственных способностей либо с недостаточным опытом и знаниями могут пользоваться прибором только при том условии, что они находятся под присмотром или проинструктированы об использовании электроприбора безопасным способом, а также осознают потенциальную опасность.
- Дети не должны играть с электроприбором
- Этот электроприбор предназначен только для использования в бытовых условиях. Он не предназначен для использования в таких помещениях как:
  – кухонные уголки для персонала в магазинах, офисах и других рабочих помещениях;
  – номера в гостиницах и мотелях, а также другие жилые помещения;
  – сельскохозяйственные фермы;
  – предприятия, предоставляющие услуги ночлега и завтрака.
- Электроприбор предназначен для перемалывания кофейных зерен. Не используйте его для других целей.
- Не используйте электроприбор в коммерческих целях, в промышленных условиях или на открытом воздухе. Не ставьте электроприбор на электрическую или газовую плиту или вблизи нее, на край стола, подоконник, крыло кухонной раковины или неустойчивую поверхность. Ставьте его только на ровную, сухую и устойчивую поверхность.
- Перед подключением прибора к розетке эл. сети убедитесь, что номинальное напряжение, указанное на его заводской табличке, соответствует напряжению в розетке.
- Не переполняйте загрузочный бункер для кофейных зерен и не насыпайте в него молотый или растворимый кофе, карамелизированные или иным образом модифицированные кофейные зерна, какао-бобы, другие продукты или материалы. В ином случае возможно повреждение прибора.
- Перед тем, как включить электроприбор, убедитесь, что он правильно собран.
- Следите, чтобы во время работы в загрузочный бункер для кофейных зерен не попали части одежды, волосы, кухонная утварь или другие материалы. Загрузочный бункер для кофейных зерен всегда должен быть плотно закрыт.
- Периодически проверяйте, насколько полон контейнер для молотого кофе. Не позволяйте ему переполняться больше максимальной отметки.
- Во избежание перегрева прибора после 5 минут работы дайте ему остыть в течение приблизительно 30 минут.
- Содержите электроприбор в чистоте. При чистке следуйте указаниям, изложенным в разделе «Чистка и уход».
- Для предотвращения опасности удара эл. током не погружайте прибор, кабель питания и вилку кабеля питания в воду или иные жидкости.
- Не кладите тяжелые предметы на кабель питания. Следите за тем, чтобы кабель питания не свисал с края стола и не касался горячей поверхности, а также чтобы его вилка не контактировала с водой или влагой.
- Для отсоединения прибора от розетки эл. сети потяните за вилку, ни в коем случае не тяните за кабель питания. Иначе возможно повреждение кабеля питания или розетки.
- Запрещено эксплуатировать электроприбор с поврежденным кабелем питания.
- Не используйте прибор, если он поврежден либо проявляет признаки повреждения.
- Во избежание опасных ситуаций не ремонтируйте электроприбор самостоятельно и не вносите в него какие-либо изменения. Для любого ремонта обратитесь в профессиональную мастерскую. Самостоятельное вмешательство в прибор может привести к аннулированию гарантийных обязательств, например, гарантии качества.

LT Elektrinė kavamalė
Svarbios saugos taisyklės

ATIDŽIAI PERSKAITYKITE IR PASILIKITE JAS ATEIČIAI

- Šį prietaisą galima naudoti vaikams nuo 8 metų amžiaus ir asmenims, turintiems psichinių, jutiminių arba protinių negalių arba neturintiems patirties naudotis šiuo gaminiu, jeigu jie yra prižiūrimi arba instruktuojami, kaip saugiai naudoti šį gaminį, ir supranta atitinkamus pavojus. Vaikai negali žaisti šiuo prietaisu. Vaikams draudžiama valyti ir techniškai prižiūrėti šį gaminį, nebent juos prižiūrėtų už jų saugą atsakingas suaugęs asmuo.
- Jeigu elektros laidas būtų pažeistas, siekiant išvengti pavojaus, jį privalo pakeisti profesionalios techninės priežiūros centro atstovas arba kitas panašios kvalifikacijos specialistas. Draudžiama naudoti šį prietaisą, jei pažeistas jo maitinimo laidas arba kištukas.

Įspėjimas.
Netinkamai naudojant galima susižaloti.

- Visada išjunkite prietaisą ir atjunkite nuo tinklo, jei jo nenaudosite, paliksite jį be priežiūros, ardysite, surinksite ar valysite.
- Šio prietaiso vaikams naudoti negalima. Prietaisą ir maitinimo laidą laikykite vaikams nepasiekiamoje vietoje.
- Šį prietaisą galima naudoti asmenims, turintiems psichinių, jutiminių arba protinių negalių arba nemokantiems ir neturintiems patirties naudotis šiuo prietaisu, jeigu jie yra prižiūrimi arba instruktuojami, kaip saugiai naudoti šį prietaisą, ir supranta atitinkamus pavojus.
- Neleiskite vaikams žaisti šiuo prietaisu.
- Šis prietaisas skirtas naudoti tik buityje. Jis nėra skirtas naudoti toliau nurodytose vietose:
  – parduotuvėse, biuruose ir kitose darbo aplinkose esančiose virtuvėse personalui;
  – viešbučių ir motelių kambariuose bei kitose gyvenamosiose patalpose;
  – ūkio fermose;
  – svečių namuose, siūlančiuose nakvynę ir pusryčius.
- Šis prietaisas skirtas kavos pupelėms malti. Nenaudokite jo kitiems tikslams.
- Nenaudokite komerciniais tikslais, pramoninėje aplinkoje arba lauke. Nestatykite prietaiso ant elektrinės ar dujinės viryklės, ant stalo krašto, palangės, virtuvės kriauklės indų džiovyklos arba ant nestabilaus paviršiaus. Prietaisą statykite ant lygaus, sauso ir stabilaus paviršiaus.
- Prieš įjungdami prietaisą į maitinimo lizdą, patikrinkite, ar ant prietaiso etiketės nurodyta įtampa sutampa su lizdo elektros įtampa.
- Neperpildykite kavos pupelių indo ir nepilkite į jį maltos arba tirpios kavos, taip pat karamelizuotų, aromatizuotų arba kaip nors kitaip apdorotų kavos pupelių, kakavos pupelių ar kitų maisto produktų ar daiktų. Antraip prietaisas gali būti sugadintas.
- Prieš įjungdami prietaisą, patikrinkite, ar jis tinkamai sumontuotas.
- Užtikrinkite, ar kavamalei veikiant į kavos indą nepatektų jokių drabužių dalių, plaukų, virtuvės reikmenų ar kitų daiktų. Indas visada privalo būti tinkamai uždarytas.
- Reguliariai tikrinkite maltos kavos indo pripildymo lygį. Malta kava neturi viršyti nurodytos maksimalios žymos.
- Norėdami, kad prietaisas neperkaistų, panaudoję jį bent 5 minutes, padarykite 30 minučių pertrauką, kad jis atvėstų.
- Prietaisas visada turi būti švarus. Valykite jį pagal nurodymus, pateiktus skyriuje „Valymas ir priežiūra“.
- Kad išvengtumėte sužalojimo dėl elektros šoko, niekada nemerkite prietaiso, jo maitinimo laido arba kištuko į vandenį arba kitą skystį.
- Ant maitinimo laido nedėkite sunkių daiktų. Užtikrinkite, kad elektros laidas nekabotų nuo stalo krašto ir nesiliestų su įkaitusiu paviršiumi, ir saugokite jo kištuką nuo vandens ar drėgmės.
- Atjunkite prietaisą nuo maitinimo šaltinio atsargiai ištraukdami maitinimo laido kištuką – niekuomet netraukite už maitinimo laido. Priešingu atveju taip galite pažeisti maitinimo laidą arba lizdą.
- Draudžiama naudoti šį prietaisą, jei pažeistas jo maitinimo laidas arba kištukas.
- Nenaudokite prietaiso, jeigu jis netinkamai veikia arba turi pastebimų apgadinimo požymių.
- Norėdami išvengti pavojaus, netaisykite prietaiso patys ir niekaip nekeiskite jo konstrukcijos. Visus remonto darbus privaloma atlikti įgaliotajame techninės priežiūros centre. Jei remontuosite prietaisą patys, nebegalios garantija, ir negalėsite kreiptis į gamintoją dėl netinkamo prietaiso veikimo.

HR Električni mlinac za kavu
Važne sigurnosne upute

PAŽLJIVO PROČITAJTE I SPREMITE ZA SLUČAJ POTREBE.

- Ovaj uređaj mogu koristiti djeca od 8 godina ili starija te osobe s fizičkim ili mentalnim nedostacima ili osobe bez iskustva, ako su pod odgovarajućim nadzorom ili ako su obaviještene o tome kako koristiti proizvod na siguran način te ako razumiju potencijalne opasnosti. Djeca se ne smiju igrati s uređajem. Čišćenje i održavanje koje obavlja korisnik ne smiju obavljati djeca bez nadzora.
- Ako se električni kabel ošteti, mora ga zamijeniti profesionalni ovlašteni servis ili druga osoba sličnih kvalifikacija jer će se time spriječiti opasne situacije. Uređaj se ne smije koristiti ako je kabel napajanja oštećen.

Upozorenje:
Nepravilna upotreba može dovesti do ozljeda.

- Uvijek isključite uređaj i iskopčajte ga iz utičnice ako ga ne namjeravate koristiti i ako ga ostavljate bez nadzora, prije sastavljanja, rastavljanja ili čišćenja.
- Ovaj uređaj ne smiju koristiti djeca. Držite ovaj uređaj i kabel napajanja uređaja izvan dohvata djece.
- Ovaj uređaj smiju koristiti osobe sa smanjenim fizičkim, osjetilnim ili mentalnim sposobnostima ili osobe bez iskustva i znanja, ako su pod odgovarajućim nadzorom ili ako su obaviještene o tome kako koristiti proizvod na siguran način te razumiju potencijalne opasnosti.
- Djeca se ne smiju igrati s uređajem.
- Ovaj uređaj je namijenjen samo za upotrebu u kućanstvu. Nije namijenjen za upotrebu na lokacijama kao što su:
  – kuhinje za djelatnike u trgovinama, uredima i drugim radnim mjestima;
  – hotelske ili motelske sobe ili drugi prostori za boravak;
  – poljoprivredne farme;
  – prenoćišta s doručkom.
- Uređaj je namijenjen za mljevenje zrnja kave. Nemojte ga koristiti u druge svrhe.
- Nemojte koristiti uređaj u komercijalne svrhe, u industrijskom okruženju ili na otvorenom. Nemojte ostavljati uređaj na električnom ili plinskom štednjaku, na rubu stola, na prozorskoj dasci, na ploči kuhinjskog sudopera, kao ni na nestabilnim površinama. Držite uređaj samo na vodoravnoj, suhoj i stabilnoj površini.
- Prije ukapčanja uređaja u električnu utičnicu provjerite odgovara li nazivni napon na naljepnici sa specifikacijama naponu električne utičnice.
- Nemojte prepuniti lijevak za zrnje kave niti ga puniti mljevenom ili instant kavom, karameliziranim ili na drugi način posebno izmijenjenim zrnjem kave, zrnjem kakaoa ili drugim sastojcima ili predmetima. To može oštetiti uređaj.
- Prije uključivanja uređaja provjerite je li uređaj pravilno sastavljen.
- Pazite da tijekom rada nijedan dio odjeće, kose, kuhinjskog pribora ili drugih predmeta ne uđe u lijevak za zrnje kave. Lijevak mora uvije biti pravilno zatvoren.
- Redovito provjeravajte razinu napunjenosti lijevka za mljevenu kavu. Nemojte premašiti oznaku maksimuma.
- Da biste spriječili pregrijavanje uređaja, pustite ga da se ohladi na približno 30 minuta nakon 5 minute rada.
- Držite uređaj čist. Očistite pliticu prema uputama u poglavlju "Čišćenje i održavanje".
- Da biste spriječili ozljede električnim udarom, nemojte uranjati uređaj, kabel napajanja ili utikač u vodu ili drugu tekućinu.
- Nemojte stavljati teške predmete na električni kabel. Pazite da električni kabel ne visi preko ruba stola ili da ne dodiruje vruću površinu te da utikač kabela ne dođe u dodir s vodom ili vlagom.
- Iskopčajte aparat iz utičnice povlačenjem utikača električnog kabela, nikada povlačenjem samog kabela. U suprotnom to može oštetiti kabel napajanja ili utičnicu.
- Uređaj se ne smije koristiti ako je kabel napajanja oštećen.
- Nemojte koristiti uređaj ako ne radi pravilno ili ako su vidljivi znakovi oštećenja.
- Da biste spriječili nastanak opasne situacije, nemojte sami popravljati niti modificirati uređaj na bilo koji način. Prepustite sve popravke ili podešavanja ovlaštenom servisnom centru. Neovlaštenim modifikacijama uređaja riskirate poništavanje prava koja vam daje jamstvo u slučaju nezadovoljavajućeg rada ili kvalitete.

GR Ηλεκτρικός μύλος καφέ
Σημαντικές οδηγίες για την ασφάλεια

ΔΙΑΒΑΖΕΤΕ ΠΡΟΣΕΚΤΙΚΑ ΚΑΙ ΦΥΛΑΣΣΕΤΕ ΓΙΑ ΜΕΛΛΟΝΤΙΚΗ ΧΡΗΣΗ

- Η παρούσα συσκευή μπορεί να χρησιμοποιείται από παιδιά 8 ετών και άνω και από άτομα με μειωμένες σωματικές ή πνευματικές ικανότητες ή από άπειρα άτομα μόνο εφόσον επιβλέπονται από κατάλληλο άτομο ή έχουν ενημερωθεί για τον τρόπο χρήσης του προϊόντος με ασφαλή τρόπο και κατανοούν τους πιθανούς κινδύνους από την εσφαλμένη χρήση της. Τα παιδιά δεν πρέπει να παίζουν με τη συσκευή. Ο καθαρισμός και η συντήρηση μπορούν να εκτελούνται από τον χρήστη αλλά όχι από παιδιά χωρίς επίβλεψη.
- Εάν το καλώδιο ρεύματος έχει υποστεί βλάβη πρέπει να αντικατασταθεί από επαγγελματικό κέντρο σέρβις ή κάποιον εξειδικευμένο τεχνικό για να αποφευχθούν τυχόν κίνδυνοι. Απαγορεύεται η χρήση της συσκευής, εάν το καλώδιο ρεύματος έχει υποστεί ζημιά.

Προειδοποίηση:
Η εσφαλμένη χρήση ενδέχεται να οδηγήσει σε τραυματισμούς.

- Πριν από τη συναρμολόγηση, την αποσυναρμολ

A

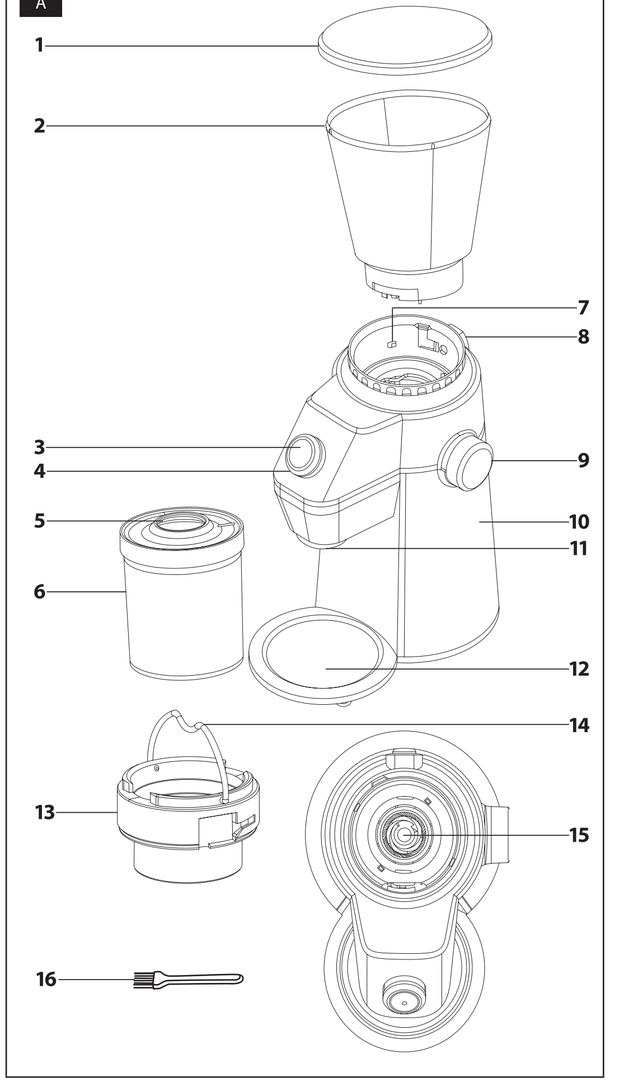

EN Electric Coffee Grinder
User's manual

- Prior to using this appliance, please read the user's manual thoroughly, even in cases, when one has already familiarised themselves with previous use of similar types of appliances. Only use the appliance in the manner described in this user's manual. Keep this user's manual in a safe place where it can be easily retrieved for future use.
- We recommend saving the original cardboard box, packaging material, purchase receipt and responsibility statement of the vendor or warranty card for at least the duration of the legal liability for unsatisfactory performance or quality. In the event of transportation, we recommend that you pack the appliance in the original box from the manufacturer.

DESCRIPTION OF THE APPLIANCE

A1 Coffee bean hopper lid
A2 Coffee bean hopper with capacity of approximately 350 g
A3 Start/Stop button
A4 Ground coffee dial
A5 Ground coffee container lid
A6 Ground coffee container with capacity of approximately 150g
A7 Coffee bean hopper holder
A8 Coffee bean hopper release button
A9 Grind dial enables the selection of 15 grinding fineness levels
A10 Coffee grinder body
A11 Ground coffee outlet
A12 Space for ground coffee container
A13 Upper grinding burr
A14 Handle
A15 Lower grinding burr
A16 Cleaning brush

BEFORE FIRST USE

- Before first use, take the appliance and its accessories out of the packaging material and remove all promotional labels and stickers from it. Check that neither the appliance nor any of its parts is damaged.
- Place the coffee grinder on an even, dry and clean surface and remove the coffee bean hopper **A2**. Press the coffee bean hopper release button **A8** and simultaneously turn the bean hopper **A2** anticlockwise. Pull the hopper **A2** out.
- Coffee bean hopper **A2**, coffee bean hopper lid **A1**, ground coffee container **A6** and ground coffee container lid **A5** rinse out with warm water with the addition of a small amount of neutral dishwashing detergent. Then thoroughly rinse them out using clean water and dry them.
- Wipe the outer surface of the appliance with a lightly dampened sponge and then wipe it dry.

Warning:
Never wash the appliance under running water or submerge it in water or another liquid. Never fill the coffee bean hopper with water or another liquid in order to clean it.

OPERATING THE APPLIANCE

- Place the coffee grinder on an even, dry and clean surface and make sure the power cord plug is disconnected from the power socket. Check the coffee bean hopper **A2** is empty.

Assembling and disassembling of the coffee grinder

- To assemble the coffee grinder, align the tab on the coffee bean hopper **A2** with the groove on the holder **A7**, push the hopper **A2** down to the holder **A7** and turn the hopper **A2** clockwise until you feel a slight resistance.
- To remove the coffee bean hopper **A2** from the coffee grinder, press the coffee bean hopper release button **A8** and simultaneously turn the bean hopper **A2** anticlockwise. Pull the hopper **A2** out.

Note:
The coffee grinder is provided by a safety switch to prevent the coffee grinder from running if the coffee bean hopper **A2** is not installed, or this is not installed properly.
Before assembling and disassembling, always make sure the power cord plug is disconnected from the power socket.

Filling the coffee bean hopper

- Pour freshly roasted beans into the coffee bean hopper **A2** and close the lid **A1**. For the safety reasons, do not leave the hopper empty. The coffee beans would also lose their aroma.

Warning:
The maximum capacity of the hopper **A2** is 350 g. Do not overfill it past the maximum mark. Never fill the coffee bean hopper **A2** with ground or instant coffee, caramelised or otherwise specially modified coffee beans, cocoa beans or other items. Otherwise, this could damage the appliance.

Note:
If you do not use the coffee beans, remove the hopper **A2** from the coffee grinder and pour the coffee beans into the airtight container and store it.

Grinding coffee

1. Fully unwind the power cord and insert the power cord plug to the power socket.
2. The Start/Stop button **A3** will be illuminated.
3. Place the lid **A5** on the ground coffee container **A6** and put the ground coffee container **A6** under the ground coffee outlet **A11**. The opening of the lid should be aligned with the ground coffee outlet **A11** so that the ground coffee falls directly into the ground coffee container **A6**.
4. Using the dial **A9**, set the desired grinding fineness level depending on the coffee machine:
   – levels 1 – 6 are suitable for espresso type machines;
   – levels 6 – 8 are suitable for pourover;
   – levels 8 – 11 are suitable for drip coffee machines;
   – levels 11 – 15 are suitable for plunger.
5. Using the dial **A4**, choose the required amount of ground coffee according to the number of cups you will prepare. You can set the amount from 2 to 10 cups. Moreover, using the dial, you can choose a manual grind for 5 minutes.
6. Press the Start/Stop button **A3** and the grinding will start. During the grinding, the Start/Stop button **A3** will flash. You can stop the grinding process at any time by pressing the Start/Stop button **A3**.
7. Once the grinding process has been finished, the coffee grinder will turn off automatically. The Start/Stop button **A3** will remain illuminated.
8. If you no longer use the coffee grinder, disconnect the power cord plug from the power socket.
9. If, during the grinding, the ground coffee container **A6** gets full, or the coffee bean hopper **A2** gets empty, always stop the operation of the coffee grinder by pressing the Start/Stop **A3** button at first, and then disconnect the power cord plug from the power socket. Then empty the container **A6** or refill the coffee beans, assemble the coffee grinder, insert the power cord plug to the power socket and turn it on again by pressing the Start/Stop button **A3**.

Note:
If the coffee grinder is operated continuously for 5 minutes, it is important to allow it to cool down for at least 30 minutes. Disconnect the power cord plug from the power socket while the coffee grinder is cooling down. This is a safety precaution to prevent the coffee grinder from possible damage. It is recommended to grind coffee for 90 seconds and then allow the coffee grinder to cool down for 90 seconds before turning on again.

Note:
The maximum capacity of the ground coffee container **A6** is approximately 150g. After each grind, pour the ground coffee into the airtight container and store it according to the instructions of the coffee bean manufacturer. The ground coffee container **A6** supplied with the coffee grinder is not intended for storing ground coffee.

Sleep mode

- The coffee grinder will automatically enter the sleep mode after 90 seconds of inactivity.

Recommendations for purchasing and storing coffee

- To shorten the storage time, purchase coffee beans in smaller packages.
- Use fresh roasted coffee beans with a marked roasting date and consume them within 3 weeks of the roasting date.
- Store coffee beans in a cool, dark and dry location, ideally in an air-tight container.
- We recommend grind the coffee beans immediately prior to brewing the coffee beverage. Coffee that is ground in advance loses its flavour and aroma.

Recommended coffee grinding fineness

- This appliance is equipped with a 15-level regulation to enable the grinding fineness to be adjusted to various coffee brewing methods. When the ground coffee is used in espresso type machines, select a finer grinding level. For brewing percolated coffee, select a coarser grind.
- When the ground coffee is used in espresso type machines, and coffee flows out too slowly and its taste is too bitter, it may mean that the coffee beans have been ground too finely and it is necessary to set a coarser grind. On the other hand, if the brewed coffee is flowing out too fast and its taste is too sour, it may mean that the coffee grains are too coarsely ground and it is necessary to set a finer grind.

CLEANING AND MAINTENANCE

- Before cleaning, disconnect the power cord plug from the power socket and allow the coffee grinder to cool down.
- For cleaning, do not use cleaning products with an abrasive effect, solvents, etc. that could damage the appliance. Not of this appliance is intended for washing in a dishwasher.

Warning:
To prevent the risk of injury by electrical shock, do not submerge the appliance, power cord or power plug into water or another liquid.

- To remove the coffee bean hopper **A2** from the coffee grinder, press the coffee bean hopper release button **A8** and simultaneously turn the bean hopper **A2** anticlockwise. Pull the hopper **A2** out.
- Pour the ground coffee to the airtight container and unused coffee beans from the hopper **A2** pour to the airtight container.
- Coffee bean hopper **A2**, coffee bean hopper lid **A1**, ground coffee container **A6** and ground coffee container lid **A5** rinse out with warm water with the addition of a small amount of neutral dishwashing detergent. Then thoroughly rinse them out using clean water and dry them.
- Lift the handle **A14** and turn the upper grinding burr **A13** anticlockwise and remover it from the grinder.
- Using the cleaning brush remove the residual coffee power from the upper and lower grinding burr (**A13** and **A15**).
- To assemble the grinding burs, align the grooves on the upper grinding burr **A13** with the tabs in the grinding chamber. Push it down and turn it clockwise until you feel a slight resistance.

Warning:
Be very careful when handling the grinding burs. The grinding burrs are sharp and there is a risk of injury.

Storage

- When not using the appliance for an extended period of time, disconnect the power cord plug from the power socket, allow the appliance to cool down and clean it according to the instructions in chapter "Cleaning and maintenance".
- Before storing it, check that the appliance and all its accessories are thoroughly clean and dry.
- Store the appliance in a dry, clean and well-ventilated location not exposed to extreme temperatures and out of children's or animal's reach.

TECHNICAL SPECIFICATIONS

Rated voltage range ..... 220–240 V~
Rated frequency ..... 50–60 Hz
Rated power input ..... 150 W
Noise level ..... 85 dB(A)

The declared noise emission level of the appliance is 85 dB(A), which represents a level A of acoustic power with respect to a reference acoustic power of 1 pW.

Safety class for electrical shock protection:
Class II – Electrical shock protection is provided by double or heavy-duty insulation.

We reserve the right to change text and technical specifications.

INSTRUCTIONS AND INFORMATION REGARDING THE DISPOSAL OF USED PACKAGING MATERIALS

Dispose of used packaging material at a site designated for waste in your municipality.

DISPOSAL OF USED ELECTRICAL AND ELECTRONIC EQUIPMENT

This symbol on products or original documents means that used electric or electronic products must not be added to ordinary municipal waste. For proper disposal, renewal and recycling hand over these appliances to determined collection points. Alternatively, in some European Union states or other European countries you may return your appliances to the local retailer when buying an equivalent new appliance.
Correct disposal of this product helps save valuable natural resources and prevents potential negative effects on the environment and human health, which could result from improper waste disposal. Ask your local authorities or collection facility for more details.
In accordance with national regulations penalties may be imposed for the incorrect disposal of this type of waste.
For business entities in European Union states
If you want to dispose of electric or electronic appliances, ask your retailer or supplier for the necessary information.
Disposal in other countries outside the European Union
This symbol is valid in the European Union. If you wish to dispose of this product, request the necessary information about the correct disposal method from the local council or from your retailer.

This product meets all the basic requirements of EU directives related to it.

CZ Elektrický kávomlýnek
Návod k použití

- Před použitím tohoto spotřebiče se prosím seznamte s návodem k jeho obsluze, a to i v případě, že jste již obeznámeni s používáním spotřebičů podobného typu. Spotřebič používejte jen tak, jak je popsáno v tomto návodu k použití. Návod uschovejte pro případ další potřeby.
- Minimálně po dobu trvání zákonného práva z vadného plnění, případně záruky za jakost doporučujeme uschovat originální přepravní karton, balicí materiál, pokladní doklad a potvrzení o rozsahu odpovědnosti prodávajícího nebo záruční list. V případě přepravy doporučujeme zabalit spotřebič opět do originální krabice od výrobce.

POPIS SPOTŘEBIČE

A1 Víko zásobníku na kávové zrna
A2 Zásobník na kávové zrná s kapacitou přibližně 350 g
A3 Tlačítko zapnutia/vypnutia
A4 Regulátor množstva mletej kávy
A5 Veko zásobníka na mletú kávu
A6 Zásobník na mletú kávu s kapacitou približne 150 g
A7 Držiak zásobníka na kávové zrná
A8 Tlačidlo na uvoľnenie zásobníka na kávové zrná
A9 Regulátor hrubosti mleti umožňuje voliť medzi 15 stupňami hrubosti mletia
A10 Telo mlynčeka
A11 Výdaj mletej kávy
A12 Plocha pre zásobník na mletú kávu
A13 Horný mlecí kámen
A14 Rukoväť
A15 Dolný mlecí kámen
A16 Čistiaca kefka

PRED PRVÝM POUŽITÍM

- Pred prvým použitím vyberte spotrebič a jeho príslušenstvo z obalového materiálu a odstráňte všetky propagačné štítky či etikety. Skontrolujte, či spotrebič ani žiadna jeho súčasť nie sú poškodené.
- Mlynček položte na rovný, suchý a čistý povrch a odstráňte z neho zásobník na kávové zrná **A2**. Stlačte tlačidlo na uvoľnenie zásobníka **A8** a súčasne otočte zásobníkom na kávové zrná **A2** proti smeru hodinových ručičiek, vytiahnite zásobník **A2** nahor.
- Zásobník na kávové zrná **A2**, veko zásobníka na kávové zrná **A1**, zásobník na mletú kávu **A6** a veko zásobníka na mletú kávu **A5** umyte v teplej vode s prídavkom malého množstva neutrálneho kuchynského saponátu. Potom dôkladne opláchnite čistou vodou a osušte.
- Vonkajší povrch mlynčeka utrite mierne navlhčenou hubkou a potom utrite dosucha.

Upozornenie:
Spotrebič nemývajte pod tečúcou vodou ani ho neponárajte do vody alebo inej tekutiny. V žiadnom prípade nelejte do zásobníka na kávové zrná vodu ani inú tekutinu, aby ste ho vyčistili.

POUŽITIE SPOTREBIČA

- Mlynček položte na rovný, suchý a čistý povrch a uistite sa, že je zástrčka prívodného kábla odpojená od sieťovej zásuvky. Skontrolujte, či je zásobník na kávové zrná **A2** prázdny.

Zloženie a rozloženie mlynčeka na kávu

- Zásobník na kávové zrná **A2** s drážkou na držiaku **A7**, zatlačte zásobník **A2** do držiaka **A7** a otočte zásobníkom **A2** v smere hodinových ručičiek, až ucítite mierny odpor.
- Aby ste mohli z mlynčeka na kávu odobrať zásobník na kávové zrná **A2**, stlačte tlačidlo na uvoľnenie zásobníka **A8** a súčasne otočte zásobníkom na kávové zrná **A2** proti smeru hodinových ručičiek. Vytiahnite zásobník **A2** nahor.

Poznámka:
Mlynček na kávu je vybavený bezpečnostným spínačom, ktorý zabráni spusteniu mlynčeka na kávu, ak nie je zásobník na kávové zrná **A2** inštalovaný, prip. tento je ale inštalovaný.
Pred zložením a rozložením mlynčeka sa vždy uistite, že je zástrčka prívodného kábla odpojená od sieťovej zásuvky.

Naplnenie zásobníka na kávové zrná

- Do zásobníka na kávové zrná **A2** nasypte čerstvo upraženú kávové zrná a nasaďte veko **A1**. Z bezpečnostných dôvodov nenechávajte zásobník **A2** otvorený. Takisto by kávové zrná strácali svoju arómu.

Upozornenie:
Maximálna kapacita zásobníka **A2** je 350 g. Nepreplňujte ho nad ryску maximu. Zásobník **A2** nikdy nepĺňte mletou alebo instantnou kávou, karamelizovanými alebo inak špeciálne upravenými kávovými zrnami, kakaovými bôbmi alebo inými predmetmi. Inak by mohlo dôjsť k poškodeniu spotrebiča.

Poznámka:
Ak nebudete kávové zrná používať, vyberte zásobník **A2** z mlynčeka na kávu a kávové zrná presypte do vzduchotesnej nádoby a uložte.

Mletie kávy

1. Celkom rozviňte prívodný kábel a zástrčku prívodného kábla zapojte do sieťovej zásuvky.
2. Tlačidlo zapnutia/vypnutia **A3** sa rozsvieti.
3. Na zásobník na mletú kávu **A6** nasaďte veko **A5** a položte zásobník na mletú kávu **A6** pod výdaj mletej kávy **A11**. Otvor ve víku musí byť zarovnaný s výdajom mletej kávy **A11**, aby mletá káva padala priamo do zásobníka na mletú kávu **A6**.
4. Pomocou regulátora **A9** nastavte potrebnú hrubosť mletej kávy v závislosti od prístroja na prípravu kávy:
   – nastavenia 1–6 sú vhodné na prípravu kávy v espresso prístroji;
   – nastavenia 6–8 sú vhodné na prípravu kávy v perkolátore;
   – nastavenia 8–11 sú vhodné pre prekvapkávané kávy;
   – nastavenia 11–15 sú vhodné na prípravu kávy vo french press.
5. Regulátorom **A4** zvoľte požadované množstvo mletej kávy podľa počtu šálok kávy, ktoré budete pripravovať. Môžete nastaviť množstvo od 2 do 10 šálok. Navyše môžete regulátorom zvoliť aj možnosť manuálneho mleteia 5 minút.
6. Stlačte tlačidlo zapnutia/vypnutia **A3** a spustí sa proces mletia. Počas mletia bude tlačidlo zapnutia/vypnutia **A3** blikať. Proces mletia môžete kedykoľvek zastaviť stlačením tlačidla zapnutia/vypnutia **A3**.
7. Hneď ako je proces mletia dokončený, mlynček na kávu sa automaticky vypne. Tlačidlo zapnutia/vypnutia **A3** zostane rozsvietené.
8. Ak už mlynček na kávu nebudete používať, odpojte zástrčku prívodného kábla od sieťovej zásuvky.
9. Ak sa počas mletia pohár na mletú kávu **A6** celkom naplní alebo spotrebujete všetky zrná v zásobníku na kávové zrná **A2**, vždy najprv prerušte chod mlynčeka na kávu stlačením tlačidla zapnutia/vypnutia **A3** a potom odpojte zástrčku prívodného kábla od sieťovej zásuvky. Následne vypráždnite zásobník **A6** alebo doplňte kávové zrná, zložte mlynček na kávu, vložte zástrčku do sieťovej zásuvky a znovu spustite stlačením tlačidla zapnutia/vypnutia **A3**.

Poznámka:
Ak používate mlynček na kávu neprerušte 5 minút, je dôležité ho nechať vychladnúť na aspoň 30 minút. Odpojte zástrčku od sieťovej zásuvky, zatiaľ čo mlynček na kávu chladne. Ide o bezpečnostné odporúčanie, ktoré zabráni možnému poškodeniu mlynčeka na kávu. Odporúčame mieť kávu 90 sekúnd a potom nechať mlynček na kávu 90 sekúnd vychladnúť pred opätovným spustením.

Poznámka:
Maximálna kapacita zásobníka na mletú kávu **A6** je približne 150 g. Po každom mletí presypte mletú kávu do vzduchotesnej nádoby a skladujte podľa pokynov výrobcu kávových zŕn. Zásobník na mletú kávu **A6** dodávaný s mlynčekom na kávu nie je určený na skladovanie mletej kávy.

Úsporný režim

- Kávomlýnek se automaticky přepne do pohotovostního režimu po 90 sekundách nečinnosti.

Doporučení k nákupu a skladování kávy

- Abyste zkrátili dobu skladování, nakupujte kávová zrna v menších baleních.
- Používejte čerstvě pražená kávová zrna s vyznačeným datumem pražení a spotřebujte je do 3 týdnů od data pražení.
- Kávová zrna uchovávejte na chladném, tmavém a suchém místě nejlépe ve vzduchotěsné nádobě.
- Kávová zrna doporučujeme mlít vždy těsně před přípravou kávového nápoje. Předem namletá kávа ztrácí skladovaním chuť i aroma.

Doporučené nastavení hrubosti mletí

- Tento kávomlýnek je vybaven 15stupňovou regulací, aby bylo možné přizpůsobit hrubost mletí nejrůznějším způsobům přípravy kávy. Budete-li mletou kávu používat v přístrojích typu espresso, zvolte jemnější stupeň mletí. Pro přípravu překapávané kávy zvolte naopak hrubší mletí.
- Pokud použijete namletou kávu v přístrojích typu espresso a při extrakci vytéká káva velmi pomalu a její chuť je příliš hořká, může to znamenat, že kávová zrna jsou namleta příliš jemně a je třeba nastavit hrubší mletí. Pokud káva vytéká naopak příliš rychle a její chuť je nevýrazná, může to znamenat, že kávová zrna jsou namleta příliš hrubě a je třeba nastavit jemnější mletí.

ČIŠTĚNÍ A ÚDRŽBA

- Před čištěním odpojte zástrčku přívodného kábla od sieťovej zásuvky a nechajte mlynček na kávu vychladnúť.
- Na čistenie akýchkoľvek častí spotrebiča nepoužívajte čistiace prostriedky s abrazívnym účinkom, riedidlá a pod., ktoré by mohli poškodiť povrch spotrebiča. Žadna súčasť tohto spotrebiča nie je vhodná na umývanie v umývačke riadu.

Varovanie:
Aby sa zabránilo nebezpečenstvu úrazu elektrickým prúdom, neponárajte spotrebič, napájací kábel ani sieťovú zástrčku do vody alebo inej tekutiny.

- Aby ste mohli z mlynčeka na kávu odobrať zásobník na kávové zrná **A2**, stlačte tlačidlo na uvoľnenie zásobníka **A8** a súčasne otočte zásobníkom na kávové zrná **A2** proti smeru hodinových ručičiek. Vytiahnite zásobník **A2** nahoru.
- Mletú kávu presypte do vzduchotesnej nádoby a nepoužité kávové zrná zo zásobníka **A2** presypte do vzduchotesnej nádoby.
- Zásobník na kávové zrná **A2**, veko zásobníka na kávové zrná **A1**, zásobník na mletú kávu **A6** a veko zásobníka na mletú kávu **A5** umyjte v teplej vode s prídavkom malého množstva neutrálneho kuchynského saponátu. Potom dôkladne opláchnite čistou vodou a osušte.
- Zdvihnite rukoväť **A14** a otočte horným mlecím kameňom **A13** proti smeru hodinových ručičiek a vyberte ho z mlynčeka.
- Pomocou čistiacej kefky odstráňte zvyšky mletej kávy z horného aj dolného mlecieho kameňa (**A13** i **A15**).
- Aby ste mlecie kamene opäť zložili, zarovnajte výrezy na hornom kameni **A13** s výstupkami v mlecej komore. Zatlačte smerom dole a otočte v smere hodinových ručičiek, až ucítite mierny odpor.

Upozornenie:
Pri manipulácii s mlecími kameňmi buďte veľmi opatrní. Mlecie kamene sú ostré a hrozí riziko poranenia.

- Vnější povrch mlýnku otřete mírně navlhčenou houbičkou a poté otřete dosucha.

Uložení

- Pokud nebudete spotřebič delší dobu používat, odpojte zástrčku od síťové zásuvky, nechte spotřebič vychladnout a vyčistěte jej podle pokynů v kapitole „Čištění a údržba".
- Před uložením se ujistěte, že jsou spotřebič i všechno příslušenství řádně čisté a suché.
- Uložte spotřebič na suché, čisté a dobře větrané místo, kde nebude vystaven extrémním teplotám a kde bude mimo dosah dětí nebo zvířat.

TECHNICKÉ ÚDAJE

Jmenovitý rozsah napětí ..... 220–240 V~
Jmenovitý kmitočet ..... 50–60 Hz
Jmenovitý příkon ..... 150 W
Hlučnost ..... 85 dB(A)

Deklarovaná hodnota emise hluku tohoto spotřebiče je 85 dB(A), což představuje hladinu A akustického výkonu vzhledem k referenčnímu akustickému výkonu 1 pW.

Stupeň ochrany před úrazem elektrickým proudem:
Třída II – Ochrana před úrazem elektrickým proudem je zajištěna dvojitou nebo zesílenou izolací.

Změny textu a technických specifikací vyhrazeny.

POKYNY A INFORMACE O NAKLÁDÁNÍ S POUŽITÝM OBALEM

Použitý obalový materiál odložte na místo určené obcí k ukládání odpadu.

LIKVIDACE POUŽITÝCH ELEKTRICKÝCH A ELEKTRONICKÝCH ZAŘÍZENÍ

Tento symbol na produktech anebo v průvodních dokumentech znamená, že použité elektrické a elektronické výrobky nesmějí přidány do běžného komunálního odpadu. Ke správné likvidaci, obnově a recyklaci předejte tyto výrobky na určená sběrná místa. Alternativně v některých zemích Evropské unie nebo jiných evropských zemích můžete vrátit své výrobky místnímu prodejci při koupi ekvivalentního nového produktu.
Správnou likvidací tohoto produktu pomůžete zachovat cenné přírodní zdroje a napomáháte prevenci potenciálních negativních dopadů na životní prostředí a lidské zdraví, což by mohly být důsledky nesprávné likvidace odpadů. Další podrobnosti si vyžádejte od místního úřadu nebo nejbližšího sběrného místa.
Při nesprávné likvidaci tohoto druhu odpadu mohou být v souladu s národními předpisy udělány pokuty.
Pro podnikové subjekty v zemích Evropské unie
Chcete-li likvidovat elektrická a elektronická zařízení, vyžádejte si potřebné informace od svého prodejce nebo dodavatele.
Likvidace v ostatních zemích mimo Evropskou unii
Tento symbol je platný v Evropské unii. Chcete-li tento výrobek zlikvidovat, vyžádejte si potřebné informace o správném způsobu likvidace od místních úřadů nebo od svého prodejce.

Tento výrobek splňuje veškeré základní požadavky směrnic EU, které se na něj vztahují.

SK Elektrický mlynček na kávu
Návod na použitie

- Pred použitím tohto spotrebiča sa, prosím, oboznámte s návodom na jeho obsluhu, a to aj v prípade, že ste už oboznámení s používaním spotrebičov podobného typu. Spotrebič používajte iba tak, ako je popísané v tomto návode na použitie. Návod uschovajte pre prípad ďalšej potreby.
- Minimálne počas trvania zákonného práva z chybného plnenia, prípadne záruky za akosť, odporúčame uschovať originálny prepravný kartón, baliaci materiál, pokladničný doklad a potvrdenie o rozsahu zodpovednosti predávajúceho alebo záručný list. V prípade prepravy odporúčame zabaliť spotrebič opäť do originálnej škatule od výrobcu.

POPIS SPOTREBIČA

A1 Veko zásobníka na kávové zrná
A2 Zásobník na kávové zrná s kapacitou približne 350 g
A3 Tlačidlo zapnutia/vypnutia
A4 Regulátor množstva mletej kávy
A5 Veko zásobníka na mletú kávu
A6 Zásobník na mletú kávu s kapacitou približne 150 g
A7 Držiak zásobníka na kávové zrná
A8 Tlačidlo na uvoľnenie zásobníka na kávové zrná
A9 Regulátor hrubosti mleti umožňuje voliť medzi 15 stupňami hrubosti mletia
A10 Telo mlynčeka
A11 Výdaj mletej kávy
A12 Plocha pre zásobník na mletú kávu
A13 Horný mlecí kámen
A14 Rukoväť
A15 Dolný mlecí kámen
A16 Čistiaca kefka

PRED PRVÝM POUŽITÍM

- Pred prvým použitím vyberte spotrebič a jeho príslušenstvo z obalového materiálu a odstráňte všetky propagačné štítky či etikety. Skontrolujte, či spotrebič ani žiadna jeho súčasť nie sú poškodené.
- Mlynček položte na rovný, suchý a čistý povrch a odstráňte z neho zásobník na kávové zrná **A2**. Stlačte tlačidlo na uvoľnenie zásobníka **A8** a súčasne otočte zásobníkom na kávové zrná **A2** proti smeru hodinových ručičiek, vytiahnite zásobník **A2** nahor.
- Zásobník na kávové zrná **A2**, veko zásobníka na kávové zrná **A1**, zásobník na mletú kávu **A6** a veko zásobníka na mletú kávu **A5** umyte v teplej vode s prídavkom malého množstva neutrálneho kuchynského saponátu. Potom dôkladne opláchnite čistou vodou a osušte.
- Vonkajší povrch mlynčeka utrite mierne navlhčenou hubkou a potom utrite dosucha.

Upozornenie:
Spotrebič nemývajte pod tečúcou vodou ani ho neponárajte do vody alebo inej tekutiny. V žiadnom prípade nelejte do zásobníka na kávové zrná vodu ani inú tekutinu, aby ste ho vyčistili.

POUŽITIE SPOTREBIČA

- Mlynček položte na rovný, suchý a čistý povrch a uistite sa, že je zástrčka prívodného kábla odpojená od sieťovej zásuvky. Skontrolujte, či je zásobník na kávové zrná **A2** prázdny.

Zloženie a rozloženie mlynčeka na kávu

- Zásobník na kávové zrná **A2** s drážkou na držiaku **A7**, zatlačte zásobník **A2** do držiaka **A7** a otočte zásobníkom **A2** v smere hodinových ručičiek, až ucítite mierny odpor.
- Aby ste mohli z mlynčeka na kávu odobrať zásobník na kávové zrná **A2**, stlačte tlačidlo na uvoľnenie zásobníka **A8** a súčasne otočte zásobníkom na kávové zrná **A2** proti smeru hodinových ručičiek. Vytiahnite zásobník **A2** nahor.

Poznámka:
Mlynček na kávu je vybavený bezpečnostným spínačom, ktorý zabráni spusteniu mlynčeka na kávu, ak nie je zásobník na kávové zrná **A2** inštalovaný, prip. tento je inštalovaný.
Pred zložením a rozložením mlynčeka sa vždy uistite, že je zástrčka prívodného kábla odpojená od sieťovej zásuvky.

Naplnenie zásobníka na kávové zrná

- Do zásobníka na kávové zrná **A2** nasypte čerstvo upražené kávové zrná a nasaďte veko **A1**. Z bezpečnostných dôvodov nenechávajte zásobník **A2** otvorený. Takisto by kávové zrná strácali svoju arómu.

Upozornenie:
Maximálna kapacita zásobníka **A2** je 350 g. Nepreplňujte ho nad ryску maximu. Zásobník **A2** nikdy nepĺňte mletou alebo instantnou kávou, karamelizovanými alebo inak špeciálne upravenými kávovými zrnami, kakaovými bôbmi alebo inými predmetmi. Inak by mohlo dôjsť k poškodeniu spotrebiča.

Poznámka:
Ak nebudete kávové zrná používať, vyberte zásobník **A2** z mlynčeka na kávu a kávové zrná presypte do vzduchotesnej nádoby a uložte.

Mletie kávy

1. Celkom rozviňte prívodný kábel a zástrčku prívodného kábla zapojte do sieťovej zásuvky.
2. Tlačidlo zapnutia/vypnutia **A3** sa rozsvieti.
3. Na zásobník na mletú kávu **A6** nasaďte veko **A5** a položte zásobník na mletú kávu **A6** pod výdaj mletej kávy **A11**. Otvor ve víku musí byť zarovnaný s výdajom mletej kávy **A11**, aby mletá káva padala priamo do zásobníka na mletú kávu **A6**.
4. Pomocou regulátora **A9** nastavte potrebnú hrubosť mletej kávy v závislosti na prístroji na prípravu kávy:
   – nastavenia 1–6 sú vhodné na prípravu kávy v espresso prístroji;
   – nastavenia 6–8 sú vhodné na prípravu kávy v perkolátore;
   – nastavenia 8–11 sú vhodné pre prekvapkávané kávy;
   – nastavenia 11–15 sú vhodné na prípravu kávy vo french press.
5. Regulátorom **A4** zvoľte požadované množstvo mletej kávy podľa počtu šálok kávy, ktoré budete pripravovať. Môžete nastaviť množstvo od 2 do 10 šálok. Navyše môžete regulátorom zvoliť aj možnosť manuálneho mleteia 5 minút.
6. Stlačte tlačidlo zapnutia/vypnutia **A3** a spustí sa proces mletia. Počas mletia bude tlačidlo zapnutia/vypnutia **A3** blikať. Proces mletia môžete kedykoľvek zastaviť stlačením tlačidla zapnutia/vypnutia **A3**.
7. Hneď ako je proces mletia dokončený, mlynček na kávu sa automaticky vypne. Tlačidlo zapnutia/vypnutia **A3** zostane rozsvietené.
8. Ak už mlynček na kávu nebudete používať, odpojte zástrčku prívodného kábla od sieťovej zásuvky.
9. Ak sa počas mletia pohár na mletú kávu **A6** celkom naplní alebo spotrebujete všetky zrná v zásobníku na kávové zrná **A2**, vždy najprv prerušte chod mlynčeka na kávu stlačením tlačidla zapnutia/vypnutia **A3** a potom odpojte zástrčku prívodného kábla od sieťovej zásuvky. Následne vypráždnite zásobník **A6** alebo doplňte kávové zrná, zložte mlynček na kávu, vložte zástrčku do sieťovej zásuvky a znovu spustite stlačením tlačidla zapnutia/vypnutia **A3**.

Poznámka:
Ak používate mlynček na kávu neprerušte 5 minút, je dôležité ho nechať vychladnúť na aspoň 30 minút. Odpojte zástrčku od sieťovej zásuvky, zatiaľ čo mlynček na kávu chladne. Ide o bezpečnostné odporúčanie, ktoré zabráni možnému poškodeniu mlynčeka na kávu. Odporúčame mieť kávu 90 sekúnd a potom nechať mlynček na kávu 90 sekúnd vychladnúť pred opätovným spustením.

Poznámka:
Maximálna kapacita zásobníka na mletú kávu **A6** je približne 150 g. Po každom mletí presypte mletú kávu do vzduchotesnej nádoby a skladujte podľa pokynov výrobcu kávových zŕn. Zásobník na mletú kávu **A6** dodávaný s mlynčekom na kávu nie je určený na skladovanie mletej kávy.

Úsporný režim

- Kávomlýnek se automaticky přepne do pohotovostního režimu po 90 sekundách nečinnosti.

Doporučení k nákupu a skladování kávy

- Abyste zkrátili dobu skladování, nakupujte kávová zrna v menších baleních.
- Používejte čerstvě pražená kávová zrna s vyznačeným datumem pražení a spotřebujte je do 3 týdnů od data pražení.
- Kávová zrna uchovávejte na chladném, tmavém a suchém místě nejlépe ve vzduchotěsné nádobě.
- Kávová zrna doporučujeme mlít vždy těsně před přípravou kávového nápoje. Předem namletá kávа ztrácí skladováním chuť i aroma.

Doporučené nastavení hrubosti mletí

- Tento kávomlýnek je vybaven 15stupňovou regulací, aby bylo možné přizpůsobit hrubost mletí nejrůznějším způsobům přípravy kávy. Budete-li mletou kávu používat v přístrojích typu espresso, zvolte jemnější stupeň mletí. Pro přípravu překapávané kávy zvolte naopak hrubší mletí.
- Pokud použijete namletou kávu v přístrojích typu espresso a při extrakci vytéká káva velmi pomalu a její chuť je příliš hořká, může to znamenat, že kávová zrna jsou namleta příliš jemně a je třeba nastavit hrubší mletí. Pokud káva vytéká naopak příliš rychle a její chuť je nevýrazná, může to znamenat, že kávová zrna jsou namleta příliš hrubě a je třeba nastavit jemnější mletí.

ČIŠTĚNÍ A ÚDRŽBA

- Před čištěním odpojte zástrčku přívodného kábla od síťové zásuvky a nechte mlýnek vychladnout.
- Na čištění akýchkoliv částí spotřebiče nepoužívejte čisticí prostředky s abrazivním účinkem, ředidla apod., které by mohly poškodit povrch spotřebiče. Žádná součást tohoto spotřebiče není určena pro mytí v myčce nádobí.

Varování:
Aby se zabránilo nebezpečí úrazu elektrickým proudem, neponořujte spotřebič, napájecí kabel ani síťovou zástrčku do vody nebo jiné tekutiny.

- Aby ste mohli z mlynčeka na kávu odobrať zásobník na kávové zrná **A2**, stlačte tlačidlo na uvoľnenie zásobníka **A8** a súčasne otočte zásobníkom na kávové zrná **A2** proti smeru hodinových ručičiek. Vytiahnite zásobník **A2** nahoru.
- Mletú kávu presypte do vzduchotesnej nádoby a nepoužité kávové zrná zo zásobníka **A2** presypte do vzduchotesnej nádoby.
- Zásobník na kávové zrná **A2**, veko zásobníka na kávové zrná **A1**, zásobník na mletú kávu **A6** a veko zásobníka na mletú kávu **A5** umyjte v teplej vode s prídavkom malého množstva neutrálneho kuchynského saponátu. Potom dôkladne opláchnite čistou vodou a osušte.
- Zdvihnite rukoväť **A14** a otočte horným mlecím kameňom **A13** proti smeru hodinových ručičiek a vyberte ho z mlynčeka.
- Pomocou čistiacej kefky odstráňte zvyšky mletej kávy z horného aj dolného mlecieho kameňa (**A13** i **A15**).
- Aby ste mlecie kamene opäť zložili, zarovnajte výrezy na hornom kameni **A13** s výstupkami v mlecej komore. Zatlačte smerom dole a otočte v smere hodinových ručičiek, až ucítite mierny odpor.

Upozornenie:
Pri manipulácii s mlecími kameňmi buďte veľmi opatrní. Mlecie kamene sú ostré a hrozí riziko poranenia.

- Vonkajší povrch mlynčeka utrite mierne navlhčenou hubkou a potom utrite dosucha.

Uloženie

- Ak nebudete spotrebič dlhší čas používať, odpojte zástrčku od sieťovej zásuvky, nechajte spotrebič vychladnúť a vyčistite ho podľa pokynov v kapitole „Čistenie a údržba".
- Pred uložením sa uistite, že sú spotrebič aj všetko príslušenstvo riadne čisté a suché.
- Uložte spotrebič na suché, čisté a dobre veterné miesto, kde nebude vystavený extrémnym teplotám a kde bude mimo dosahu detí alebo zvierat.

TECHNICKÉ ÚDAJE

Menovitý rozsah napätia ..... 220–240 V~
Menovitý kmitočet ..... 50–60 Hz
Menovitý príkon ..... 150 W
Hlučnosť ..... 85 dB(A)

Deklarovaná hodnota emise hluku tohoto spotrebiča je 85 dB(A), čo predstavuje hladinu A akustického výkonu vzhľadom na referenčný akustický výkon 1 pW.

Stupeň ochrany pred úrazom elektrickým pr