Register your product and get support at
www.philips.com/welcome

HP8654
HP8664

EN	User manual	LV	Lietotāja rokasgrāmata
BG	Ръководство за потребителя	PL	Instrukcja obsługi
CS	Příručka pro uživatele	RO	Manual de utilizare
ET	Kasutusjuhend	RU	Руководство пользователя
HR	Korisnički priručnik	SK	Príručka užívateľa
HU	Felhasználói kézikönyv	SL	Uporabniški priročnik
KK	Қолданушының нұсқасы	SR	Korisnički priručnik
LT	Vartotojo vadovas	UK	Посібник користувача

PHILIPS

Specifications are subject to change without notice
© 2013 Koninklijke Philips N.V.
All rights reserved.

3140 035 38861

English

Congratulations on your purchase, and welcome to Philips! To fully benefit from the support that Philips offers, register your product at www.philips.com/welcome.

1 Important

Read this user manual carefully before you use the appliance and keep it for future reference.

- WARNING: Do not use this appliance near water.
- When the appliance is used in a bathroom, unplug it after use since the proximity of water presents a risk, even when the appliance is switched off.
- WARNING: Do not use this appliance near bathtubs, showers, basins or other vessels containing water.
- Always unplug the appliance after use.
- If the appliance overheats, it switches off automatically. Unplug the appliance and let it cool down for a few minutes. Before you switch the appliance on again, check the grilles to make sure they are not blocked by fluff, hair, etc.
- If the mains cord is damaged, you must have it replaced by Philips, a service centre authorised by Philips or similarly qualified persons in order to avoid a hazard.
- This appliance can be used by children aged from 8 years and above and persons with reduced physical, sensory or mental capabilities or lack of experience and knowledge if they have been given supervision or instruction concerning use of the appliance in a safe way and understand the hazards involved. Children shall not play with the appliance. Cleaning and user maintenance shall not be made by children without supervision.
- For additional protection, we advise you to install a residual current device (RCD) in the electrical circuit that supplies the bathroom. This RCD must have a rated residual operating current not higher than 30mA. Ask your installer for advice.
- Do not insert metal objects into the air grilles to avoid electric shock.
- Never block the air grilles.
- Before you connect the appliance, ensure that the voltage indicated on the appliance corresponds to the local power voltage.
- Do not use the appliance for any other purpose than described in this manual.
- Do not use the appliance on artificial hair.
- When the appliance is connected to the power, never leave it unattended.
- Never use any accessories or parts from other manufacturers or that Philips does not specifically recommend. If you use such accessories or parts, your guarantee becomes invalid.
- Do not wind the mains cord round the appliance.
- Wait until the appliance has cooled down before you store it.
- Only use the appliance on human hair.
- Prevent the hot surfaces of the appliance from coming into contact with your skin.
- If you use the appliance on color-treated hair, the brush body surface may stain.
- Do not rinse the appliance/brushes under the tap.
- Do not activate brush rotation switch without any attachment attached.
- Do not insert metal objects into the air grilles to avoid electric shock.

Noise level: Lc= 81 dB(A)

Electromagnetic fields (EMF)

This Philips appliance complies with all applicable standards and regulations regarding exposure to electromagnetic fields.

Environment

Your product is designed and manufactured with high quality materials and components, which can be recycled and reused.

When this crossed-out wheeled bin symbol is attached to a product it means the product is covered by the European Directive 2012/19/EU.

Please inform yourself about the local separate collection system for electrical and electronic products.

Please act according to your local rules and do not dispose of your old products with your normal household waste. The correct disposal of your old product will help prevent potential negative consequences for the environment and human health.

2 Introduction

The Philips Dynamic Volumebrush is an airstyler with automatic rotation system to help you create different styles, while keeping hair smooth and shiny. Its 50mm natural bristle brush adds volume and movement while the retractable brush creates defined wave without tangles. The styler's unique tourmaline ceramic coating protects and revitalizes hair while you style. This special coating conducts heat effectively with no hot spots and adds shine with every stroke.

(Only for HP8664) Ionic conditioning prevents frizz, maximizes shine for your hair.

3 Overview

① 50mm natural bristle brush
(Suitable to add volume, body and movement for longer hair-length)
② Brush release button
③ Rotation speed switch(I -LOW, II -HIGH)
④ Temperature and airflow switch
⑤ Rotation direction buttons
⑥ Handle
⑦ Hanging loop
⑧ Protection cap for 50mm bristle brush
⑨ Retractable bristle brush
(Suitable for adding defined waves without tangles)
⑩ Bristle retraction knob

3 Use the Airstyler

We recommend you to practice with the appliance for 2 to 3 times so that you can get used to how it works. Try starting with the **LOW** rotation (③) speed for this practice.

Note

- Always let the appliance and attachments cool down before you connect or disconnect the attachments.
- The appliance is most effective on towel-dry hair.
- To prevent excessive pulling of hairs, the appliance is provided with a security feature. If the pressure of your hair on the brush exceeds a certain limit, the rotation slows down.

1 **(Fig. A)** Choose the brush attachment that best fit your desired hairstyle and snap it onto the styler.
   - **(Fig. B)** To remove the attachment, press the brush release button (②) and pull it off.

2 Comb through your hair and divide them into small sections.

3 Select the desired setting to switch on the appliance (④):
   - ≀ **Care** : Caring temperature with strong airflow to set your style.
   - ≀ : High temperature with strong airflow for fast drying.
   - ⌇ : Warm temperature with gentle airflow to protect damp hair from becoming too dry.
   - **0** : Off

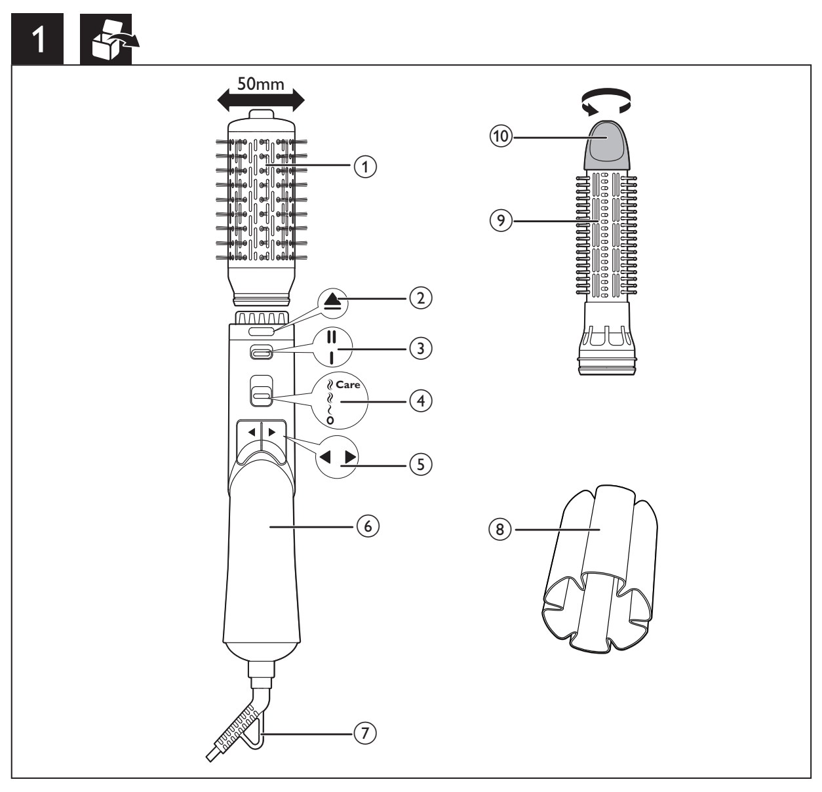

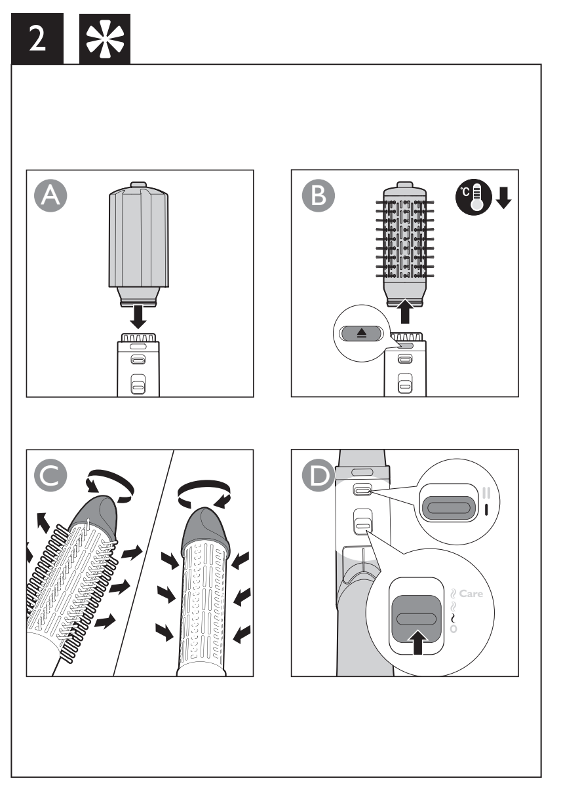

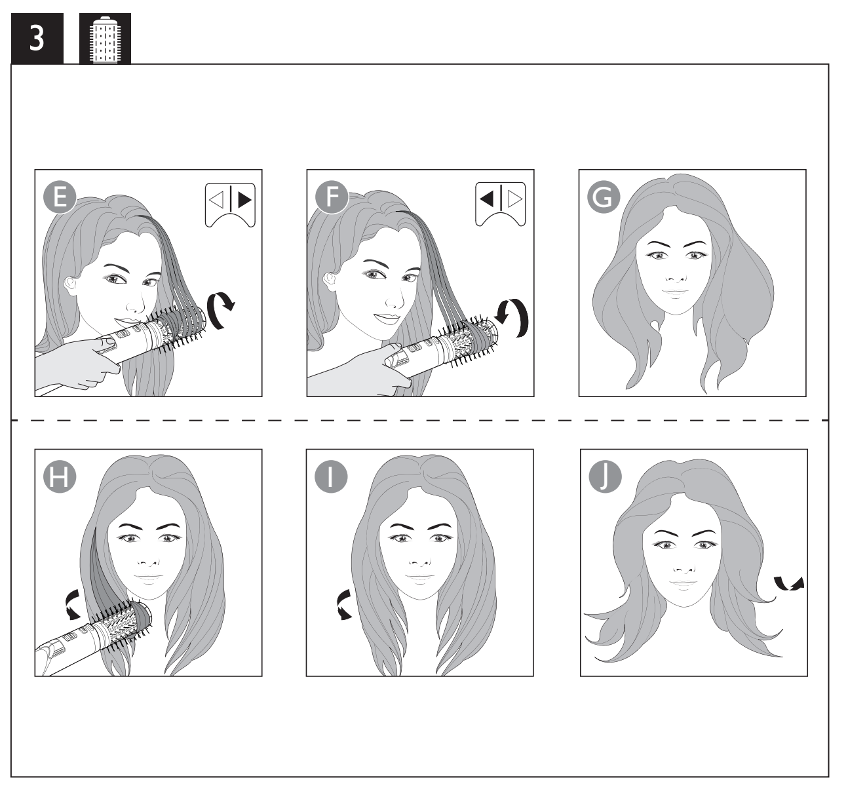

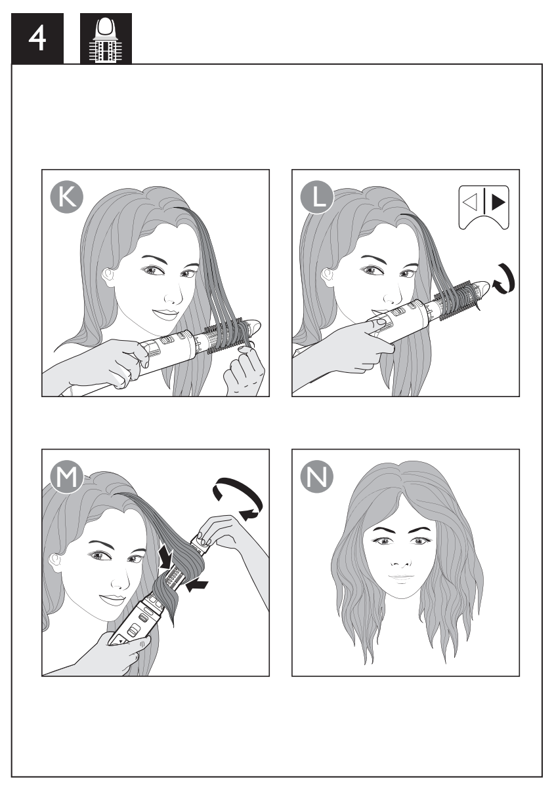

↳ (Only for HP8664)The ion function is automatically activated when the appliance is switched on. The function provides additional shine and reduces frizz.

With 50mm natural bristle brush

1 **(Fig. E)** Insert the brush into the hair tips. Press the rotation direction button (⑤), roll up to hair roots.

2 Keep the brush at hair roots until the hair is completely dry.

3 **(Fig. F)** To remove the brush from the hair, press the rotation direction button (⑤) in the opposite direction.

- **(Fig. H, I, J)** To create flicks, only press the rotation direction button (⑤) in either inwards or outwards direction to style only hair ends.

With retractable bristle brush

1 **(Fig. C)** Turn the knob (⑩) to fully extract the bristles.
2 **(Fig. K)** Wrap hair tips once around the barrel.
3 **(Fig. L)** Once the hair is secure, press the rotating button (⑤) to wind up the hair.
4 Keep the brush in the position until your hair is completely dry.
5 **(Fig. M)** Turn the knob to retract the bristles and remove the brush from your hair.

After styling:
Apply hair spray to your hair to fix the style for long lasting result.

Styling Tips

- The brush attachments work the best when hair is 80% dry.
- It is recommended to use **LOW SPEED** setting when styling with retractable bristle brush.
- Take smaller hair strand for more defined result.
- To avoid hair from tangling, try instead to have short stops when using the rotation buttons to ensure hair is nicely rolled onto the barrel.

4 After use

1 Switch off and unplug the appliance.
2 Place it on a heat-resistant surface until it cools down.
3 Clean the appliance and attachments with a damp cloth. Remove hairs and dust from the brush attachment with your fingers but never insert metal objects into the appliance for cleaning.
4 Always use the protection cap to store the brush attachment.
5 Keep the appliance in a safe and dry place, free of dust. You can also hang the appliance with its hanging loop (⑦).

5 Guarantee and service

If you need information e.g. about replacement of an attachment or if you have a problem, please visit the Philips website at www.philips.com/support or contact the Philips Customer Care Centre in your country. The phone number is in the worldwide guarantee leaflet. If there is no Consumer Care Centre in your country, go to your local Philips dealer.

6 Troubleshooting

Problem	Cause	Solution
The appliance does not work at all.	The fuse of power socket to which the appliance has been connected may be broken.	Check the fuse for this power socket in your home.
	The appliance may have overheated and switched itself off.	Unplug the appliance and let it cool down for a few minutes. Before you switch on the appliance again, check the grilles to make sure they are not blocked by fluff, hair, etc.

Български

Поздравяваме ви за покупката и добре дошли във Philips! За да се възползвате изцяло от предлаганата от Philips поддръжка, регистрирайте изделието си на www.philips.com/welcome.

1 Важно

Преди да използвате уреда, прочетете внимателно това ръководство за потребителя и го запазете за справка в бъдеще.

- ПРЕДУПРЕЖДЕНИЕ: Не използвайте уреда близо до вода.
- Ако уредът се използва в банята, след употреба го изключвайте от контакта. Близостта до вода води до риск, дори когато уредът не работи.
- ПРЕДУПРЕЖДЕНИЕ: Не използвайте уреда близо до вани, душове, мивки или други съдове, съдържащи вода.
- След употреба винаги изключвайте уреда от контакта.
- При прегряване уредът се изключва автоматично. Изключете уреда и го оставете да изстива няколко минути. Преди да включите отново уреда, проверете дали решетките не са задръстени с пух, косми и др.
- С оглед предотвратяване на опасност, при повреда в захранващия кабел той трябва да бъде сменен от Philips, оторизиран от Philips сервиз или квалифициран техник.
- Този уред може да се използва от деца на възраст над 8 години и от хора с намалени физически възприятия или умствени недостатъци или без опит и познания, ако са инструктирани за безопасна употреба на уреда и са под наблюдение с цел гарантиране на безопасна употреба и ако са им разяснени евентуалните опасности. Не позволявайте на деца да си играят с уреда. Не позволявайте на деца да извършват почистване или поддръжка на уреда без надзор.
- За допълнителна защита ви съветваме да инсталирате в електрозахранващата мрежа на банята дефектно-токова защита (RCD). Тази RCD трябва да е с номинален работен ток на утечка не повече от 30 mA. Обърнете се за съвет към квалифициран електротехник.
- За избягване на токов удар не пъхайте метални предмети през решетките за въздух.
- Никога не блокирайте притока на въздух през решетката.
- Преди да включите уреда в контакта, проверете дали посоченото върху уреда напрежение отговаря на това на местната електрическа мрежа.
- Не използвайте уреда за цели, различни от указаното в това ръководство.
- Не използвайте уреда на изкуствена коса.
- Никога не оставяйте уреда без надзор, когато е включен в електрическата мрежа.
- Никога не използвайте аксесоари или части от други производители или такива, които не са специално препоръчвани от Philips. При използване на такива аксесоари или части вашата гаранция става невалидна.
- Не навивайте захранващия кабел около уреда.
- Изчакайте уреда да изстине, преди да го приберете.
- Използвайте уреда само върху човешка коса.
- Не позволявайте на горещите повърхности на уреда да влязат в контакт с кожата ви.
- Ако уредът се използва на боядисана коса, повърхността на тялото на четката може да се оцвети.
- Не мийте уреда и четките с течаща вода.
- Не включвайте превключвателя за въртене на четката без да сте поставили четка.
- За избягване на токов удар не пъхайте метални предмети през решетките за въздух.

Ниво на шума: Lc= 81 dB[A]

Електромагнитни полета (EMF)

Този уред на Philips е в съответствие с нормативната уредба и всички действащи стандарти, свързани с излагането на електромагнитни излъчвания.

Опазване на околната среда

Продуктът е разработен и произведен от висококачествени материали и компоненти, които могат да бъдат рециклирани и използвани повторно.

Когато към уреда е прикачен задраскан символ на контейнер за отпадъци, това означава, че той се покрива от европейската директива 2012/19/ЕС.

Осведомете се относно местната система за разделно събиране на отпадъците от електрически и електронни продукти.

Моля, съобразявайте се с местните разпоредби и не изхвърляйте старите си изделия с обикновените битови отпадъци. Правилният начин на изхвърляне на старото изделие ще спомогне за отстраняването на потенциални отрицателни последствия за околната среда и човешкото здраве.

2 Въведение

Динамичната четка за обем на Philips е уред за оформяне на прически с въздух, снабден с автоматична ротационна система, за да ви помогне да създадете различни прически, като същевременно поддържа косата ви гладка и лъскава. Неговата 50-милиметрова четка с естествен косъм добавя обем и динамичност, а четката с прибиращи се зъбци създава вълни без заплитания. Уникалното керамично-турмалиново покритие на уреда предпазва и съживява косата ви по време на оформянето на прическата. Това специално покритие е ефективен проводник на топлина, като не сформира горещи точки и добавя блясък с всяко движение.

(Само за HP8664) Йонното освежаване предотвратява начупването и увеличава максимално блясъка на косата ви.

3 Общ преглед

① 50-милиметрова четка с естествен косъм
(Подходяща за добавяне на обем, форма и динамичност за по-дълга коса)
② Бутон за освобождаване на четката
③ Превключвател на скоростта на въртене
(I –НИСКА, II –ВИСОКА)
④ Превключвател на температурата и въздушната струя
⑤ Бутони за посока на въртене
⑥ Дръжка
⑦ Халка за окачване
⑧ Предпазна капачка за 50-милиметровата четка
⑨ Четка с прибиращи се зъбци
(Подходящо за добавяне на изразени вълни без заплитания)
⑩ Бутон за прибиране на зъбците на четката

3 Използване на уреда за оформяне на прически с въздух

Препоръчваме ви да упражните използването на уреда 2 или 3 пъти, докато свикнете да работите с него. За начало започнете с **НИСКАТА** скорост (③) на въртене.

Забележка

- Винаги оставяйте уреда и приставките да се охладят, преди да поставяте или сваляте приставки.
- Уредът е най-ефикасен, когато косата е подсушена с кърпа.
- За да се предотврати ненужно скубане, уредът е снабден със система за защита. Ако натискът на вашата коса върху четката премине определена граница, въртенето се забавя.

1 **(Фиг. A)** Изберете приставката с четка, която е най-подходяща за вашата коса, и я сглобете към уреда.
   - **(Фиг. B)** За да премахнете приставката, натиснете бутона за освобождаване на четката (②) и я извадете.

2 Срешете косата си и я разделете на малки кичури.

3 Изберете желаната настройка, за да включите уреда (④):
   - ≀ **Care** : Щадяща температура и силна въздушна струя за фиксиране на прическата.
   - ≀ : Висока температура и силна въздушна струя за бързо сушене.
   - ⌇ : Умерена температура и умерена въздушна струя за предпазване на мократа коса от прекалено изсушаване.
   - **0** : Изключено

↳ (Само за HP8664) Функцията за йонизиране се включва автоматично при включване на уреда. Функцията дава допълнителен блясък и намалява начупването.

С 50-милиметрова четка с естествен косъм

1 **(Фиг. E)** Вмъкнете четката в краищата на косата. Натиснете бутона за посоката на въртене (⑤), навийте косата нагоре, до корените.

2 Задръжте четката в корените, докато косата не изсъхне напълно.

3 **(Фиг. F)** За да премахнете четката от косата, натиснете бутона за посока на въртене (⑤) в обратната посока.

- **(Фиг. H, I, J)** За да направите извивки, просто натиснете бутона за посока на завъртане (⑤) навътре или навън, за да оформите само краищата на косата.

С четка с прибиращи се зъбци

1 **(Фиг. C)** Завъртете ключа за прибиране на зъбците (⑩), за да ги извадите изцяло.
2 **(Фиг. K)** Навийте краищата на косата още веднъж около стеблото.
3 **(Фиг. L)** След като косата е здраво захваната, натиснете бутона за завъртане (⑤), за да навиете косата нагоре.
4 Дръжте четката в това положение, докато косата не изсъхне напълно.
5 **(Фиг. M)** Завъртете ключа, за да приберете зъбците, и извадете четката от косата си.

След оформянето:
Сложете лак за коса на косата, за да фиксирате прическата за по-дълготрайни резултати.

Съвети за оформянето

- Приставките с четки работят най-добре, когато косата е 80% суха.
- Препоръчително е да използвате настройката за НИСКА СКОРОСТ, когато оформяте с четката с прибиращи се зъбци.
- Захващайте по-малки кичури за по-изразени резултати.
- За да избегнете заплитане на косата, пробвайте да спирате за кратко, като използвате бутоните за въртене, за да сте сигурни, че косата е добре навита на стеблото.

4 След употреба

1 Изключете уреда и извадете щепсела от контакта.
2 Оставете уреда върху топлоустойчива повърхност, докато се охлади.
3 Почистете уреда и четките с влажна кърпа. Почиствайте с пръсти космите и праха от приставките с четки, но никога не вкарвайте в уреда метални предмети, за да го почистите.
4 Винаги поставяйте предпазната капачка при съхранение на приставките с четки.
5 Приберете уреда на безопасно и сухо място без прах. Можете също да окачите уреда на халката за окачване (⑦).

5 Гаранция и сервиз

Ако се нуждаете от информация, например за замяна на приставка, или имате проблем, посетете уеб сайта на Philips на адрес www.philips.com/support или се обърнете към Центъра за обслужване на клиенти на Philips във вашата страна. Телефонният номер е посочен в международната гаранционна карта. Ако във вашата страна няма Център за обслужване на потребители, обърнете се към местния търговец на уреди на Philips.

6 Отстраняване на неизправности

Проблем	Причина	Решение
Уредът не работи изобщо.	Предпазителят на контакта, в който е включен уредът, може да е повреден.	Проверете бушона за този контакт.
	Уредът може да е прегрял и да се е изключил сам.	Изключете уреда и го оставете да изстива няколко минути. Преди да включите отново уреда, проверете дали решетките не са задръстени с пух, косми и др.

Čeština

Gratulujeme k nákupu a vítáme vás mezi uživateli výrobků společnosti Philips! Chcete-li využívat všech výhod podpory nabízené společností Philips, zaregistrujte svůj výrobek na adrese www.philips.com/welcome.

1 Důležité informace

Před použitím tohoto přístroje si pečlivě přečtěte tuto uživatelskou příručku a uschovejte ji pro budoucí použití.

- VAROVÁNÍ: Nepoužívejte tento přístroj v blízkosti vody.
- Pokud je přístroj používán v koupelně, odpojte po použití jeho síťovou zástrčku ze zásuvky, neboť blízkost vody představuje riziko i v případě, že je přístroj vypnutý.
- VAROVÁNÍ: Nepoužívejte přístroj v blízkosti van, sprch, umyvadel nebo jiných nádob s vodou.
- Po použití přístroj vždy odpojte z napájení.
- Pokud se přístroj přehřeje, automaticky se vypne. Odpojte přístroj a nechte ho několik minut vychladnout. Než přístroj znovu zapnete, přesvědčte se, že mřížky vstupu a výstupu vzduchu nejsou blokovány například prachem, vlasy apod.
- Pokud je poškozen napájecí kabel, musí jeho výměnu provést společnost Philips, autorizovaný servis společnosti Philips nebo obdobně kvalifikovaní pracovníci, aby se předešlo možnému nebezpečí.
- Děti od 8 let věku a osoby s omezenými fyzickými, smyslovými nebo duševními schopnostmi nebo nedostatkem zkušeností a znalostí mohou tento přístroj používat v případě, že jsou pod dohledem nebo byly poučeny o bezpečném používání přístroje a chápou rizika, která mohou hrozit. Děti si s přístrojem nesmí hrát. Čištění a uživatelskou údržbu nesmí provádět děti bez dozoru.
- Jako dodatečnou ochranu doporučujeme instalovat do elektrického obvodu koupelny proudový chránič. Jmenovitý zbytkový provozní proud tohoto proudového chrániče nesmí být vyšší než 30 mA. Více informací vám poskytne elektrikář.
- Nevkládejte kovové předměty do mřížek pro vstup a výstup vzduchu. Předejdete tak úrazu elektrickým proudem.
- Mřížky pro vstup vzduchu udržujte trvale volné.
- Před zapojením přístroje se ujistěte, zda napětí uvedené na přístroji odpovídá místnímu napětí.
- Nepoužívejte přístroj k účelům, které nejsou popsány v tomto návodu.
- Přístroj nepoužívejte na umělé vlasy.
- Je-li přístroj připojen k napájení, nikdy jej neponechávejte bez dozoru.
- Nikdy nepoužívejte příslušenství nebo díly od jiných výrobců nebo takové, které nebyly doporučeny společností Philips. Použijete-li takové příslušenství nebo díly, pozbývá záruka platnosti.
- Nenavíjejte na přístroj napájecí kabel.
- Před uložením přístroje počkejte, až zcela vychladne.
- Přístroj používejte pouze na lidské vlasy.
- Dbejte, aby se horké plochy přístroje nedotýkaly pokožky.
- Použijete-li přístroj na barvené vlasy, může dojít k zabarvení povrchu kartáče.
- Přístroj ani kartáče neoplachujte pod tekoucí vodou.
- Neaktivujte rotační spínač kartáče, nejsou-li k přístroji připojeny žádné nástavce.
- Nevkládejte kovové předměty do mřížek pro vstup a výstup vzduchu. Předejdete tak úrazu elektrickým proudem.

Hladina hluku: Lc = 81 dB (A)

Elektromagnetická pole (EMP)

Tento přístroj Philips odpovídá všem platným normám a předpisům týkajícím se elektromagnetických polí.

Životní prostředí

Tento výrobek je navržen a vyroben z materiálů a komponentů nejvyšší kvality, které je možné recyklovat a opětovně použít.

Pokud je výrobek označen tímto symbolem přeškrtnutého kontejneru, znamená to, že výrobek podléhá evropské směrnici 2012/19/EU.

Zjistěte si informace o místním systému sběru tříděného odpadu elektrických a elektronických výrobků.

Postupujte podle místních nařízení a nelikvidujte staré výrobky spolu s běžným komunálním odpadem. Správnou likvidací starého výrobku pomůžete předejít možným negativním dopadům na životní prostředí a lidské zdraví.

2 Úvod

Philips Volumebrush je kulmofén s automatickým rotačním systémem, který vám pomůže docílit různých stylů účesu a udržet přitom vlasy jemné a zářivé. 50mm kartáč s přirozenými štětinami dodává vlasům objem a pružnost, zatímco zasunovací kartáč vytváří výrazné vlny bez zacuchání. Jedinečný turmalínový keramický povrch kulmy vlasy při úpravě chrání a oživuje. Tento speciální povrch zajišťuje efektivní vedení tepla bez vytváření horkých míst a každým tahem vlasům dodává lesk.

(Pouze u modelu HP8664) Ionická úprava předchází zacuchání vlasů a dodává vlasům maximální lesk.

3 Přehled

① 50mm kartáč s přirozenými štětinami
(Vhodný pro zvětšení objemu, tvarování a dodání pružnosti delším vlasům)
② Uvolňovací tlačítko kartáče
③ Přepínač rychlosti otáčení (I – NÍZKÁ, II – VYSOKÁ)
④ Přepínač teploty a proudu vzduchu
⑤ Tlačítka ovládání směru otáčení
⑥ Rukojeť
⑦ Poutko pro zavěšení
⑧ Ochranný kryt pro 50mm kartáč
⑨ Zasunovací kartáč
(Vhodný pro vytváření výrazných vln bez zacuchání)
⑩ Uvolňovací tlačítko

3 Použití horkovzdušného kulmofénu

Doporučujeme se při práci s přístrojem dvakrát nebo třikrát vyzkoušet, abyste se s ním naučili zacházet. S nácvikem začněte při **NÍZKÉ** rychlosti otáčení (③).

Poznámka

- Před připojováním nebo odpojováním nástavců vždy nechte přístroj a nástavce vychladnout.
- Na takto vysušených vlasech je přístroj nejefektivnější.
- Přístroj je vybaven funkcí zabezpečení, která zabraňuje nadměrnému vytrhávání vlasů. Pokud dojde k překročení určitého limitu v napnutí vlasů na kartáči, otáčení se zpomalí.

1 **(obr. A)** Vyberte si kartáčový nástavec, který je pro vybraný účes nejvhodnější, a zaklapněte ho do kulmy.
   - **(obr. B)** Kartáčový nástavec sejmete stisknutím uvolňovacího tlačítka kartáče (②) a vysunutím nástavce.

2 Učešte si vlasy a rozdělte je na menší prameny.

3 Přístroj zapnete volbou požadovaného nastavení (④):
   - ≀ **Care** : Šetrná teplota a silný proud vzduchu pro zpevnění účesu.
   - ≀ :Vysoká teplota a silný proud vzduchu pro rychlé vysoušení.
   - ⌇ : Mírná teplota a jemný proud vzduchu pro ochranu vlhkých vlasů před přesušením.
   - **0** :Vypnuto

↳ (Pouze u modelu HP8664) Funkce ionizace se automaticky aktivuje při zapnutí přístroje. Funkce poskytuje dodatečný lesk a redukuje zacuchání.

Použití 50mm kartáče s přirozenými štětinami

1 **(obr. E)** Kartáč přiložte ke konečkům vlasů. Stiskněte tlačítko ovládání směru otáčení (⑤) a naviňte kartáč až ke kořínkům vlasů.

2 Kartáč u kořínků přidržte až do úplného vysušení vlasů.

3 **(obr. F)** Stisknutím tlačítka ovládání směru otáčení (⑤) v opačném směru pramen vlasů z kartáče odviňte.

- **(obr. H, I, J)** Chcete-li vlasy podtočit nebo natočit, stačí stisknout tlačítko ovládání směru otáčení (⑤) a zatočit konce pramenů dovnitř nebo ven.

Použití zasunovacího kartáče

1 **(obr. C)** Pomocí regulátoru zasunutí štětinek (⑩) štětinky plně vysuňte.
2 **(obr. K)** Obtočte konečky vlasů jednou kolem válce.
3 **(obr. L)** Když jsou konečky vlasů kolem válce obtočené, stiskněte tlačítko otáčení (⑤) a vlasy naviňte.
4 Přidržte kartáč v této pozici, dokud nebudou vlasy úplně suché.
5 **(obr. M)** Otočením regulátoru zasuňte štětinky a vytáhněte kartáč z vlasů.

Po úpravě:
Aby váš účes dlouho vydržel, použijte lak na vlasy.

Tipy pro tvarování vlasů

- Kartáčový nástavec funguje nejlépe, když jsou vlasy z 80 % suché.
- Pokud vlasy upravujete pomocí zasunovacího kartáče, doporučuje se nastavit NÍZKOU rychlost otáčení.
- Pokud chcete dosáhnout výraznějších výsledků, použijte menší pramen vlasů.
- Abyste předešli zacuchání vlasů, dělejte krátké pauzy mezi střídáním směru otáčení. Docílíte tak rovnoměrného rozprostření vlasů na válci.

4 Po použití

1 Přístroj vypněte a odpojte od sítě.
2 Položte jej na žáruvzdorný povrch, dokud nevychladne.
3 Přístroj a jeho nástavce čistěte vlhkým hadříkem. Z kartáčového nástavce rukou odstraňte vlasy a prach; nikdy ale do přístroje za účelem čištění nevkládejte kovové předměty.
4 Pro skladování kartáčového nástavce vždy používejte ochranný kryt.
5 Přístroj skladujte na bezpečném, suchém a bezprašném místě. Přístroj lze také zavěsit za poutko (⑦).

5 Záruka a servis

Pokud byste měli jakýkoli problém (např. s výměnou nástavce) nebo pokud potřebujete nějakou informaci, navštivte webovou stránku společnosti Philips www.philips.com/support nebo se obraťte na středisko péče o zákazníky společnosti Philips ve vaší zemi. Telefonní číslo je uvedeno v letáčku s celosvětovou zárukou. Pokud se ve vaší zemi středisko péče o zákazníky společnosti Philips nenachází, obraťte se na místního prodejce výrobků Philips.

6 Odstraňování problémů

Problém	Příčina	Řešení
Přístroj vůbec nefunguje.	Zásuvka, ke které je přístroj připojen, není pravděpodobně pod proudem.	Zkontrolujte, zda jsou v pořádku pojistky ve vašem domě.
	Mohlo dojít k přehřátí přístroje a k jeho automatickému vypnutí.	Odpojte přístroj a nechte ho několik minut vychladnout. Než přístroj znovu zapnete, přesvědčte se, že mřížky vstupu a výstupu nejsou blokovány například prachem, vlasy apod.

Eesti

Õnnitleme ostu puhul ja tervitame Philipsi poolt! Philipsi pakutava tootetoe eeliste täielikuks kasutamiseks registreerige oma toode saidil www.philips.com/welcome.

1. Tähtis

Enne seadme kasutamist lugege seda kasutusjuhendit hoolikalt ja hoidke see edaspidiseks alles.

- HOIATUS: ärge kasutage seda seadet vee läheduses.
- Pärast seadme kasutamist vannitoas võtke pistik kohe pistikupesast välja, kuna vee lähedus kujutab endast ohtu ka väljalülitatud seadme korral.
- HOIATUS: ärge kasutage seda seadet vannide, dušših, basseinide või teiste vettsisaldavate anumate läheduses.
- Võtke seade alati pärast kasutamist vooluvõrgust välja.
- Ülekuumenemisel lülitub seade automaatselt välja. Lülitage seade vooluvõrgust välja ja laske mõned minutid jahtuda. Enne kui lülitate seadme uuesti sisse, kontrollige, ega õhuavad pole ebemete, juuste vms ummistunud.
- Kui toitejuhe on kahjustatud, peab selle ohtlike olukordade vältimiseks uue vastu vahetama Philips, Philipsi volitatud hoolduskeskus või samaväärset kvalifikatsiooni omav isik.
- Seda seadet võivad kasutada lapsed alates 8. eluaastast ning füüsiliste puuete ja vaimuhäiretega isikud või isikud, kellel puuduvad kogemused ja teadmised, kui neid valvatakse või neile on antud juhendid seadme ohutu kasutamise kohta ja nad mõistavad sellega seotud ohte. Lapsed ei tohi seadmega mängida. Lapsed ei tohi seadet ilma järelevalveta puhastada ega hooldada.
- Täiendavaks kaitseks soovitame vannitoa elektrisüsteemi paigaldada rikkevoolukaitsme (RCD). Rikkevoolukaitsme (RCD) rakendusvool ei tohi ületada 30 mA. Küsige elektrikult nõu.
- Elektrilöögi ärahoidmiseks ärge sisestage õhuava vahelt seadmesse metallesemeid.
- Ärge kunagi katke õhuavasid kinni.
- Enne seadme sisselülitamist kontrollige, kas seadmele märgitud pinge vastab kohaliku elektrivõrgu pingele.
- Ärge kasutage seadet muuks kui selles kasutusjuhendis kirjeldatud otstarbeks.
- Ärge tehke seadmega soengut kunstjuustele.
- Ärge jätke kunagi elektrivõrku ühendatud seadet järelevalveta.
- Ärge kunagi kasutage teiste tootjate poolt tehtud tarvikuid või osi, mida Philips ei ole eriliselt soovitanud. Selliste tarvikute või osade kasutamisel kaotab garantii kehtivuse.
- Ärge kerige toitejuhet ümber seadme.
- Enne hoiukohta panekut laske seadmel täielikult maha jahtuda.
- Kasutage seadet ainult inimese juustel.
- Vältige seadme kuumade pindade kokkupuudet nahaga.
- Kui kasutate seadet värvitud juustel, võib hariotsikute pind määrduda.
- Ärge loputage seadet/hariotsikuid kraani all.
- Ärge vajutage hariotsiku pöörlemise nuppu kui hariotsik ei ole fööni külge kinnitatud.
- Elektrilöögi ärahoidmiseks ärge sisestage õhuava vahelt seadmesse metallesemeid.

Müratase: Lc = 81 dB (A)

Elektromagnetväljad (EMF)

See Philipsi seade vastab kõikidele kokkupuudet elektromagnetiliste väljadega käsitlevatele kohaldatavatele standarditele ja õigusnormidele.

Keskkond

Teie toode on kavandatud ja toodetud kvaliteetsetest materjalidest ning detailidest, mida saab ümber töötada ja taaskasutada.

Kui toote külge on kinnitatud selline läbikriipsutatud prügikasti sümbol, siis kehtib tootele Euroopa direktiiv 2012/19/EL.

Palun tutvuge kohaliku elektriliste ja elektrooniliste toodete kogumissüsteemiga.

Toimige oma kohalikele seadustele vastavalt ja ärge käidelge vanu tooteid koos olmeprügiga. Vana toote õige kõrvaldamine aitab vältida võimalikke negatiivseid tagajärgi keskkonnale ja inimeste tervisele.

2. Sissejuhatus

Philipsi Dynamic Volumebrush on automaatse pöörlemissüsteemiga koolutaja, mis aitab luua erinevaid soenguid, hoides samal ajal juukseid siledate ja läikivatena. Selle 50 mm looduslike harjastega hari lisab kohevust ja voogavust, samal ajal kui sissetõmmatavate harjastega hari teeb silmapaistva laine ilma pusadeta. Koolutaja ainulaadne keraamiline turmaliinkate kaitseb juukseid ja annab neile soengu tegemise ajal jõudu. See eriline kate juhib tõhusalt soojust ilma kuumalaikudeta ning lisab sära iga tõmbega.

(Üksnes mudelil HP8664) Ioniseeriv hooldus hoiab ära juuste sassimineku ja muudab juuksed maksimaalselt läikivaks.

3. Ülevaade

① 50 mm looduslike harjastega hari
(Sobib pikematele juustele kohevuse, lopsakuse ja voogavuse lisamiseks)
② Harja vabastusnupp
③ Pöörlemiskiiruse lüliti (I -VÄIKE, II -SUUR)
④ Temperatuuri ja õhuvoo lüliti
⑤ Pöörlemissuuna nupud
⑥ Käepide
⑦ Riputusaas
⑧ Kaitsekate 50 mm harjastega harjale
⑨ Sissetõmmatavate harjastega hari
(Sobib silmapaistvate lainete tegemiseks ilma pusadeta)
⑩ Harjaste sissetõmbamise nupp

3 Koolutaja kasutamine

Soovitame harjutada seadmega 2-3 korda, et harjuksite sellega, kuidas see töötab. Alustuseks proovige **VÄIKEST** pöörlemiskiirust (③) sellise harjutamise käigus.

Märkus.

- Enne otsikute külgeühendamist või äravõtmist laske seadmel ja selle otsikutel alati jahtuda.
- Seade toimib kõige tõhusamalt, kui juuksed on käterätiga kuivatatud.
- Juuksekarvade liigse sikutamise vältimiseks on seade varustatud vastava kaitsefunktsiooniga. Kui juustest lähtuv surve harja pöörlemisele ületab teatud piiri, hakkab hari aeglasemalt pöörlema.

1 **(joon. A)** Valige hari, mis vastab kõige paremini teie soovitud soengule, ja lükake see koolutaja külge.
   - **(joon. B)** Harja eemaldamiseks vajutage harja vabastusnuppu (②) ja tõmmake see küljest ära.

2 Kammige juuksed läbi ja jaotage need salkudeks.

3 Seadme sisselülitamiseks valige soovitud seade (④):
   - ≀ **Care** : hooliv temperatuur ja tugev õhuvoog soengu kujundamiseks.
   - ≀ : kõrge temperatuur ja tugev õhuvoog kiireks kuivatamiseks.
   - ⌇ : soe temperatuur ja õrn õhuvoog, et kaitsta niiskeid juukseid liigse kuivamise eest.
   - **0** : välja

↳ (Üksnes mudelil HP8664) Ioonivoo funktsioon aktiveerub seadme sisselülitamisel automaatselt. See funktsioon annab täiendavat läiget ning vähendab juuste sassiminekut.

50 mm looduslike harjastega harjaga

1 **(joon. E)** Pange hari juukseotstesse. Vajutage pöörlemissuuna nuppu (⑤) ja rullige juuksejuurteni.

2 Hoidke harja peanaha lähedal, kuni juuksed on täiesti kuivanud.

3 **(joon. F)** Harja juustest eemaldamiseks vajutage pöörlemissuuna nuppu (⑤) vastupidises suunas.

- **(joon. H, I, J)** Lainete tegemiseks vajutage vaid pöörlemissuuna nuppu (⑤), pöörates ainult juukseotstesse soengu kujundamiseks seadet kas sisse- või väljapoole.

Sissetõmmatavate harjastega harjaga

1 **(joon. C)** Keerake nuppu (⑩) harjaste täielikult väljatõmbamiseks.
2 **(joon. K)** Keerake juukseotsad ühe korra ümber rulliku.
3 **(joon. L)** Kui juuksed on kindlalt kinnitatud, vajutage pöörlemisnuppu (⑤), et juuksed kokku kerida.
4 Hoidke harja selles asendis, kuni juuksed on täiesti kuivad.
5 **(joon. M)** Harjaste sissetõmbamiseks ja harja juustest eemaldamiseks keerake nuppu.

Soengutegemise järel:
kauakestva tulemuse saamiseks kandke juustele soengu fikseerimiseks juukselakki.

Soengu tegemise soovitused

- Harjad toimivad kõige paremini siis, kui juuksed on 80% kuivad.
- Kui teete soengut sissetõmmatavate harjastega harjaga, on soovitatav kasutada VÄIKESE KIIRUSE seadet.
- Silmapaistvama tulemuse saamiseks võtke väiksem juuksesalk.
- Juuste sassimineku vältimiseks püüdke teha lühikesi pause pöörlemisnuppude kasutamisel, et juuksed saaksid kenasti rullikule rullitud.

4 Pärast kasutamist

1 Lülitage seade välja ja tõmmake toitepistik pistikupesast.
2 Asetage see kuumusekindlale pinnale jahtuma.
3 Puhastage seadet ja selle osi niiske lapiga. Eemaldage harjalt sõrmede abil juuksekarvad ja tolm, kuid ärge kunagi kasutage puhastamisel metallesemeid.
4 Harja hoiustamisel kasutage alati kaitsekatet.
5 Hoiustage seade ohutus ja kuivas tolmuvabas kohas. Samuti võite selle riputusaasa (⑦) abil üles riputada.

5 Garantii ja hooldus

Kui vajate teavet, nt mõne tarviku vahetamise kohta, aga ka probleemide korral, külastage Philipsi veebisaiti www.philips.com/support või võtke ühendust oma riigi Philipsi klienditeeninduskeskusega. Telefoninumbri leiate ülemaailmselt garantiilehelt. Kui teie riigis ei ole klienditeeninduskeskust, pöörduge Philipsi toodete kohaliku müügiesindaja poole.

6 Veaotsing

Probleem	Põhjus	Lahendus
Seade ei hakka tööle.	Võimalik, et pistikupesa, kuhu seade on ühendatud, kaitse on katki.	Kontrollige pistikupesa kaitset.
	Seade on võib-olla ülekuumenenud ja automaatselt välja lülitunud.	Lülitage seade vooluvõrgust välja ja laske mõned minutid jahtuda. Enne kui lülitate seadme uuesti sisse, kontrollige, ega õhuavad pole ebemete, juuste vms ummistunud.

Hrvatski

Čestitamo vam na kupnji i dobro došli u Philips! Kako biste u potpunosti iskoristili podršku koju nudi Philips, registrirajte svoj uređaj na www.philips.com/welcome.

1 Važno

Prije uporabe aparata pažljivo pročitajte ovaj korisnički priručnik i spremite ga za buduće potrebe.

- UPOZORENJE: Ovaj aparat nemojte koristiti blizu vode.
- Kada aparat koristite u kupaonici, iskopčajte ga nakon korištenja jer blizina vode predstavlja opasnost, čak i kada je aparat isključen.
- UPOZORENJE: Aparat nemojte koristiti blizu kada, tuševa, umivaonika ili posuda s vodom.
- Nakon uporabe aparat iskopčajte.
- Ako se aparat pregrije, automatski će se isključiti. Isključite aparat te ga nekoliko minuta ostavite da se ohladi. Prije no što ponovo uključite aparat provjerite rešetke kako biste se uvjerili da nisu blokirane nakupinama prašine, kose itd.
- Ako se kabel za napajanje ošteti, mora ga zamijeniti tvrtka Philips, ovlašteni Philips servisni centar ili neka druga kvalificirana osoba kako bi se izbjegle potencijalno opasne situacije.
- Ovaj aparat mogu koristiti djeca iznad 8 godina starosti i osobe sa smanjenim fizičkim ili mentalnim sposobnostima te osobe koje nemaju dovoljno iskustva i znanja, pod uvjetom da su pod nadzorom ili da su primili upute u vezi rukovanja aparatom na siguran način te razumiju moguće opasnosti. Djeca se ne smiju igrati aparatom. Ako nisu pod nadzorom, djeca ne smiju čistiti aparat ili ga održavati.
- Kao dodatnu zaštitu savjetujemo montiranje zaštitne strujne sklopke (RCD) u strujni krug koji opskrbljuje kupaonicu. Ta sklopka mora imati preostalu radnu električnu energiju koja ne prelazi 30 mA. Savjet zatražite od montažera.
- Nemojte umetati metalne predmete u rešetke za propuštanje zraka kako biste izbjegli opasnost od strujnog udara.
- Nikada ne blokirajte rešetke za propuštanje zraka.
- Prije no što priključite aparat provjerite odgovara li mrežni napon naveden na aparatu naponu lokalne električne mreže.
- Aparat upotrebljavajte isključivo za radnje opisane u ovim uputama.
- Nemojte koristiti aparat na umjetnoj kosi.
- Dok je aparat priključen na napajanje, nikada ga nemojte ostavljati bez nadzora.
- Nikada nemojte upotrebljavati dodatke ili dijelove drugih proizvođača ili proizvođača koje tvrtka Philips nije izričito preporučila. Ako upotrebljavate takve dodatke ili dijelove, vaše jamstvo prestaje vrijediti.
- Kabel za napajanje ne omatajte oko aparata.
- Prije pohrane pričekajte da se aparat ohladi.
- Aparat koristite isključivo na ljudskoj kosi.
- Pazite da vrele površine aparata ne dođu u kontakt s kožom.
- Ako aparat koristite na obojenoj kosi, na površini tijela četke mogu ostati mrlje.
- Nemojte ispirati aparat/četke pod mlazom vode.
- Nemojte aktivirati prekidač za rotaciju četke ako na aparat nije pričvršćen nijedan nastavak.
- Nemojte umetati metalne predmete u rešetke za propuštanje zraka kako biste izbjegli opasnost od strujnog udara.

Razina buke: Lc = 81 dB (A)

Elektromagnetska polja (EMF)

Ovaj aparat tvrtke Philips sukladan je svim primjenjivim standardima i propisima koji se tiču izloženosti elektromagnetskim poljima.

Zaštita okoliša

Proizvod je proizveden od vrlo kvalitetnih materijala i komponenti, pogodnih za recikliranje i ponovnu uporabu.

Kada se na proizvodu nalazi simbol prekriženog spremnika za sakupljanje otpada, to znači da se na njega odnosi europska direktiva 2012/19/EU.

Upoznajte se s lokalnim sustavom odvojenog prikupljanja električnih i elektroničkih proizvoda.

Poštujte lokalne propise i stare proizvode nemojte odlagati s uobičajenim kućanskim otpadom. Pravilnim odlaganjem starog proizvoda u otpad pridonosite sprječavanju potencijalno negativnih posljedica za okoliš i ljudsko zdravlje.

2 Uvod

Dynamic Volumebrush tvrtke Philips aparat je za oblikovanje i sušenje kose sa sustavom automatske rotacije koji vam pomaže u oblikovanju raznih frizura, istovremeno održavajući kosu glatkom i sjajnom. Njegova četka od 50 mm s prirodnim vlaknima dodaje volumen i podatnost, dok četka s mogućnošću uvlačenja stvara definirane valove bez zapletanja. Aparat ima jedinstvenu keramičku oblogu s turmalinom koja štiti i revitalizira kosu tijekom oblikovanja. Ova posebna obloga učinkovito provodi toplinu bez vrućih mjesta i povećava sjaj svakim potezom.

(Samo za HP8664) Regeneracija ionima sprječava kuštranje i osigurava najveći sjaj kose.

3 Pregled

① Četka od 50 mm s prirodnim vlaknima
(pogodna za volumen, punoću i lepršavost duže kose)
② Gumb za otpuštanje četke
③ Prekidač za brzinu rotacije (I – MALA, II – VELIKA)
④ Prekidač za temperaturu i protok zraka
⑤ Gumbi za smjer rotacije
⑥ Drška
⑦ Kukica za vješanje
⑧ Zaštitna kapica za četku od 50 mm
⑨ Četka s mogućnošću uvlačenja
(pogodna za definirane valove bez zapetljavanja)
⑩ Gumb za uvlačenje vlakana

3 Uporaba aparata Airstyler

Preporučujemo vam da vježbate uporabu aparata 2 do 3 puta kako biste se navikli na njega. Započnite s **MALOM** brzinom rotacije (③) prilikom vježbe.

Napomena

- Prije spajanja i odvajanja nastavaka obavezno ostavite aparat i njegove nastavke da se ohlade.
- Aparat je najučinkovitiji na kosi osušenoj ručnikom.
- Aparat ima sigurnosnu značajku za sprječavanje čupanja. Ako pritisak kose na četku prelazi određeno ograničenje, rotacija će se usporiti.

1 **(sl. A)** Odaberite četku koja najbolje odgovara željenoj frizuri i pričvrstite je na aparat za oblikovanje i sušenje.
   - **(sl. B)** Kako biste odvojili nastavak, pritisnite gumb za otpuštanje četke (②) i povucite nastavak.

2 Kosu počešljajte i podijelite na manje pramenove.

3 Odaberite željenu postavku kako biste uključili aparat (④):
   - ≀ **Care** : Niža temperatura sa snažnim protokom zraka za učvršćivanje frizure.
   - ≀ :Visoka temperatura sa snažnim protokom zraka za brzo sušenje.
   - ⌇ : Lagani protok toplog zraka za zaštitu vlažne kose od isušivanja.
   - **0** : Isključeno

↳ (Samo za HP8664) Funkcija iona automatski se aktivira kada se aparat uključi. Ova funkcija omogućuje dodatni sjaj i smanjuje statički elektricitet.

S četkom od 50 mm s prirodnim vlaknima

1 **(sl. E)** Umetnite četku u vrhove kose. Pritisnite gumb za smjer rotacije (⑤) i uvijte do korijena kose.

2 Zadržite četku namotanu do korijena dok se kosa u potpunosti ne osuši.

3 **(sl. F)** Kako biste izvadili četku iz kose, pritisnite gumb za smjer rotacije (⑤) u suprotnom smjeru.

- **(sl. H, I, J)** Kako biste oblikovali uvojke, samo pritisnite gumb za smjer rotacije (⑤) u smjeru prema unutra ili prema van kako biste oblikovali samo vrhove kose.

S četkom s vlaknima koja se mogu uvući

1 **(sl. C)** Okrenite gumb (⑩) kako biste u potpunosti izvukli vlakna.
2 **(sl. K)** Vrhove kose jednom omotajte oko cijevi.
3 **(sl. L)** Nakon što pričvrstite kosu pritisnite gumb za rotaciju (⑤) kako biste namotali kosu.
4 Držite četku u tom položaju dok se ne osuši.
5 **(sl. M)** Okrenite gumb kako biste uvukli vlakna i izvadite četku iz kose.

Nakon oblikovanja:
Na kosu nanesite lak kako biste fiksirali frizuru i postigli dugotrajne rezultate.

Savjeti za oblikovanje

- Četke su najučinkovitije na kosi koja je 80% suha.
- Preporučuje se uporaba postavke MALE BRZINE prilikom oblikovanja četkom s vlaknima koja se mogu uvući.
- Za bolje definirane rezultate uzimajte male pramenove.
- Kako biste izbjegli zapetljavanje kose, pokušajte s kratkim pauzama prilikom uporabe gumba za rotaciju, tako da se kosa uredno namota na cijev.

4 Nakon uporabe

1 Isključite i iskopčajte aparat.
2 Stavite ga na površinu otpornu na toplinu dok se ne ohladi.
3 Aparat i nastavke čistite vlažnom krpom. Prstima uklonite vlasi i prašinu s četke, ali nikada nemojte umetati metalne predmete u aparat kako biste ga očistili.
4 Prilikom spremanja četki obavezno koristite kapice.
5 Aparat čuvajte na sigurnom i suhom mjestu gdje nema prašine. Aparat možete i objesiti pomoću kukice za vješanje (⑦).

5 Jamstvo i servis

Ako trebate informacije, npr. o zamjeni nekog od nastavaka ili ako imate problem, posjetite web-stranicu tvrtke Philips www.philips.com/support ili se obratite centru za korisničku podršku u svojoj državi. Broj telefona nalazi se u međunarodnom jamstvenom listu. Ako u vašoj državi ne postoji centar za potrošače, obratite se lokalnom prodavaču proizvoda tvrtke Philips.

6 Rješavanje problema

Problem	Uzrok	Rješenje
Aparat uopće ne radi.	Osigurač za utičnicu na koju je aparat priključen možda ne radi.	Provjerite osigurač utičnice.
	Aparat se možda pregrijao i sam isključio.	Isključite aparat te ga nekoliko minuta ostavite da se ohladi. Prije no što ponovo uključite aparat provjerite rešetke kako biste se uvjerili da nisu blokirane nakupinama prašine, kose itd.

Magyar

Köszönjük, hogy Philips terméket vásárolt, és üdvözöljük a Philips világában! A Philips által biztosított teljes körű támogatáshoz regisztrálja termékét a www.philips.com/welcome oldalon.

1. Fontos tudnivalók

A készülék első használata előtt figyelmesen olvassa el a felhasználói kézikönyvet, és őrizze meg későbbi használatra.

- FIGYELMEZTETÉS: Soha ne használja a készüléket víz közelében.
- Ha fürdőszobában használja a készüléket, használat után húzza ki a csatlakozódugót a fali aljzatból, mivel a víz még kikapcsolt készülék esetén is veszélyforrást jelent.
- FIGYELMEZTETÉS: Soha ne használja a készüléket fürdőkád, zuhanyzó, mosdókagyló, vagy egyéb folyadékkal teli edény közelében.
- Használat után mindig húzza ki dugót az aljzatból.
- Túlhevülés esetén a készülék automatikusan kikapcsol. Húzza ki a készülék csatlakozódugóját a fali aljzatból, és néhány percig hagyja hűlni. Mielőtt újra bekapcsolná a készüléket, ellenőrizze a szellőzőrácsot, hogy haj, szösz stb. nem akadályozza-e a levegő áramlását.
- Ha a hálózati kábel meghibásodik, a kockázatok elkerülése érdekében Philips szakszervizben vagy hivatalos szakszervizben ki kell cserélni.
- A készüléket 8 éven felüli gyermekek, illetve csökkent fizikai, érzékelési vagy szellemi képességekkel rendelkező, vagy a készülék működtetésében járatlan személyek is használhatják, amennyiben ezt felügyelet mellett teszik, illetve ismerik a készülék biztonságos működtetésének módját és az azzal járó veszélyeket. Ne engedje, hogy gyermekek játsszanak a készülékkel. Gyermekek felügyelet nélkül nem tisztíthatják a készüléket és nem végezhetnek felhasználói karbantartást rajta.
- A még nagyobb védelem érdekében ajánlott egy hibaáram-védőkapcsoló (RCD) beépítése a fürdőszobát ellátó áramkörbe. Ez a kapcsoló max. 30 mA névleges hibaáramot nem lépheti túl. További tanácsot szakembertől kaphat.
- Az áramütés veszélyének elkerülése érdekében ne helyezzen fémtárgyat a levegőrácsokba.
- Soha ne fedje le a levegő bemeneti rácsot.
- Mielőtt csatlakoztatná a készüléket, ellenőrizze, hogy az azon feltüntetett feszültség megegyezik-e a helyi hálózati feszültséggel.
- Csak a kézikönyvben meghatározott rendeltetés szerint használja a készüléket.
- Ne használja a készüléket műhajhoz vagy parókához.
- Ha a készülék csatlakoztatva van a feszültséghez, soha ne hagyja azt felügyelet nélkül.
- Ne használjon más gyártótól származó, vagy a Philips által jóvá nem hagyott tartozékot vagy alkatrészt. Ellenkező esetben a garancia érvényét veszti.
- Ne tekerje a hálózati csatlakozó kábelt a készülék köré.
- Mielőtt eltenné, várja meg, amíg a készülék lehűl.
- A készüléket csak emberi haj formázásához használja.
- Ügyeljen rá, hogy a készülék forró felületeit ne érintse a bőréhez.
- Ha festett hajon használja a készüléket, a kefe felülete elszíneződhet.
- Ne öblítse le a készüléket vagy a kefefejeket a csap alatt.
- A kefefej forgatását csak akkor kapcsolja be, ha a készülékhez fej van csatlakoztatva.
- Az áramütés veszélyének elkerülése érdekében ne helyezzen fémtárgyat a levegőrácsokba.

Zajszint: Lc = 81 dB [A]

Elektromágneses mezők (EMF)

Ez a Philips készülék az elektromágneses terekre érvényes összes vonatkozó szabványnak és előírásnak megfelel.

Környezetvédelem

Ez a termék kiváló minőségű anyagok és alkatrészek felhasználásával készült, amelyek újrahasznosíthatók és újra felhasználhatók.

A termékhez kapcsolódó áthúzott kerekes kuka szimbólum azt jelenti, hogy a termékre vonatkozik a 2012/19/EU európai irányelv.

Kérjük, tájékozódjon az elektromos és elektronikus hulladékok szelektív gyűjtésének helyi rendszeréről.

Kérjük, a helyi szabályok figyelembevételével járjon el, és ne dobja az elhasznált termékeket a háztartási hulladékgyűjtőbe. Az elhasznált termék megfelelő hulladékkezelése segítséget nyújt a környezettel és az emberi egészséggel kapcsolatos esetleges negatív következmények megelőzésében.

2 Bevezetés

A Philips Dynamic Volumebrush egy automatikus forgatórendszerrel ellátott levegős hajformázó, mellyel különböző frizurákat készíthet magának, miközben haja fényes és ragyogó marad. 50 mm-es természetes sörtéjű kefeje dússá és lágy esésűvé teszi haját, míg a behúzható kefe gubancmentes hullámokat varázsol. A hajformázó egyedülálló turmalin kerámiabevonata megóvja és revitalizálja haját használat közben. Ez a különleges bevonat hatékonyan vezeti a hőt, nincsenek rajta forró foltok, és minden egyes simítással ragyogóbbá teszi a hajat.

(Csak a HP8664 esetén) Az ionos kondicionálás sima hajat és maximális ragyogást biztosít.

3 Áttekintés

① 50 mm-es természetes sörtéjű kefe
(Alkalmas a haj dúsítására, tartást ad és lágy esésűvé teszi a hajat; hosszabb hajhoz is ideális)
② Kefekioldó gomb
③ Forgássszabályozó kapcsoló
(I – alacsony fokozat, II – magas fokozat)
④ Hőmérséklet- és légáramlás-szabályozó kapcsoló
⑤ Forgásirányváltó gombok
⑥ Markolat
⑦ Akasztógyűrű
⑧ Védősapka az 50 mm-es sörtéjű keféhez
⑨ Behúzható sörtéjű hajkefe
(Alkalmas hullámok készítéséhez, gubancolódás nélkül)
⑩ Sörtevisszahúzó gomb

3 A hajformázó használata

Javasoljuk, hogy kétszer-háromszor gyakorolja a készülék használatát, hogy megismerkedjen annak működésével. A gyakorláshoz használja először a forgási sebesség **alacsony** fokozatát (③).

Megjegyzés

- A kefefejek csatlakoztatása és leválasztása előtt várja meg, amíg a készülék és a fejek lehűlnek.
- A készülék enyhén nedves hajon a leghatékonyabb.
- A beépített biztonsági funkció megakadályozza, hogy a készülék túlságosan húzza a hajat. Ha a kefén lévő hajra nehezedő nyomás túllépi a megadott értéket, a kefefej forgása lelassul.

1 **(Ábra: A)** Válassza ki a kívánt frizurához leginkább illő kefefejet, és pattintsa azt fel a hajformázóra.
   - **(Ábra: B)** A kefefej eltávolításához nyomja meg a kefekioldó gombot (②), majd húzza azt le.

2 Fésülje át, és válassza több kis tincsre haját.

3 A kívánt beállítás kiválasztásával kapcsolja be a készüléket (④):
   - ≀ **Care** : Kímélő hőmérséklet és erős légáram a hatékony hajformázáshoz
   - ≀ : Nagy hőmérséklet és erős légáram a gyors szárításhoz
   - ⌇ : Langyos hőmérséklet és gyenge légáram a haj kiszáradásának megelőzésére
   - **0** : Kikapcsolva

↳ (Csak a HP8664 esetén) Az ionizáló funkció a készülék bekapcsolásakor automatikusan működésbe lép. Az ionizáló funkció további csillogást ad, és kisimítja a hajat.

50 mm-es természetes sörtéjű kefével

1 **(Ábra: E)** Illessze a kefét a hajvégekhez. Nyomja meg a forgásirányváltó gombot (⑤), és tekerje fel a haját egészen a haj tövéig.

2 Tartsa a kefét a hajtőnél, egészen addig, amíg a haja teljesen meg nem szárad.

3 **(Ábra: F)** A kefe hajról való leválasztásához nyomja meg a forgásirányváltó gombot (⑤) a másik irányba.

- **(Ábra: H, I, J)** Fürtök készítéséhez csak nyomja meg a forgásirányváltó gombot (⑤) bármelyik irányba a hajvégek formázásához.

Behúzható sörtéjű hajkefével

1 **(Ábra: C)** Forgassa el a sörtebehúzó gombot (⑩) a sörték teljes kiengedéséhez.
2 **(Ábra: K)** Csavarja fel a hajvégeket egyszer a hengerre.
3 **(Ábra: L)** Ha a haj stabilan rögzült, nyomja meg a forgató gombot (⑤) a haj felcsavarásához.
4 Tartsa a kefét a hajában, míg haja teljesen meg nem szárad.
5 **(Ábra: M)** Fordítsa el ismét a gombot a sörték behúzásához, és vegye ki a kefét a hajából.

Hajformázás után:
A tartós eredmény érdekében fújja be haját hajlakkal.

Formázási tippek

- A kefefejek akkor a leghatékonyabbak, ha a haja 80%-ig száraz.
- A behúzható sörtéjű hajkefe használatakor célszerű az alacsony fokozatú forgási sebességet használni.
- A precízebb eredmény eléréséhez kisebb tincseket fogjon össze.
- A gubancok elkerülése érdekében tartson rövid szüneteket a forgató gombok használatakor, így biztosítva, hogy a haj szépen felcsavarodjon a hengerre.

4 Használat után

1 Kapcsolja ki a készüléket, és húzza ki hálózati csatlakozódugóját.
2 Helyezze a készüléket egy hőálló felületre, amíg az ki nem hűl.
3 A készüléket és a kefefejeket nedves ruhával tisztítsa. A kezével távolítsa el a hajszálakat és a port a kefefejekről – fémtárgyakat ne helyezzen a készülékbe tisztításkor.
4 A kefefejeket kizárólag védősapkával együtt tárolja.
5 A készüléket száraz és portól mentes helyen tárolja. A készülék az akasztógyűrű (⑦) segítségével fel is akasztható.

5 Jótállás és szerviz

Ha információra van szüksége, pl. egy tartozék cseréjével kapcsolatban, vagy valamilyen probléma merül fel a használat során, látogasson el a Philips honlapjára www.philips.com/support vagy forduljon az adott ország Philips vevőszolgálatához. A telefonszámot megtalálja a világszerte érvényes garancialevélen. Ha országában nem működik ilyen vevőszolgálat, forduljon a Philips helyi szaküzletéhez.

6 Hibaelhárítás

Probléma	Ok	Megoldás
A készülék egyáltalán nem működik.	Elképzelhető, hogy annak a fali aljzatnak a biztosítéka, amelyhez a készüléket csatlakoztatta, nem működik megfelelően.	Ellenőrizze az ehhez az aljzathoz tartozó biztosítékot.
	A készülék túlhevült, és magától kikapcsolt.	Húzza ki a készülék csatlakozódugóját a fali aljzatból, és néhány percig hagyja hűlni. Mielőtt újra bekapcsolná a készüléket, ellenőrizze a szellőzőrácsot, hogy haj, szösz stb. nem akadályozza-e a levegő áramlását.

Қазақша

Сатып алғаныңыз құтты болсын және Philips компаниясына қош келдіңіз! Philips ұсынатын қолдауды толық пайдалану үшін өнімді www.philips.com/welcome торабында тіркеңіз.

1 Маңызды ақпарат

Құралды қолданар алдында осы пайдаланушы нұсқаулығын мұқият оқып шығыңыз және болашақта анықтама құралы ретінде пайдалану үшін сақтап қойыңыз.

- АБАЙЛАҢЫЗ! Бұл құралды судың жанында пайдаланбаңыз.
- Жуынатын бөлмеде пайдаланып болғаннан кейін, құралды розеткадан ажыратыңыз. Себебі, құралдың өшірілген күйінде де суға жақын орналасуы қауіпті болып есептеледі.
- АБАЙЛАҢЫЗ! Құралды ванна, душ, бассейн немесе сумен толтырылған басқа заттардың жанында қолданбаңыз.
- Қолданып болған соң құралды міндетті түрде розеткадан ажыратыңыз.
- Қатты қызып кетсе, құрал автоматты түрде өшеді. Құралды тоқтан шығарып, оны бірнеше минутқа суытыңыз. Құралды қайтадан тоққа қосар алдында, ауа торын тексеріп, оның мамықпен, шашпен немесе т.б. заттармен жабылып қалмағанын тексеріңіз.
- Қуат сымы зақымданған болса, қауіпті жағдай орын алмауы үшін, оны тек Philips компаниясында, Philips мақұлдаған қызмет орталығында немесе білікті мамандар ауыстыруы керек.
- Бақылау астында болса немесе құралды қауіпсіз түрде пайдалану туралы нұсқаулар алған болса және байланысты қауіптерді түсінсе, бұл құралды 8 және одан жоғары жастағы балалар және дене, сезу немесе ақыл-ой қабілеттері кем я болмаса тәжірибесі мен білімі жоқ адамдар пайдалана алады. Балалар құралмен ойнамауы керек. Балалар тазалауды және пайдаланушының күтуін бақылаусыз орындамауы керек.
- Қосымша қауіпсіздік үшін ваннаның электр желісіне қауіпсіздік мақсатында өшірілу құралын орнату ұсынылады. Бұл құралдың мөлшерленген жұмыс тогы 30 мА мәнінен аспауы керек. Орнатушымен кеңесіңіз.
- Электр шогын алмас үшін, ауа шығатын тесік торға темір заттарды енгізбеңіз.
- Ауа торларын ешқашан жаппаңыз.
- Құралды қосар алдында, онда көрсетілген кернеу жергілікті кернеуге сәйкес келетінін тексеріңіз.
- Құралды нұсқаулықта көрсетілмеген басқа мақсаттарда пайдаланбаңыз.
- Бұл құралды жасанды шашқа қолдануға болмайды.
- Розеткаға қосылып тұрғанда, құралды еш уақытта қадағалаусыз қалдырмаңыз.
- Басқа өндірушілер шығарған немесе Philips компаниясы нақты ұсынбаған қосалқы құралдар мен бөлшектерді пайдаланушы болмаңыз. Ондай қосалқы құралдар мен бөлшектерді пайдалансаңыз, құралдың кепілдігі өз күшін жояды.
- Тоқ сымымен құралды айналдырып ораманыз.
- Құралды жинап қоятынның алдында, оның сәл суығанын күтіңіз.
- Құралмен тек адам шашын кептіріңіз.
- Құралдың ыстық беттерін теріге тигізіп алмаңыз.
- Құралды боялған шаштарға пайдаланғанда, щетканың бетінде дақ пайда болуы мүмкін.
- Құралды/щеткаларды ағын сумен шаймаңыз.
- Щетканы бұрау қосқышын саптама тағылмаған күйде қоспаңыз.
- Электр шогын алмас үшін, ауа шығатын тесік торға темір заттарды енгізбеңіз.

Шу деңгейі: Lc= 81 dB(A).

Электромагниттік өрістер (ЭМӨ)

Осы Philips құралы электромагниттік өрістерге қатысты барлық қолданыстағы стандарттар мен ережелерге сәйкес келеді.

Қоршаған орта

Өнім қайта өңдеуге және қайта пайдалануға болатын жоғары сапалы материалдар мен бөлшектерден жасалған.

Өнімге осы үсті сызылған дөңгелекті қоқыс себетінің белгісі жапсырылған болса, бұл — өнімге 2012/19/EU еуропалық нұсқауы қолданылады деген сөз.

Электр және электрондық бұйымдарды жергілікті жеке жинау жүйесімен танысып алыңыз.

Жергілікті ережелерді сақтап, ескірген бұйымдарды әдеткі қоқысқа қоспай, жеке лақтырыңыздар. Ескірген өнімді қоқысқа дұрыс тастау қоршаған орта мен адам денсаулығына кері әсер тию мүмкіндігінің алдын алуға көмектеседі.

2 Кіріспе

Philips Dynamic Volumebrush — шашты тегіс және жылтыр күйде сақтай отырып, әр түрлі шаш үлгісін жасауға көмектесетін автоматты бұрау жүйесі бар стайлер. Оның 50 мм табиғи тісті тарағы көлем мен қозғалыс беріп, алынатын тарақ ұйыстырмай толқынды жасайды. Стайлердің бірегей турмалин керамикалық қабаты үлгі жасау кезінде қорғайды және күш береді. Осы арнайы қабат бір нүктені қыздырмай жылуды тиімді беріп, әр қозғалыс сайын жылтыр қосады.

(Тек HP8664 үлгісі үшін) Иондық жүйе оратылудан қорғап, шашыңыздың жылтырлығын арттырады.

3. Жалпы шолу

① 50 мм табиғи тісті тарақ
(Ұзын шаштарға көлем мен қозғалыс қосуға ыңғайлы)
② Тарақты босату түймесі
③ Бұрау жылдамдығын қосқыш (I -ТӨМЕН, II -ЖОҒАРЫ)
④ Температура және ауа ағынын қосқыш
⑤ Бұрау бағытының түймелері
⑥ Сап
⑦ Ілмек
⑧ 50 мм тісті тараққа арналған қорғаныш қабы
⑨ Алынатын тарақтар
(Ұйыстырмай толқын жасауға ыңғайлы)
⑩ Қылшықтарды тартуға арналған тұтқа

3 Стайлерді пайдалану

Қалай жұмыс істейтініне үйрену үшін құралды 2-3 рет пайдаланып көруге кеңес беріледі. Жаттығу үшін **ТӨМЕН** бұрау (③) жылдамдығынан бастап көріңіз.

Есте сақтаңыз

- Саптамаларды жалғау немесе ажыратудың алдында оларды және құралдың өзін суытып алыңыз.
- Құрал орамалмен кептірілген шашқа жақсы әсер етеді.
- Құралдың шашты жұлып кетуден қорғайтын қауіпсіздік мүмкіндігі бар. Шаштың щеткаға түсіретін қысымы белгілі бір шектен асса, бұрау жылдамдығы төмендейді.

1 **(A сур.)** Қажетті шаш үлгісіне сәйкес келетін тарақ саптамасын таңдап, оны стайлерге кигізіңіз.
   - **(B сур.)** Саптаманы алып тастау үшін тарақты босату түймесін басып (②), оны алып тастаңыз.

2 Шашыңызды тарап, оны жұқа бөліктерге бөліңіз.

3 Құралды қосу үшін қажетті параметрді таңдаңыз (④):
   - ≀ **Care** : зиян келтірмейтін температуралы күшті ауа ағыны шашты сәндеуде қолайлы.
   - ≀ : жоғары температуралы күшті ауа ағыны шашты жылдам кептіреді.
   - ⌇ : жылы ауа ағыны дымқыл шашты тым қатты кеуіп кетуден сақтайды.
   - **0** : Өшіру

↳ (тек HP8664 үшін ғана) Құралды қосқанда, ион функциясы автоматты түрде қосылады. Бұл функция шашты жылтыратып, оратылудан сақтайды.

50 мм табиғи тісті тарағы бар

1 **(E сур.)** Тарақты шаштың ұшына кіргізіңіз. Бұрау бағытының түймесін басыңыз (⑤), шаштың түптеріне дейін айналдырыңыз.

2 Шаш толықтай кепкенше тарақты шаштың түбінен алмаңыз.

3 **(F сур.)** Тарақты шаштан алып тастау үшін қарама-қарсы бағыттағы бұрау бағытының түймесін (⑤) басыңыз.

- **(H, I, J сур.)** Шаш үлгісін жасау үшін шаш ұштарын ғана сәндеуге бұрау бағытының түймесін (⑤) ішкі немесе сыртқы бағытта жай ғана басыңыз.

Алынатын тарақпен

1 **(C сур.)** Тістерді толығымен шығарып алу үшін (⑩) тұтқаны бұраңыз.
2 **(K сур.)** Шаштың ұштарын дөңгелекті айналдырып ораңыз.
3 **(L сур.)** Шаш қауіпсіз болған кезде оны айналдыру үшін (⑤) бұрау түймесін басыңыз.
4 Шаш толығымен кепкенше тарақты солай ұстап тұрыңыз.
5 **(M сур.)** Тістерді жинап алу үшін тұтқаны бұраңыз да, тарақты шашыңыздан алыңыз.

Үлгі берген соң:
үлгіні ұзақ уақытқа сақтау үшін шашыңызға шаш спрейін қолданыңыз.

Үлгі беру туралы кеңестер

- Шаштың 80%-ы құрғақ кезде тарақ саптамалары жақсы жұмыс істейді.
- Алынатын тарақпен сәндеу кезінде ТӨМЕН ЖЫЛДАМДЫҚ параметрін пайдалануға кеңес беріледі.
- Жақсырақ нәтиже беру үшін шашты аз-аздан алыңыз.
- Шаштың ұйыспауы үшін бұрау түймелерін пайдаланған кезде шаштың дөңгелекке дұрыс бұрылғанын тексеруге қысқа үзілістер жасауға тырысыңыз.

4 Пайдаланған соң

1 Құралды өшіріп, розеткадан ажыратыңыз.
2 Әбден суығанша ыстыққа төзімді бетке қойыңыз.
3 Құралды және оның саптамаларын дымқыл шүберекпен сүртіңіз. Тарақ саптамасынан шаш пен кірді саусақтарыңызбен шығарыңыз, бірақ тазалау үшін еш уақытта темір заттарды пайдаланбаңыз.
4 Тарақ саптамасын сақтау үшін әрдайым қақпақтарды пайдаланыңыз.
5 Құралды шаңы жоқ, құрғақ және қауіпсіз жерде сақтаңыз. Сондай-ақ, құралды ілмегінен іліп қоюға болады (⑦).

5 Кепілдік және қызмет көрсету

Қосымша құралды ауыстыру сияқты қандай да бір ақпарат керек болса немесе мәселе пайда болса, Philips компаниясының www.philips.com/support веб-сайтына кіріңіз немесе өз еліңіздегі Philips тұтынушыларға қолдау көрсету орталығына хабарласыңыз. Телефон нөмірін дүние жүзілік кепілдік кітапшасынан табуға болады. Егер еліңізде тұтынушыларға қолдау көрсету орталығы болмаса, онда жергілікті Philips компаниясының дилеріне барыңыз.

6 Ақауды жою

Ақаулық	Себебі	Шешімі
Құрал жұмыс жасамайды.	Құрылғы қосылған қуат розеткасы түйіспесі бұзылған болуы мүмкін.	Үйіңіздегі осы қуат розеткасының түйіспесін тексеріңіз.
	Құрал өте қатты қызып кеткендіктен өзін өзі өшіріп тастады.	Құралды тоқтан шығарып, оны бірнеше минутқа суытыңыз. Құралды қайтадан тоққа қосар алдында, ауа торын тексеріп, оның мамықпен, шашпен, немесе т.б. заттармен жабылып қалмағандығына көзіңізді жеткізіңіз.

Lietuviškai

Sveikiname įsigijus „Philips" gaminį ir sveiki atvykę! Norėdami pasinaudoti „Philips" siūloma parama, užregistruokite savo gaminį adresu www.philips.com/welcome.

1 Svarbu

Prieš pradėdami naudoti prietaisą atidžiai perskaitykite šį vartotojo vadovą ir saugokite jį, nes jo gali prireikti ateityje.

- ĮSPĖJIMAS: nenaudokite šio prietaiso netoli vandens.
- Naudodami prietaisą vonioje, iš karto po naudojimo ištraukite kištuką iš elektros lizdo. Arti esantis vanduo kelią grėsmę net ir tada, kai prietaisas yra išjungtas.
- ĮSPĖJIMAS: nenaudokite prietaiso šalia vonios, dušo, kriauklės ar kitų indų, pripildytų vandens.
- Baigę naudotis, būtinai išjunkite prietaisą iš maitinimo tinklo.
- Kai prietaisas perkaista, jis automatiškai išsijungia. Išjunkite aparatą iš elektros lizdo ir palikite jį kelioms minutėms, kad atvėstų. Prieš vėl įjungdami prietaisą, patikrinkite, ar grotelės neužkimštos pūkeliais, plaukais ir pan.
- Jei pažeistas maitinimo laidas, jį turi pakeisti „Philips" darbuotojai, „Philips" įgaliotasis techninės priežiūros centras arba kiti panašios kvalifikacijos specialistai, kitaip kyla pavojus.
- Šį prietaisą gali naudoti 8 metų ir vyresni vaikai bei asmenys, kurių fiziniai, jutimo ir protiniai gebėjimai yra silpnesni, arba neturintieji patirties ir žinių su sąlyga, kad jie bus išmokyti saugiai naudotis prietaisu ir prižiūrimi siekiant užtikrinti, jog jie saugiai naudotų prietaisą, ir supažindinti su susijusiais pavojais. Vaikai negali žaisti su šiuo prietaisu. Valyti ir taisyti prietaiso vaikai be suaugusiųjų priežiūros negali.
- Dėl papildomo saugumo patariame elektros grandinėje, kuria tiekiamas maitinimas voniai, įrengti liekamosios srovės įtaisą (RCD). Šio RCD nominali liekamoji darbinė srovė turi būti ne didesnė kaip 30 mA. Patarimo kreipkitės į montuotoją.
- Kad išvengtumėte elektros smūgio, į oro įleidimo groteles nekiškite metalinių daiktų.
- Niekada neuždenkite oro įleidimo grotelių.
- Prieš įjungdami prietaisą įsitikinkite, kad ant prietaiso nurodyta įtampa atitinka vietinę tinklo įtampą.
- Nenaudokite prietaiso kitiems tikslams, išskyrus aprašytus šiame vadove.
- Netiesinkite dirbtinių plaukų.
- Prijungę prietaisą prie maitinimo tinklo, nepalikite jo be priežiūros.
- Nenaudokite jokių priedų ar dalių, pagamintų kitų bendrovių arba nerekomenduojamų „Philips". Jei naudosite tokius priedus arba dalis, nebegalios jūsų garantija.
- Nevyniokite maitinimo laido apie prietaisą.
- Prieš padėdami į laikymo vietą, leiskite prietaisui atvėsti.
- Prietaisą naudokite tik žmonių plaukams.
- Saugokitės, kad karšti prietaiso paviršiai nesiliestų su jūsų oda.
- Jei naudosite prietaisą dažytiems plaukams, šepečio korpuso paviršius gali išsitepti.
- Prietaiso / šepečių neplaukite po vandeniu.
- Neaktyvuokite šepečio sukimosi jungiklio neprijungę jokio priedo.
- Kad išvengtumėte elektros smūgio, į oro įleidimo groteles nekiškite metalinių daiktų.

Triukšmo lygis: Lc = 81 dB(A)

Elektromagnetiniai laukai (EML)

„Philips" prietaisas atitinka visus taikomus standartus ir normas dėl elektromagnetinių laukų poveikio.

Aplinka

Gaminys sukurtas ir pagamintas naudojant aukštos kokybės medžiagas ir komponentus, kuriuos galima perdirbti ir naudoti pakartotinai.

Jei matote perbrauktos šiukšlių dėžės su ratukais simbolį, pritvirtintą prie gaminio, tai reiškia, kad gaminiui galioja Europos direktyva 2012/19/EB.

Sužinokite apie vietinę atskiro surinkimo sistemą elektriniams ir elektroniniams gaminiams.

Laikykitės vietinių taisyklių ir neišmeskite senų gaminių su įprastomis buitinėmis atliekomis. Tinkamas seno gaminio išmetimas padeda išvengti galimų neigiamų padarinių aplinkai ir žmonių sveikatai.

2 Įvadas

„Philips Dynamic Volume Brush" yra šukuosenos formavimo prietaisas su automatine sukimosi sistema. Juo galėsite formuoti įvairias šukuosenas, o jūsų plaukai bus glotnūs ir žvilgantys. 50 mm natūralių šerių šepetys purena plaukus ir suteikia lankstumo, o braukiant įtraukiamu šepečiu sukuriamos išraiškingos garbanos ir nesuveliami plaukai. Šukuosenos formavimo prietaisas padengtas unikalia turmalino keramika ir formuojant šukuoseną saugo plaukus nuo pažeidimo bei atgaivina. Ši speciali danga išsiskiria efektyviu šilumos laidumu be karštų vietų ir suteikia žvilgesio kiekvienu judesiu.

(Tik HP8664) Joninis kondicionavimas padidina plaukų žvilgesį ir neleidžia garbanotis.

3 Apžvalga

① 50 mm natūralių šerių šepetys
(Ilgiems plaukams suteikia purumo, apimties ir lankstumo)
② Šepečio atlaisvinimo mygtukas
③ Sukimosi greičio jungiklis (I -LOW (mažas), II -HIGH (didelis)
④ Temperatūros ir oro srovės jungiklis
⑤ Sukimosi krypties mygtukai
⑥ Rankena
⑦ Pakabinimo kilpa
⑧ 50 mm šepečio su šeriais apsauginis dangtelis
⑨ Šepetys su įtraukiamais šereliais
(Tinka formuojant išraiškingas garbanas, nesuvelia plaukų)
⑩ Šerių įtraukimo rankenėlė

3 Šukuosenos formavimo prietaiso naudojimas

Rekomenduojame 2–3 kartus pasitreniruoti su prietaisu, kad suprastumėte, kaip jis veikia. Iš pradžių pabandykite nustatyti **LOW (lėčiausią)** sukimosi (③) greitį.

Pastaba

- Prieš prijungdami arba atjungdami priedus visada palaukite, kol prietaisas ir jo priedai atvės.
- Prietaisas efektyviausiai veikia rankšluosčiu nusausintus plaukus.
- Prietaise yra apsaugos funkcija, kuri neleidžia išrauti plaukų. Jei jūsų plaukų slėgimas šepečio viršija nustatytą ribą, sukimas sulėtėja.

1 **(Pav. A)** Pasirinkite geriausiai jūsų pageidaujamai šukuosenai tinkantį šepečio priedą ir uždėkite jį ant formavimo prietaiso.

- **(Pav. B)** Norėdami nuimti priedą, paspauskite šepečio atlaisvinimo mygtuką (②) ir nuimkite priedą.

2. Sušukuokite plaukus ir suskirstykite juos mažomis sruogelėmis.
3. Norėdami įjungti prietaisą, pasirinkite norimą nustatymą (④):
   - ≀≀ Care : neaukšta temperatūra su stipriu oro srautu, kad suformuotumėte savo stilių.
   - ≀≀ : aukšta temperatūra su stipriu oro srautu, kad plaukai greitai išdžiūtų.
   - ≀ : šilta temperatūra su švelniu oro srautu, kad drėgni plaukai netaptų pernelyg sausi.
   - **0** : Išjungta

   ↪ (Tik HP8664) Kai įjungiate prietaisą, jonizavimo funkcija aktyvinama automatiškai. Ši funkcija suteikia plaukams blizgesio ir sumažina plaukų įsielektrinimą.

Su 50 mm natūralių šerių šepečiu

1. **(Pav. E)** Pridėkite šepetį prie plaukų galiukų. Paspauskite sukimosi krypties mygtuką (⑤), susukite iki plaukų šaknų.
2. Palaikykite šepetį prie plaukų šaknų, kol plaukai visiškai išdžius.
3. **(Pav. F)** Norėdami nuimti šepetį nuo plaukų, paspauskite sukimosi krypties mygtuką (⑤) priešinga kryptimi.

- **(Pav. H, I, J)** Norėdami suformuoti garbanas, paspauskite sukimosi krypties mygtuką (⑤) sukimosi į vidų arba išorę kryptimi ir formuokite tik plaukų galiukus.

Su įtraukiamų šerių šepečiu

1. **(Pav. C)** Pasukite rankenėlę (⑩) ir visiškai išskleiskite šerius.
2. **(Pav. K)** Plaukų galiukus vieną kartą apsukite apie vamzdelį.
3. **(Pav. L)** Kai plaukai bus apsukti, paspauskite sukimosi mygtuką (⑤) ir suvyniokite plaukus.
4. Šepetį plaukuose laikykite tol, kol plaukai visiškai išdžius.
5. **(Pav. M)** Pasukite rankenėlę, kad įtrauktumėte šerius, ir išimkite šepetį iš plaukų.

Sumodeliavę šukuoseną:

Užpurkškite plaukų lako, kad užfiksuotumėte šukuoseną ir galėtumėte ja džiaugtis ilgiau.

Patarimai dėl plaukų modeliavimo

- Geriausiai priedas veikia, kai plaukai yra 80 % sausi.
- Rekomenduojama naudoti LOW SPEED (mažiausio greičio) nustatymą, kai modeliuojate su įtraukiamų šerių šepečiu.
- Kad rezultatai būtų geresni, paimkite mažą plaukų sruogą.
- Kad plaukai nesusiveltų, naudodami sukimosi mygtukus darykite trumpus stabtelėjimus, kad plaukai ant vamzdelio susivyniotų nepriekaištingai.

4 Panaudojus

1. Išjunkite aparatą ir ištraukite maitinimo laidą iš elektros tinklo.
2. Padėkite jį ant karščiui atsparaus paviršiaus, kol jis atvės.
3. Prietaisą ir priedus valykite drėgna šluoste. Nuo pridedamo šepečio pirštais pašalinkite plaukus ir dulkes, tačiau valydami į prietaisą niekada nekiškite metalinių daiktų.
4. Šepečius visada laikykite uždengę apsauginiu dangteliu.
5. Laikykite prietaisą sausoje ir saugioje, nedulkėtoje vietoje. Prietaisą taip pat galite laikyti pakabinę už kabinimo kilpos (⑦).

5 Garantija ir techninė priežiūra

Prireikus informacijos, pvz., dėl priedo pakeitimo arba jei turite problemų, apsilankykite „Philips" tinklalapyje adresu www.philips.com/support arba kreipkitės į „Philips" klientų aptarnavimo centrą savo šalyje. Telefono numerį rasite visame pasaulyje galiojančios garantijos lankstinuke. Jei jūsų šalyje nėra klientų aptarnavimo centro, kreipkitės į vietinį „Philips" platintoją.

6 Trikčių diagnostika

Problema	Priežastis	Sprendimas
Prietaisas neveikia.	Galbūt pažeistas elektros tinklo lizdo saugiklis, prie kurio prijungtas prietaisas.	Patikrinkite namie esantį šio elektros lizdo saugiklį.
	Prietaisas galėjo perkaisti ir išsijungti pats.	Išjunkite aparatą iš elektros lizdo ir palikite jį kelioms minutėms, kad atvėstų. Prieš vėl įjungdami prietaisą, patikrinkite, ar groteles neužkimštos pūkeliais, plaukais ir pan.

Latviešu

Apsveicam ar pirkumu un laipni lūdzam Philips! Lai izmantotu visas Philips piedāvātā atbalsta priekšrocības, reģistrējiet izstrādājumu vietnē www.philips.com/welcome.

1 Svarīga informācija

Pirms ierīces izmantošanas uzmanīgi izlasiet šo lietošanas instrukciju un saglabājiet to, lai vajadzības gadījumā varētu ieskatīties tajā arī turpmāk.

- BRĪDINĀJUMS! Nelietojiet ierīci ūdens tuvumā.
- Ja lietojat ierīci vannas istabā, pēc lietošanas atvienojiet ierīci no elektrotīkla, jo ūdens tuvums ir bīstams pat tad, ja ierīce ir izslēgta.
- BRĪDINĀJUMS! Nelietojiet ierīci vannu, dušu, izlietņu vai citu ar ūdeni pildītu trauku tuvumā.
- Pēc lietošanas vienmēr atvienojiet ierīci no elektrotīkla.
- Ja ierīce pārkarst, tā automātiski izslēdzas. Atvienojiet ierīci no elektrotīkla un ļaujiet tai dažas minūtes atdzist. Pirms atkal ieslēdzat ierīci, pārbaudiet, vai gaisa plūsmas atveres nav aizsprostotas ar pūkām, matiem u.tml.
- Ja elektrības vads ir bojāts, tas jānomaina Philips pilnvarota tehniskās apkopes centra darbiniekiem vai līdzīgi kvalificētām personām, lai izvairītos no briesmām.
- Šo ierīci var izmantot bērni vecumā no 8 gadiem un personas ar ierobežotām fiziskajām, sensorajām vai garīgajām spējām vai bez pieredzes un zināšanām, ja tiek nodrošināta uzraudzība vai norādījumi par drošu ierīces lietošanu un panākta izpratne par iespējamo bīstamību. Bērni nedrīkst rotaļāties ar ierīci. Bērni nedrīkst tīrīt un apkopt ierīci bez uzraudzības.
- Papildu aizsardzībai iesakām uzstādīt elektriskās shēmas, kas pievada elektrību vannas istabā, Aizsardzības atslēgšanas ierīci (RCD). RCD ir jābūt nominālai darba strāvai, kas nepārsniedz 30mA. Sazinieties ar savu uzstādītāju.
- Neievietojiet metāla priekšmetus gaisa ieplūdes režģos, lai izvairītos no elektriskā strāvas trieciena.
- Nekādā gadījumā neaizsprostojiet gaisa plūsmas atveres.
- Pirms ierīces pievienošanas elektrotīklam pārliecinieties, ka uz ierīces norādītais spriegums atbilst elektrotīkla spriegumam jūsu mājā.
- Izmantojiet ierīci tikai tiem nolūkiem, kas aprakstīti šajā rokasgrāmatā.
- Nelietojiet ierīci mākslīgos matos.
- Nekādā gadījumā neatstājiet ierīcei bez uzraudzības, kad tā ir pievienota elektrotīklam.
- Nekad neizmantojiet citu ražotāju piederumus vai detaļas, kuras Philips nav īpaši ieteicis. Ja izmantojat šādus piederumus vai detaļas, garantija vairs nav spēkā.
- Netiniet elektrības vadu ap ierīci.
- Pirms novietojat ierīci glabāšanā, pagaidiet, līdz tā atdziest.
- Izmantojiet ierīci tikai, lai ieveidotu cilvēku matus.
- Raugieties, lai ierīces karstās virsmas nesaskaras ar ādu.
- Ja ar ierīci ieveido krāsotus matus, sukas virsma var notraipīties.
- Neskalojiet ierīci/sukas tekošā krāna ūdenī.
- Neieslēdziet griešanās slēdzi, ja nav pievienots uzgalis.
- Neievietojiet metāla priekšmetus gaisa ieplūdes režģos, lai izvairītos no elektriskā strāvas trieciena.

Trokšņa līmenis: Lc = 81 dB(A)

Elektromagnētiskie lauki (EML)

Šī Philips ierīce atbilst visiem piemērojamiem standartiem un noteikumiem, kas attiecas uz elektromagnētisko lauku iedarbību.

Vide

Šī ierīce ir konstruēta un izgatavota no augstas kvalitātes materiāliem un sastāvdaļām, ko var pārstrādāt un izmantot atkārtoti.

Ja uz produkta redzams pārsvītrotas atkritumu urnas simbols, tas nozīmē, ka uz šo produktu attiecas Eiropas direktīva 2012/19/ES.

Lūdzu, uzziniet par elektrisko un elektronisko produktu vietējo atsevišķo savākšanas sistēmu.

Lūdzu, rīkojieties atbilstoši vietējiem noteikumiem un neutilizējiet vecos produktus kopā ar parastajiem sadzīves atkritumiem. Pareiza jūsu vecā produkta utilizācija palīdz novērst potenciālo negatīvo ietekmi uz apkārtējo vidi un cilvēku veselību.

2 Ievads

Philips dinamiskā apjoma suka ir matu veidotājs ar automātisku rotācijas sistēmu, lai palīdzētu jums izveidot dažādus matu sakārtojumus, saglabājot matus gludus un mirdzošus. 50 mm dabisko saru suka piešķir kuplumu un dabisku matu plūdumu, bet ievelkamie sukas sari veido izteiksmīgus viļņus bez sapīšanās. Matu veidotāja unikālais turmalīna keramiskais pārklājums aizsargā un atjauno matus veidošanas laikā. Šis īpašais pārklājums efektīvi vada siltumu bez karstajiem punktiem, un tas piešķir matiem papildu mirdzumu ar katru kustību.

(Tikai HP8664) Kondicionēšana ar joniem novērš matu sprogošanos un sniedz maksimālu mirdzumu.

3 Pārskats

① **50 mm dabisku saru suka**

(Piemērota apjoma palielināšanai un matu plūduma uzlabošanai garākiem matiem)

② **Sukas atvienošanas poga**

③ **Rotācijas ātruma slēdzis(I -ZEMS, II -AUGSTS)**

④ **Temperatūras un gaisa plūsmas slēdzis**

⑤ **Rotācijas virziena pogas**

⑥ **Rokturis**

⑦ **Glabāšanas cilpiņa**

⑧ **50 mm saru sukas aizsargvāciņš**

⑨ **Ievelkamu saru suka**

(Piemērota izteiksmīgu viļņu ieveidošanai bez sapīšanās)

⑩ **Saru ievilkšanas poga**

3 Matu veidotāja izmantošana

Ieteicams izmēģināt ierīci 2 līdz 3 reizes, lai pierastu pie tās darbības principa. Sāciet ierīces lietošanu ar **ZEMU** rotācijas (③) ātrumu.

Piezīme.

- Pirms uzgaļu pievienošanas vai noņemšanas, vienmēr ļaujiet ierīcei un uzgaļiem atdzist.
- Ar ierīci vislabāk ieveidot ar dvieli nosusinātus matus.
- Lai izvairītos no matu izraušanas, ierīce ir aprīkota ar drošības funkciju. Ja matu radītais spiediens uz suku pārsniedz noteiktu robežu, suka sāk griezties lēnāk.

1. **(Att. A)** Izvēlieties sukas uzgali, kas vislabāk atbilst vēlamajam matu sakārtojumam, un uzlieciet to uz matu veidotāja.
   - **(Att. B)** Lai noņemtu uzgali, nospiediet sukas atvienošanas pogu (②) un to noņemiet.
2. Izķemmējiet matus un sadaliet tos nelielās šķipsnās.
3. Lai ieslēgtu ierīci, izvēlieties vēlamo iestatījumu (④):
   - ≀≀ Care : saudzīga temperatūra ar spēcīgu gaisa plūsmu frizūras fiksācijai;
   - ≀≀ : augsta temperatūra ar spēcīgu gaisa plūsmu ātrai žāvēšanai;
   - ≀ : vidēja temperatūra ar maigu gaisa plūsmu mitru matu pasargāšanai no pāržāvēšanas;
   - **0** : Izslēgts

   ↪ (Tikai HP8664) Jonu funkcija tiek automātiski aktivizēta, kad ierīce ir ieslēgta. Funkcija sniedz matiem papildu mirdzumu un samazina to sprogošanos

Ar 50 mm dabisku saru suku

1. **(Att. E)** Ievietojiet suku matu galos. Nospiediet rotācijas virziena pogu (⑤), rullējiet līdz matu saknēm.
2. Turiet suku pie matu saknēm, līdz mati ir pilnībā sausi.
3. **(Att. F)** Lai izņemtu suku no matiem, nospiediet rotācijas virziena pogu (⑤) pretējā virzienā.

- **(Att. H, I, J)** Lai ieveidotu lokas, nospiediet tikai rotācijas virziena pogu (⑤) vai nu virzienā uz iekšu vai uz āru, lai ieveidotu tikai matu galus.

Ar ievelkamu saru suku

1. **(Att. C)** Pagrieziet pogu (⑩), lai pilnībā izvirzītu sarus.
2. **(Att. K)** Vienreiz aptiniet matu galus ap cilindru.
3. **(Att. L)** Kad mati ir nofiksēti, nospiediet rotācijas pogu (⑤), lai satītu matus.
4. Turiet suku šādā pozīcijā, līdz jūsu mati ir pilnībā sausi.
5. **(Att. M)** Pagrieziet pogu, lai ievilktu sarus, un izņemiet suku no matiem.

Pēc ieveidošanas:

uzklājiet matiem matu laku, lai nofiksētu matu sakārtojumu uz ilgāku laiku.

Ieveidošanas padomi

- Sukas uzgaļi ir visefektīvākie, kad mati ir 80% sausi.
- Ieteicams izmantot ZEMA ĀTRUMA iestatījumu, ieveidojot matus ar ievelkamu saru suku.
- Izteiksmīgākam rezultātam ņemiet mazākas matu šķipsnas.
- Lai novērstu matu sapīšanos, mēģiniet ievērot īsas pauzes, izmantojot rotācijas pogas, lai nodrošinātu, ka mati tiek uzritināti uz cilindra.

4 Pēc lietošanas

1. Izslēdziet ierīci un atvienojiet to no elektrotīkla.
2. Novietojiet to uz karstumizturīgas virsmas, līdz tā atdziest.
3. Tīriet ierīci un tās uzgaļus ar mitru drāniņu. Ar pirkstiem noņemiet matus un putekļus no sukas uzgaļa, bet nekādā gadījumā, tīrot ierīci, nebāziet tajā metāla priekšmetus.
4. Suku uzgaļu uzglabāšanai vienmēr izmantojiet aizsargvāciņus.
5. Uzglabājiet ierīci drošā un sausā, no putekļiem brīvā vietā. Varat arī pakarināt ierīci aiz cilpiņas (⑦).

5 Garantija un serviss

Ja nepieciešama informācija, piem., par piederuma nomaiņu, vai radusies kāda problēma, lūdzu, apmeklējiet Philips tīmekļa vietni www.philips.com/support vai sazinieties ar Philips Klientu apkalpošanas centru savā valstī. Tālruņa numurs ir norādīts vispasaules garantijas brošūrā. Ja jūsu valstī nav klientu apkalpošanas centra, vērsieties pie vietējā Philips preču izplatītāja.

6 Traucējummeklēšana

Problēma	Iemesls	Risinājums
Ierīce nedarbojas.	Iespējams, ir bojāts tās strāvas kontaktligzdas drošinātājs, kurai pieslēgta jūsu ierīce.	Pārbaudiet šīs kontaktligzdas drošinātāju savās mājās.
	Iespējams, ierīce ir pārkarsusi un automātiski izslēgusies.	Atvienojiet ierīci no elektrotīkla un ļaujiet tai dažas minūtes atdzist. Pirms atkal ieslēdzat ierīci, pārbaudiet, vai gaisa plūsmas atveres nav aizsprostotas ar matiem, pūkām u. tml.

Polski

Gratulujemy zakupu i witamy wśród klientów firmy Philips! Aby w pełni skorzystać z oferowanej przez firmę Philips pomocy, zarejestruj swój produkt na stronie www.philips.com/welcome.

1 Ważne

Przed pierwszym użyciem urządzenia zapoznaj się dokładnie z niniejszą instrukcją obsługi i zachowaj ją na przyszłość.

- OSTRZEŻENIE: Nie korzystaj z urządzenia w pobliżu wody.
- Jeśli korzystasz z urządzenia w łazience, po zakończeniu stosowania wyjmij wtyczkę z gniazdka elektrycznego. Obecność wody stanowi zagrożenie nawet wtedy, gdy urządzenie jest wyłączone.
- OSTRZEŻENIE: Nie korzystaj z urządzenia w pobliżu wanny, prysznica, umywalki ani innych naczyń napełnionych wodą.
- Zawsze po zakończeniu korzystania z urządzenia wyjmij wtyczkę z gniazdka elektrycznego.
- Jeśli dojdzie do przegrzania urządzenia, wyłączy się ono automatycznie. Wyłącz urządzenie z prądu i pozwól, aby się schłodziło przez kilka minut. Przed ponownym włączeniem urządzenia sprawdź, czy kratki nie są zatkane kłaczkami kurzu, włosami itp.
- Ze względów bezpieczeństwa wymianę uszkodzonego przewodu sieciowego należy zlecić autoryzowanemu centrum serwisowemu firmy Philips lub odpowiednio wykwalifikowanej osobie.
- Urządzenie może być używane przez dzieci w wieku powyżej 8 lat oraz osoby z ograniczonymi zdolnościami fizycznymi, sensorycznymi lub umysłowymi, a także nieposiadające wiedzy lub doświadczenia w użytkowaniu tego typu urządzeń, pod warunkiem, że będą one nadzorowane lub zostaną poinstruowane na temat korzystania z tego urządzenia w bezpieczny sposób oraz zostaną poinformowane o potencjalnych zagrożeniach. Dzieci nie mogą bawić się urządzeniem. Dzieci chcące pomóc w czyszczeniu i obsłudze urządzenia zawsze powinny to robić pod nadzorem dorosłych.
- Jako dodatkowe zabezpieczenie zalecamy zainstalowanie w obwodzie elektrycznym, zasilającym gniazdka elektryczne w łazience, bezpiecznika różnicowo-prądowego (RCD). Wartość znamionowego prądu pomiarowego tego bezpiecznika nie może przekraczać 30 mA. Aby uzyskać więcej informacji, skontaktuj się z monterem.
- Aby uniknąć porażenia prądem, nie umieszczaj metalowych przedmiotów w kratkach nadmuchu powietrza.
- Nigdy nie blokuj kratek nadmuchu powietrza.
- Przed podłączeniem urządzenia upewnij się, że napięcie podane na urządzeniu jest zgodne z napięciem w domowej instalacji elektrycznej.
- Używaj urządzenia zgodnie z jego przeznaczeniem, opisanym w tej instrukcji obsługi.
- Nie używaj urządzenia na sztucznych włosach.
- Nigdy nie pozostawiaj bez nadzoru urządzenia podłączonego do zasilania.
- Nie korzystaj z akcesoriów ani części innych producentów, ani takich, których nie zaleca w wyraźny sposób firma Philips. Wykorzystanie tego typu akcesoriów lub części spowoduje unieważnienie gwarancji.
- Nie zawijaj przewodu sieciowego wokół urządzenia.
- Przed schowaniem urządzenia odczekaj, aż ostygnie.
- Używaj urządzenia wyłącznie na ludzkich włosach.
- Nie dopuść do kontaktu gorących powierzchni urządzenia ze skórą.
- Jeśli urządzenie jest używane na włosach farbowanych, powierzchnia szczotki może się zabarwić.
- Nie myj urządzenia/szczotek pod bieżącą wodą.
- Nie włączaj funkcji obrotowej, jeśli nie została założona żadna nasadka.
- Aby uniknąć porażenia prądem, nie umieszczaj metalowych przedmiotów w kratkach nadmuchu powietrza.

Poziom hałasu: Lc = 81 dB (A)

Pola elektromagnetyczne (EMF)

To urządzenie firmy Philips spełnia wszystkie normy i jest zgodne z wszystkimi przepisami dotyczącymi narażenia na działanie pól elektromagnetycznych.

Ochrona środowiska

Ten produkt został wykonany z wysokiej jakości materiałów i elementów, które nadają się do ponownego wykorzystania.

Jeśli produkt został opatrzony symbolem przekreślonego pojemnika na odpady, oznacza to, iż podlega on postanowieniom Dyrektywy Europejskiej 2012/19/WE.

Informacje na temat wydzielonych punktów składowania zużytych produktów elektrycznych i elektronicznych można uzyskać w miejscu zamieszkania.

Należy przestrzegać lokalnych przepisów i nie wyrzucać zużytych produktów elektronicznych wraz z normalnymi odpadami gospodarstwa domowego. Ścisłe przestrzeganie wytycznych w tym zakresie pomaga chronić środowisko naturalne oraz ludzkie zdrowie.

2 Wprowadzenie

Suszarko-lokówka Volumebrush firmy Philips została wyposażona w automatyczny system obrotowy, który pomaga tworzyć różne stylizacje oraz utrzymywać blask i gładkość włosów. Szczotka 50 mm z naturalnym włosiem zwiększa objętość włosów i ułatwia ich układanie, a szczotka z wysuwanymi ząbkami pozwala tworzyć wyraźne fale bez splątań. Wyjątkowa powłoka turmalinowo-ceramiczna lokówki chroni i odświeża włosy podczas układania. Ta specjalna powłoka efektywnie i równomiernie przewodzi ciepło, dodając blasku z każdym ruchem.

(Tylko model HP8664) Pielęgnacja jonowa zapobiega skręcaniu się włosów i maksymalizuje ich blask.

3 Opis elementów urządzenia

① **Szczotka 50 mm z naturalnym włosiem**

(przeznaczona do zwiększania objętości i sprężystości dłuższych włosów)

② **Przycisk zwalniający szczotkę**

③ **Przełącznik szybkości obrotów (I — NISKA, II — WYSOKA)**

④ **Przełącznik regulacji temperatury i strumienia powietrza**

⑤ **Przyciski kierunku obrotu**

⑥ **Uchwyt**

⑦ **Uchwyt do zawieszania**

⑧ **Nasadka zabezpieczająca na szczotkę 50 mm z włosiem**

⑨ **Szczotka z wysuwanymi ząbkami**

(przeznaczona do tworzenia wyraźnych fal bez splątań)

⑩ **Pokrętło wysuwania szczotki**

3 Używanie suszarko-lokówki

Zalecamy próbne użycie urządzenia 2 lub 3 razy w celu zapoznania się ze sposobem jego działania. Warto zacząć od **NISKIEJ** prędkości obrotów (③).

Uwaga

- Przed włożeniem lub zdjęciem nasadek poczekaj, aż urządzenie i nasadki ostygną.
- Urządzenie działa najlepiej na włosach osuszonych ręcznikiem.
- Urządzenie zostało wyposażone w zabezpieczenie zapobiegające nadmiernemu ciągnięciu włosów. Jeśli siła oddziaływująca na włosy przekroczy określony limit, obroty zostaną zmniejszone.

1. **(Rys. A)** Wybierz szczotkę, która najlepiej nadaje się do wykonania danej fryzury, i nałóż ją na lokówkę.
   - **(Rys. B)** Aby zdjąć nasadkę, naciśnij przycisk zwalniający szczotkę (②) i ściągnij ją.
2. Przeczesz włosy i podziel je na małe pasma.
3. Aby włączyć urządzenie, wybierz żądane ustawienie (④):
   - ≀≀ Care : Łagodna temperatura i silny strumień powietrza do utrwalania fryzury.
   - ≀≀ : Wysoka temperatura i silny strumień powietrza zapewniające szybkie suszenie.
   - ≀ : Niższa temperatura i łagodny strumień powietrza zapobiegający nadmiernemu wysuszeniu wilgotnych włosów.
   - **0** : Wyłączenie.

   ↪ (Tylko model HP8664) Funkcja jonizacji jest aktywowana automatycznie po włączeniu urządzenia. Funkcja jonizacji nadaje włosom blask i zmniejsza skręcanie się włosów.

Ze szczotką 50 mm z naturalnym włosiem

1. **(Rys. E)** Umieść szczotkę w końcówkach włosów. Naciśnij przycisk kierunku obrotu (⑤) i nawiń włosy aż do nasady.
2. Trzymaj szczotkę w tej pozycji aż do całkowitego wysuszenia włosów.
3. **(Rys. F)** Aby wysunąć szczotkę z włosów, naciśnij przycisk kierunku obrotu (⑤) (kierunek przeciwny do wybranego wcześniej).

- **(Rys. H, I, J)** W celu podwinięcia lub wywinięcia włosów naciśnij przycisk kierunku obrotu (⑤), wybierając kierunek do wewnątrz lub na zewnątrz, tak aby ułożyć jedynie końcówki włosów.

Ze szczotką z wysuwanymi ząbkami

1. **(Rys. C)** Obróć pokrętło (⑩), aby całkowicie wysunąć ząbki.
2. **(Rys. K)** Owiń końcówkę pasma włosów wokół wałka.
3. **(Rys. L)** Po zabezpieczeniu włosów naciśnij przycisk kierunku obrotu (⑤), aby nawinąć włosy.
4. Trzymaj szczotkę w tej pozycji aż do całkowitego wysuszenia włosów.
5. **(Rys. M)** Obróć pokrętło, aby schować ząbki, i wyjmij szczotkę z włosów.

Po zakończeniu stylizacji:

Użyj lakieru do włosów, aby utrwalić fryzurę.

Wskazówki dotyczące układania włosów

- Szczotki sprawdzają się najlepiej, gdy włosy są wysuszone w 80%.
- W przypadku szczotki z wysuwanymi ząbkami zalecamy ustawienie NISKIEJ PRĘDKOŚCI.
- Aby uzyskać wyraźniejszy efekt, nawijaj mniejsze pasma włosów.
- Aby zapobiec plątaniu się włosów, podczas korzystania z przycisków obrotu rób krótkie przerwy, aby równomiernie układać włosy na wałku.

4 Po użyciu

1. Wyłącz urządzenie i wyjmij wtyczkę z gniazdka elektrycznego.
2. Umieść je na odpornej na wysokie temperatury powierzchni i pozostaw do ostygnięcia.
3. Urządzenie i nasadki czyść wilgotną szmatką. Oczyść palcami szczotkę z włosów i kurzu. Nigdy jednak nie używaj w tym celu metalowych przedmiotów.
4. Na czas przechowywania zawsze umieszczaj na szczotkach nasadki zabezpieczające.
5. Przechowuj urządzenie w bezpiecznym i suchym miejscu, z dala od kurzu. Możesz także zawiesić urządzenie na przeznaczonym do tego celu uchwycie (⑦).

5 Gwarancja i serwis

W razie pytań, dotyczących na przykład wymiany nasadki, lub w przypadku problemów prosimy odwiedzić naszą stronę internetową www.philips.com/support bądź skontaktować się z Centrum Obsługi Klienta firmy Philips w swoim kraju. Numer telefonu znajduje się w ulotce gwarancyjnej. Jeśli w Twoim kraju nie ma Centrum Obsługi Klienta, zwróć się o pomoc do sprzedawcy produktów firmy Philips.

6 Rozwiązywanie problemów

Problem	Przyczyna	Rozwiązanie
Urządzenie nie działa.	Być może bezpiecznik gniazdka, do którego podłączono urządzenie, jest zepsuty.	Sprawdź bezpiecznik odpowiadający za dane gniazdko elektryczne.
	Urządzenie mogło ulec przegrzaniu i zostało automatycznie wyłączone.	Wyłącz urządzenie z prądu i pozwól, aby się schłodziło przez kilka minut. Przed ponownym włączeniem urządzenia sprawdź, czy kratki nie są zatkane kłaczkami kurzu, włosami, itp.

Română

Felicitări pentru achiziție și bun venit la Philips! Pentru a beneficia pe deplin de asistența oferită de Philips, înregistrați-vă produsul la www.philips.com/welcome.

1 Important

Citiți cu atenție acest manual de utilizare înainte de a utiliza aparatul și păstrați-l pentru consultare ulterioară.

- AVERTISMENT: Nu utilizați acest aparat în apropierea apei.
- Când aparatul este utilizat în baie, scoateți-l din priză după utilizare deoarece apa reprezintă un risc chiar și când aparatul este oprit.
- AVERTISMENT: Nu utilizați acest aparat în apropierea căzilor, dușurilor, bazinelor sau altor recipiente cu apă.
- Scoateți întotdeauna aparatul din priză după utilizare.
- Aparatul se oprește automat în cazul supraîncălzirii. Scoateți aparatul din priză și lăsați-l să se răcească pentru câteva minute. Înainte de a porni aparatul din nou, verificați grilajul pentru a vă asigura că nu este blocat cu puf, păr etc.
- În cazul în care cablul de alimentare este deteriorat, acesta trebuie înlocuit întotdeauna de Philips, de un centru de service autorizat de Philips sau de personal calificat în domeniu, pentru a evita orice accident.
- Acest aparat poate fi utilizat de către copii începând de la vârsta de 8 ani și persoane care au capacități fizice, mentale sau senzoriale reduse sau sunt lipsite de experiență și cunoștințe, dacă sunt supravegheate sau au fost instruite cu privire la utilizarea în condiții de siguranță a aparatului și înțeleg pericolele pe care le prezintă. Copii nu trebuie să se joace cu aparatul. Curățarea și întreținerea de către utilizator nu trebuie realizate de către copii nesupravegheați.
- Pentru o protecție suplimentară, vă sfătuim să instalați un dispozitiv pentru curent rezidual (RCD) în circuitul electric care alimentează baia. Acest RCD trebuie să acționeze la o intensitate reziduală maximă de 30 mA. Cereți părerea electricianului.
- Nu introduceți obiecte metalice în grilajele pentru aer, pentru a evita electrocutarea.
- Nu blocați niciodată grilajul pentru aer.
- Înainte de a conecta aparatul, asigurați-vă că tensiunea indicată pe aparat corespunde tensiunii rețelei locale.
- Nu utilizați aparatul pentru alt scop decât cel descris în acest manual.
- Nu utilizați aparatul pe păr artificial.
- Nu lăsați niciodată aparatul nesupravegheat când este conectat la sursa de alimentare.
- Nu utilizați niciodată accesorii sau componente de la alți producători sau nerecomandate explicit de Philips. Dacă utilizați aceste accesorii sau componente, garanția se anulează.
- Nu înfășurați cablul de alimentare în jurul aparatului.
- Înainte de a depozita aparatul, așteptați să se răcească.
- Utilizați aparatul numai pe păr uman.
- Nu lăsați suprafețele fierbinți ale aparatului să vină în contact cu pielea dvs.
- Dacă aparatul este utilizat pe păr vopsit, suprafața corpului periei se poate păta.
- Nu clătiți aparatul/periile la robinet.
- Nu activați comutatorul de rotire a periei fără niciun accesoriu atașat.
- Nu introduceți obiecte metalice în grilajele pentru aer, pentru a evita electrocutarea.

Nivel de zgomot: Lc = 81 dB [A]

Câmpuri electromagnetice (EMF)

Acest aparat Philips respectă toate standardele și reglementările aplicabile privind expunerea la câmpuri electromagnetice.

Protecția mediului

Produsul dvs. este proiectat și fabricat din materiale și componente de înaltă calitate, care pot fi reciclate și reutilizate.

Când acest simbol în formă de pubelă tăiată însoțește un produs, înseamnă că produsul face obiectul Directivei Europene 2012/19/UE.

Vă rugăm să vă informați cu privire la sistemul de colectare separată pentru produse electrice și electronice.

Acționați conform regulamentelor locale și nu aruncați produsele vechi împreună cu gunoiul menajer normal. Scoaterea din uz corectă a produselor vechi va ajuta la prevenirea consecințelor potențial negative asupra mediului și a sănătății umane.

2 Introducere

Philips Dynamic Volumebrush este o perie airstyler cu sistem automat de rotație pentru a vă ajuta să creați diferite stiluri, menținând în același timp părul moale și strălucitor. Peria cu peri naturali de 50 mm adaugă volum și mișcare, în timp ce peria retractabilă creează onduleuri definite, fără șuvițe încurcate. Învelișul ceramic din turmalină unic al periei de coafare protejează și revitalizează părul în timpul coafării. Acest înveliș special oferă o conducție termică eficientă, fără puncte fierbinți, și adaugă strălucire cu fiecare mișcare.

(Numai pentru HP8664) Tratamentul cu ioni previne firele rebele și maximizează strălucirea părului dvs.

3 Prezentare generală

① **Perie din peri naturali de 50 mm**

(Adecvată pentru a adăuga volum, structură și mișcare părului mai lung)

② **Buton de eliberare a periei**

③ **Comutator pentru viteza de rotație**

(I -REDUSĂ, II -RIDICATĂ)

④ **Comutator pentru temperatură și flux de aer**

⑤ **Butoane pentru direcția de rotație**

⑥ **Mâner**

⑦ **Agățătoare**

⑧ **Capac de protecție pentru peria de 50 mm**

⑨ **Perie cu peri retractabili**

(Adecvată pentru a adăuga onduleuri definite fără șuvițe încurcate)

⑩ **Buton pentru retragere perie**

3 Utilizarea Airstyler

Vă recomandăm să exersați câteva mișcări cu aparatul de 2 - 3 ori pentru a vă obișnui cu modalitatea de funcționare. Începeți cu viteza de rotație **REDUSĂ** (③) pentru acest exercițiu.

Notă

- Întotdeauna lăsați aparatul și accesoriile sale să se răcească înainte de a conecta sau a deconecta accesoriile.
- Aparatul este cel mai eficient pe părul uscat cu prosopul.
- Pentru a împiedica smulgerea excesivă a firelor, aparatul este livrat cu un sistem de securitate. Dacă presiunea părului dvs. pe perie depășește o anumită limită, rotația se încetinește.

1. **(fig. A)** Alegeți accesoriul pentru perie care se potrivește cel mai bine stilului dorit și fixați-l pe peria de coafat.
   - **(fig. B)** Pentru a îndepărta accesoriul, apăsați butonul de eliberare a periei (②) și trageți-l în afară.
2. Pieptănați-vă părul și împărțiți-l în șuvițe mici.
3. Selectați setarea dorită pentru a porni aparatul (④):
   - ≀≀ Care : Temperatură moderată cu flux puternic de aer pentru a vă defini coafura.
   - ≀≀ : Temperatură ridicată cu flux puternic de aer pentru uscare rapidă.
   - ≀ : Temperatură caldă cu flux de aer ușor, pentru protejarea părului umed împotriva uscării excesive.
   - **0** : Oprit

   ↪ (Numai pentru HP8664) Funcția de ionizare se activează automat când aparatul este pornit. Funcția oferă un plus de strălucire și reduce aspectul creț.

Cu perie din peri naturali de 50 mm

1. **(fig. E)** Introduceți peria la vârful părului. Apăsați butonul pentru direcția de rotație (⑤), rulați până la rădăcina părului.
2. Mențineți peria la rădăcina părului până când acesta este complet uscat.
3. **(fig. F)** Pentru a scoate peria din păr, apăsați butonul pentru direcția de rotație (⑤) în direcția opusă.

- **(fig. H, I, J)** Pentru a crea spirale, apăsați butonul pentru direcția de rotație (⑤) numai spre exterior sau interior, pentru a da formă numai vârfurilor de păr.

Cu perie cu peri retractabili

1. **(fig. C)** Rotiți butonul (⑩) pentru a extrage complet perii.
2. **(fig. K)** Înfășurați vârful părului o dată în jurul barei.
3. **(fig. L) După fixarea părului**, apăsați butonul rotativ (⑤) pentru a înfășura părul.
4. Mențineți peria în poziție până la uscarea completă a părului.
5. **(fig. M)** Rotiți butonul pentru a retracta perii și îndepărtați peria de pe păr.

După coafare:

Aplicați fixativ pe păr pentru fixarea coafurii în vederea unor rezultate de durată.

Sugestii de coafare

- Accesoriile pentru perie funcționează cel mai bine când părul este 80% uscat.
- Se recomandă utilizarea setării de viteză REDUSĂ când se realizează coafuri cu peria cu peri retractabili.
- Luați șuvițe de păr mai mici pentru rezultate mai definite.
- Pentru a evita încurcarea părului, încercați să faceți pauze scurte când utilizați butoanele rotative pentru a vă asigura că părul s-a înfășurat corect pe bară.

4 După utilizare

1. Opriți și scoateți aparatul din priză.
2. Așezați-l pe o suprafață termorezistentă până la răcire.
3. Curățați aparatul și accesoriile cu o cârpă umedă. Îndepărtați cu mâna firele de păr și praful de pe accesoriile periei, dar nu introduceți niciodată obiecte de metal în aparat pentru curățare.
4. Utilizați întotdeauna capacul de protecție pentru a depozita accesoriul periei.
5. Depozitați aparatul într-un loc sigur și uscat, fără praf. De asemenea, puteți suspenda aparatul de la agățătoare (⑦).

5 Garanție și service

Dacă aveți nevoie de informații, de ex. despre înlocuirea unui accesoriu sau dacă aveți o problemă, vizitați site-ul web Philips la www.philips.com/support sau contactați Centrul de asistență pentru clienți Philips din țara dvs. Numărul de telefon se află în certificatul de garanție internațională. Dacă în țara dvs. nu există niciun centru de asistență pentru clienți, contactați distribuitorul Philips local.

6 Depanare

Problemă	Cauză	Soluție
Aparatul nu funcționează deloc.	Probabil că siguranța prizei electrice la care a fost conectat aparatul este arsă.	Verificați siguranța pentru această priză electrică din locuința dvs.
	Probabil că aparatul s-a supraîncălzit și s-a oprit automat.	Scoateți aparatul din priză și lăsați-l să se răcească pentru câteva minute. Înainte de a porni aparatul din nou, verificați grilajul pentru a vă asigura că nu este blocat cu puf, păr etc.

Русский

Поздравляем с покупкой и приветствуем вас в клубе Philips! Чтобы воспользоваться всеми преимуществами поддержки Philips, зарегистрируйте устройство на веб-сайте www.philips.com/welcome.

1 Внимание

Перед использованием прибора внимательно ознакомьтесь с руководством пользователя и сохраните его для дальнейшего использования в качестве справочного материала.

- ВНИМАНИЕ! Не используйте прибор вблизи воды.
- Выньте вилку шнура питания прибора из розетки электросети после использования прибора в ванной комнате. Близость воды представляет риск, даже если прибор выключен.
- ВНИМАНИЕ! Не используйте прибор в ванной, душе, бассейне или других помещениях с повышенной влажностью.
- После завершения работы отключите прибор от розетки электросети.
- Прибор автоматически отключается при перегреве. Выключите прибор и дайте ему остыть в течение нескольких минут. Перед повторным включением прибора убедитесь, что решетка не засорена пылью, волосами и т.п.
- В случае повреждения сетевого шнура его необходимо заменить. Чтобы обеспечить безопасную эксплуатацию прибора, заменяйте шнур только в авторизованном сервисном центре Philips или в сервисном центре с персоналом аналогичной квалификации.
- Дети старше 8 лет и лица с ограниченными возможностями сенсорной системы или ограниченными умственными или физическими способностями, а также лица с недостаточным опытом и знаниями могут пользоваться этим прибором под присмотром или после получения инструкций о безопасном использовании прибора и потенциальных опасностях. Не позволяйте детям играть с прибором. Дети могут осуществлять очистку и уход за прибором только под присмотром взрослых.
- Для обеспечения дополнительной защиты рекомендуется установить ограничитель остаточного тока (RCD), предназначенный для электропитания ванной комнаты. Номинальный остаточный рабочий ток не должен превышать 30 мА. Посоветуйтесь с электриком, выполняющим электромонтаж.
- Во избежание поражения электрическим током не просовывайте металлические предметы через вентиляционную решётку прибора.
- Никогда не блокируйте вентиляционные решетки.
- Перед подключением прибора убедитесь, что указанное на нем напряжение соответствует напряжению местной электросети.
- Не используйте устройство для целей, отличных от описанных в данном руководстве.
- Не используйте прибор для искусственных волос.
- Не оставляйте включенный в сеть прибор без присмотра.
- Запрещается пользоваться какими-либо аксессуарами или деталями других производителей, не имеющих специальной рекомендации Philips. При использовании таких аксессуаров и деталей гарантийные обязательства теряют силу.
- Не обматывайте сетевой шнур вокруг прибора.
- Прежде чем убрать прибор, дайте ему остыть.
- Прибор предназначен только для людей.
- Не допускайте контакта горячих поверхностей прибора с кожей.
- При использовании прибора на окрашенных волосах на поверхности щетки могут появиться пятна.
- Запрещается промывать прибор и щетки под струей воды.
- Не включайте функцию вращения, если не установлена одна из насадок.
- Во избежание поражения электрическим током не просовывайте металлические предметы через вентиляционную решётку прибора.

Уровень шума: Lc = 81 дБ(A)

Электромагнитные поля (ЭМП)

Этот прибор Philips соответствует всем применимым стандартам и нормам по воздействию электромагнитных полей.

Защита окружающей среды

Данное изделие изготовлено из высококачественных материалов и компонентов, которые подлежат повторной переработке и вторичному использованию.

Если изделие маркировано значком с изображением перечеркнутого мусорного бака, это означает, что изделие соответствует требованиям директивы 2012/19/EC.

Узнайте о правилах местного законодательства по раздельной утилизации электротехнических и электронных изделий.

Действуйте в соответствии с местным законодательством и не выбрасывайте отслужившие изделия вместе с бытовым мусором. Правильная утилизация отслужившего оборудования поможет предотвратить возможное вредное воздействие на окружающую среду и здоровье человека.

2 Введение

Фен-щетка Philips Dynamic Volumebrush с системой автоматического вращения позволяет создавать различные укладки, придавая блеск и мягкость вашим волосам. Щетка из натуральной щетины 50 мм подходит для придания объема и направления, в то время как щетка со втягивающейся щетиной позволяет создавать более упругие, четкие волны, предотвращая спутывания волос. Уникальное турмалиновое керамическое покрытие стайлера защищает и восстанавливает волосы во время укладки. Это специальное покрытие эффективно и равномерно распределяет тепло, придавая волосам дополнительный блеск при каждом движении.

(Только для модели HP8664) Ионное кондиционирование предотвращает спутывание волос и придает им максимальный блеск.

3 Описание

① **Щетка из натуральной щетины 50 мм**

(Подходит для придания объема, направления и общей формы при укладке длинных волос)

② **Кнопка фиксатора щетки**

③ **Переключатель скорости вращения**

(I -НИЗКАЯ, II -ВЫСОКАЯ)

④ **Переключатель температуры и интенсивности воздушного потока**

⑤ **Кнопки выбора направления вращения**

⑥ **Ручка**

⑦ **Петелька для подвешивания**

⑧ **Защитная насадка для щетки с щетиной 50 мм**

⑨ **Щётка со втягиваемой щетиной**

(Подходит для создания более упругих, четких волн и предотвращает спутывание волос)

⑩ **Кнопка втягивания щетины**

3 Использование фена-щетки

Чтобы привыкнуть к прибору, рекомендуем 2—3 раза выполнить пробную укладку. Для пробной укладки рекомендуется использовать **НИЗКУЮ** скорость (③) вращения.

Примечание

- Перед установкой или отсоединением насадок убедитесь, что они остыли.
- Наилучший эффект от применения прибора достигается при условии, что волосы высушены полотенцем.
- Для защиты волос прибор оснащен системой безопасности. Если давление волос на щетку превышает допустимый предел, скорость вращения снижается.

1. **(Рис. A)** Выберите щетку-насадку, которая лучше всего подходит для ваших волос, и установите ее на стайлер.
   - **(Рис. B)** Чтобы снять насадку, нажмите кнопку отсоединения (②) и стяните насадку с прибора.
2. Расчешите волосы и разделите их на небольшие пряди.
3. Чтобы включить прибор, выберите необходимую настройку (④):
   - ≀≀ Care : невысокая температура и мощный воздушный поток для укладки.
   - ≀≀ : высокая температура и мощный воздушный поток для быстрой сушки.
   - ≀ : низкая температура и мягкий воздушный поток для защиты от пересушивания при сушке влажных волос.
   - **0** : Выкл.

   ↪ (Только для модели HP8664) Функция ионизации активируется автоматически после включения прибора. Данная функция усиливает блеск и предотвращает спутывание волос.

Использование щетки из натуральной щетины 50 мм

1. **(Рис. E)** Поместите щетку под кончики волос. Нажмите кнопку выбора направления вращения (⑤) и проведите щеткой до корней волос.
2. Держите щетку у корней волос, пока они полностью не высохнут.
3. **(Рис. F)** Чтобы высвободить прядь волос, нажмите кнопку выбора направления вращения (⑤) в противоположном направлении.

- **(Рис. H, I, J) Для создания завитков** нажмите кнопку (⑤), выбрав одно из направлений вращения (внутрь или наружу) для укладки только кончиков волос.

Использование щетки со втягивающейся щетиной

1. **(Рис. C)** Поверните регулятор (⑩), чтобы полностью выдвинуть щетинки.
2. **(Рис. K)** Оберните кончики волос один раз вокруг корпуса.
3. **(Рис. L)** После того как прядь волос будет зафиксирована, нажмите кнопку вращения (⑤), чтобы накрутить волосы.
4. Держите щетку в таком положении, пока волосы не высохнут.
5. **(Рис. M)** Поверните регулятор так, чтобы щетинки втянулись внутрь, и освободите прядь.

По завершении укладки

Для более стойкой укладки зафиксируйте прическу с помощью лака для волос.

Советы по укладке

- Для получения наилучших результатов при использовании щеток-насадок волосы должны быть высушены на 80 %.
- Рекомендуется использовать НИЗКУЮ СКОРОСТЬ при укладке с помощью щетки со втягивающейся щетиной.
- Отделяйте небольшие пряди волос для создания более упругих и четких завитков и волн.
- Чтобы волосы не спутывались, попробуйте приостанавливать вращение насадки с помощью кнопки вращения для более аккуратного накручивания волос на насадку.

4 После использования

1. Выключите прибор и отключите его от электросети.
2. Поместите его на термостойкую поверхность до полного остывания.
3. Очищайте прибор и насадки влажной тканью. Удалите волосы и пыль с насадки пальцами, но при очистке никогда не вставляйте металлические предметы в прибор.
4. При хранении щеток всегда надевайте защитные насадки.
5. Храните прибор в безопасном и сухом месте, защищенном от пыли. Также можно подвесить прибор за специальную петельку (⑦).

5 Гарантия и обслуживание

При возникновении проблемы или при необходимости получения информации, например, о замене насадки, посетите веб-сайт Philips www.philips.com/support или обратитесь в центр поддержки потребителей Philips в вашей стране. Номер телефона указан в гарантийном талоне. Если в вашей стране нет центра поддержки потребителей Philips, обратитесь по месту приобретения изделия.

6 Устранение неисправностей

Проблема	Причина	Решение
Прибор не включается.	Возможно, неисправен предохранитель электророзетки, к которой подключен прибор.	Проверьте исправность предохранителя для этой розетки электросети в доме.
	Возможно, прибор перегрелся и автоматически отключился.	Выключите прибор и дайте ему остыть в течение нескольких минут. Перед повторным включением прибора убедитесь, что решётка не засорена пылью, волосами и т.п.

Slovensky

Blahoželáme vám ku kúpe a vítame vás medzi používateľmi produktov spoločnosti Philips. Ak chcete využiť všetky výhody zákazníckej podpory spoločnosti Philips, zaregistrujte svoj výrobok na lokalite www.philips.com/welcome.

1 Dôležité

Pred použitím zariadenia si pozorne prečítajte tento návod na použitie a ponechajte si ho pre prípad potreby v budúcnosti.

- VAROVANIE: Nepoužívajte zariadenie v blízkosti vody.
- Ak zariadenie používate v kúpeľni, hneď po použití ho odpojte zo siete, pretože voda v jeho blízkosti predstavuje nebezpečenstvo, aj keď je zariadenie vypnuté.
- VAROVANIE: Toto zariadenie nepoužívajte v blízkosti vaní, spŕch, umývadiel ani iných nádob obsahujúcich vodu.
- Po použití vždy odpojte zariadenie zo siete.
- Ak sa zariadenie prehreje, automaticky sa vypne. Odpojte zariadenie zo siete a nechajte ho niekoľko minút vychladnúť. Pred opätovným zapnutím zariadenia skontrolujte, či nie sú mriežky upchaté chuchvalcami prachu, vlasmi a pod.
- Poškodený sieťový kábel smie vymeniť jedine personál spoločnosti Philips, servisného strediska autorizovaného spoločnosťou Philips alebo osoba s podobnou kvalifikáciou, aby nedošlo k nebezpečnej situácii.
- Toto zariadenie môžu používať deti staršie ako 8 rokov a osoby, ktoré majú obmedzené telesné, zmyslové alebo mentálne schopnosti alebo nemajú dostatok skúseností a znalostí, pokiaľ sú pod dozorom alebo im bolo vysvetlené bezpečné používanie tohto zariadenia a za predpokladu, že rozumejú príslušným rizikám. Deti sa nesmú hrať s týmto zariadením. Deti by bez dozoru nesmú čistiť ani udržiavať toto zariadenie.
- Ak chcete zabezpečiť zvýšenú ochranu, odporúčame vám namontovať do elektrického obvodu, ktorý privádza elektrickú energiu do kúpeľne, zariadenie zvyškového prúdu (RCD). Toto zariadenie RCD nesmie mať nominálny zostatkový prevádzkový prúd vyšší ako 30 mA. Požiadajte o radu inštalatéra.
- Do mriežok na vstup a výstup vzduchu nezasúvajte kovové objekty. Predídete tak zásahu elektrickým prúdom.
- Nikdy neblokujte mriežku na vstup vzduchu.
- Pred pripojením zariadenia sa presvedčte, či napätie udávané na zariadení zodpovedá napätiu v miestnej elektrickej sieti.
- Zariadenie nepoužívajte na žiaden iný účel ako je účel opísaný v tomto návode.
- Zariadenie nepoužívajte na úpravu umelých vlasov.
- Keď je zariadenia pripojené k elektrickej sieti, nikdy ho nenechávajte bez dozoru.
- Nikdy nepoužívajte príslušenstvo ani súčiastky od iných výrobcov ani príslušenstvo, ktoré spoločnosť Philips výslovne neodporučila. Ak takéto príslušenstvo alebo súčiastky použijete, záruka stráca platnosť.
- Sieťový kábel nenavíjajte okolo zariadenia.
- Predtým, ako zariadenie odložíte, nechajte ho vychladnúť.
- Zariadenie používajte len na úpravu ľudských vlasov.
- Zabráňte kontaktu horúcich plôch zariadenia s pokožkou.
- Ak sa zariadenie používa na úpravu farbených vlasov, povrch tela kefy sa môže znečistiť.
- Zariadenie ani kefy neoplachujte pod tečúcou vodou.
- Nezapínajte otáčanie kefy bez pripojeného nástavca.
- Do mriežok na vstup a výstup vzduchu nezasúvajte kovové objekty. Predídete tak zásahu elektrickým prúdom.

Deklarovaná hodnota emisie hluku je 81 dB(A), čo predstavuje hladinu A akustického výkonu vzhľadom na referenčný akustický výkon 1 pW.

Elektromagnetické polia (EMF)

Tento spotrebič značky Philips vyhovuje všetkým príslušným normám a smerniciam týkajúcim sa vystavenia elektromagnetickým poliam.

Životné prostredie

Váš produkt bol navrhnutý a vyrobený pomocou vysokokvalitných materiálov a komponentov, ktoré sa dajú recyklovať a znova využiť.

Keď je na produkte vyznačený symbol prečiarknutého koša s kolieskami, znamená to, že sa na daný produkt vzťahuje Európska smernica 2012/19/EÚ.

Informujte sa o lokálnom systéme separovaného zberu pre elektrické a elektronické zariadenia.

Postupujte podľa miestnych predpisov a nevyhadzujte vaše staré produkty do bežného komunálneho odpadu. The correct disposal of your old product will help prevent potential negative consequences for the environment and human health.

2 Úvod

Kefa na zväčšenie objemu Philips Dynamic Volumebrush je teplovzdušná kulma s automatickým systémom otáčania, ktorý vám pomôže vytvárať rôzne účesy, pričom uchová vaše vlasy hladké a lesklé. Jej 50 mm kefa so štetinami zväčšuje objem a pružnosť, zatiaľ čo vysúvateľná kefa vytvára výrazné vlny bez zamotania. Jedinečná povrchová keramická vrstva tejto kulmy chráni a revitalizuje vaše vlasy pri vytváraní účesu. Táto špeciálna vrstva účinne rozvádza teplo bez vytvárania prehriatych miest a s každým ťahom dodáva vlasom lesk.

(Len pre model HP8664) Ionizačný kondicionér zabráni pochlpeniu vlasov a dodá účesu maximálny lesk.

3 Prehľad

① **50 mm kefa s prírodnými štetinami**

(Vhodná na zväčšenie objemu, tvaru a pružnosti pre dlhšie vlasy)

② **Tlačidlo na uvoľnenie kefového nástavca**

③ **Prepínač rýchlosti otáčania [I -LOW (Nízka), II -HIGH (Vysoká)]**

④ **Prepínač teploty a prúdu vzduchu**

⑤ **Tlačidlá smeru otáčania**

⑥ **Rukoväť**

⑦ **Očko na zavesenie**

⑧ **Ochranný kryt pre 50 mm kefu so štetinami**

⑨ **Kefa s vysúvateľnými štetinami**

(Vhodná na vytvorenie výrazných vĺn bez zamotania)

⑩ **Tlačidlo na zatiahnutie štetín**

3 Používanie teplovzdušnej kulmy

Odporúčame vám 2- až 3-krát si zariadenie vyskúšať, aby ste si osvojili jeho spôsob fungovania. Pri tomto postupe skúste začať s rýchlosťou otáčania **LOW (Nízka)** (③).

Poznámka

- Pred pripájaním alebo odpájaním nástavcov vždy nechajte zariadenie a nástavce vychladnúť.
- Zariadenie je najúčinnejšie pri úprave vlasov, ktoré ste usušili pomocou uteráka.
- Aby sa predišlo nadmernému vytrhávaniu vlasov, zariadenie je vybavené bezpečnostnou funkciou. Ak tlak vlasov na kefu presiahne určitú hranicu, rýchlosť otáčania sa zníži.

1. **(Obr. A)** Vyberte si kefový nástavec, ktorý sa najlepšie hodí pre vami požadované účesy, a nasaďte ho na kulmu.
   - **(Obr. B)** Nástavec odpojte stlačením tlačidla na uvoľnenie kefového nástavca (②) a vytiahnite ho.
2. Rozčešte si vlasy a rozdeľte ich do menších prameňov.
3. Výberom požadovaného nastavenia zapnite zariadenie (④):
   - ≀≀ Care : Šetrná teplota so silným prúdom vzduchu na zafixovanie vášho účesu.
   - ≀≀ : Vysoká teplota so silným prúdom vzduchu na rýchle usušenie.
   - ≀ : Mierna teplota s jemným prúdom vzduchu na ochranu vlhkých vlasov pred nadmerným vysušením.
   - **0** : Vypnuté

   ↪ (Len pre model HP8664) Funkcia vytvárania iónov sa automaticky aktivuje po zapnutí zariadenia. Funkcia dodáva vlasom vyšší lesk a znižuje ich pochlpenie.

S 50 mm kefou s prírodnými štetinami

1. **(Obr. E)** Priložte kefu ku končekom vlasov. Stlačte tlačidlo smeru otáčania (⑤) a natáčajte vlasy smerom ku korienkom.
2. Kefu nechajte pri korienkoch vlasov, až kým vlasy úplne neuschnú.
3. **(Obr. F)** Kefu vyberiete z vlasov tak, že stlačíte tlačidlo smeru otáčania (⑤) v opačnom smere.

- **(Obr. H, I, J)** Na vytvorenie účesu so zahnutými končekmi stačí stlačiť tlačidlo smeru otáčania (⑤) buď smerom dovnútra, alebo von, aby ste tak upravili iba končeky vlasov.

Kefa s vysúvateľnými štetinami

1. **(Obr. C)** Otočením tlačidla (⑩) úplne vysuniete štetiny.
2. **(Obr. K)** Natočte končeky vlasov okolo valca.
3. **(Obr. L)** Po uchytení vlasov stlačte tlačidlo otáčania (⑤), aby ste vlasy natočili na kulmu.
4. Podržte kefu v danej pozícii, až kým vlasy nie sú úplne suché.
5. **(Obr. M)** Otočením tlačidla zatiahnite štetiny a kefu z vlasov vytiahnite.

Po dokončení tvarovania účesu:

Pre dlhotrvajúci účinok naneste na vlasy lak, aby ste spevnili svoj účes.

Tipy na tvarovanie účesu

- Kefové nástavce fungujú lepšie, ak sú vlasy suché na 80 %.
- Pri tvarovaní účesu pomocou kefy s vysúvateľnými štetinami sa odporúča používať nastavenie LOW SPEED (Nízka Rýchlosť).
- Pre výraznejší výsledok používajte pri tvarovaní menšie pramene vlasov.
- Aby ste predišli zamotaniu vlasov, skúste pri používaní tlačidla otáčania robiť krátke prestávky, aby ste tým dosiahli rovnomerné natočenie vlasov na valec.

4 Po použití

1. Vypnite zariadenie a odpojte ho zo siete.
2. Umiestnite ho na teplovzdorný podklad a počkajte, kým vychladne.
3. Zariadenie a nástavce očistite navlhčenou tkaninou. Prstami odstráňte z kefového nástavca vlasy a nečistoty, ale nikdy pri čistení nevkladajte do zariadenia kovové predmety.
4. Pri odkladaní kefového nástavca vždy používajte ochranný kryt.
5. Zariadenie skladujte na bezpečnom, suchom a bezprašnom mieste. Zariadenie môžete zavesiť pomocou očka na zavesenie (⑦).

5 Záruka a servis

Ak potrebujete informácie, napríklad o výmene nástavca, alebo máte akýkoľvek problém, pozrite si webovú stránku spoločnosti Philips www.philips.com/support alebo kontaktujte Stredisko starostlivosti o zákazníkov spoločnosti Philips vo svojej krajine. Telefónne číslo nájdete v celosvetovo platnom záručnom liste. Ak sa vo vašej krajine toto stredisko nenachádza, obráťte sa na miestneho predajcu výrobkov Philips.

6 Riešenie problémov

Problém	Príčina	Riešenie
Zariadenie vôbec nefunguje.	Poistka elektrickej zásuvky, do ktorej ste spotrebič pripojili, môže byť nefunkčná.	Skontrolujte v domácnosti poistku tejto elektrickej zásuvky.
	Zariadenie sa mohlo prehriať a samo vypnúť.	Odpojte zariadenie zo siete a nechajte ho niekoľko minút vychladnúť. Skôr, ako zariadenie opäť zapnete, skontrolujte, či nie sú mriežky upchaté chuchvalcami prachu, vlasmi a pod.

Slovenščina

Čestitamo vam za nakup in dobrodošli pri Philipsu! Da bi izkoristili vse prednosti Philipsove podpore, izdelek registrirajte na strani www.philips.com/welcome.

1 Pomembno

Pred uporabo aparata natančno preberite ta uporabniški priročnik in ga shranite za poznejšo uporabo.

- OPOZORILO: Aparata ne uporabljajte v bližini vode.
- Ko aparat uporabljate v kopalnici, ga po uporabi vedno izključite iz omrežja, ker neposredna bližina vode predstavlja nevarnost, četudi je aparat izklopljen.
- OPOZORILO: Aparata ne uporabljajte v bližini kadi, tušev, umivalnikov ali drugih posod z vodo.
- Po uporabi aparat vedno izklopite iz omrežne vtičnice.
- Če se aparat pregreje, se samodejno izklopi. Izključite aparat iz električnega omrežja in pustite, da se ohladi. Pred ponovnim vklopom aparata preverite, da zračne mreže niso zamašene s puhom, lasmi itd.
- Poškodovani omrežni kabel sme zamenjati le podjetje Philips, Philipsov pooblaščeni servis ali ustrezno usposobljeno osebje.
- Ta aparat lahko uporabljajo otroci od 8. leta starosti naprej in osebe z zmanjšanimi fizičnimi ali psihičnimi sposobnostmi ali s pomanjkljivimi izkušnjami in znanjem, če so prejele navodila glede varne uporabe aparata ali jih pri uporabi nadzoruje odgovorna oseba, ki jih opozori na morebitne nevarnosti. Otroci naj se ne igrajo z aparatom. Otroci aparata ne smejo čistiti in vzdrževati brez nadzora.
- Za dodatno zaščito vam svetujemo vgradnjo varnostnega tokovnega stikala (FID) v električni tokokrog kopalnice. Izklopni tok varnostnega tokokroga ne sme presegati 30 mA. Za nasvet se obrnite na električarja.
- V zračno mrežo ne vstavljajte kovinskih predmetov, da ne povzročite električnega šoka.
- Ne blokirajte zračnih mrež.
- Preden aparat priključite, preverite, ali na aparatu označena napetost ustreza napetosti lokalnega električnega omrežja.
- Aparat uporabljajte izključno v namene, ki so opisani v tem priročniku.
- Aparata ne uporabljajte na umetnih laseh.
- Ko je aparat priključen na napajanje, ga ne puščajte brez nadzora.
- Ne uporabljajte nastavkov ali delov drugih proizvajalcev, ki jih Philips izrecno ne priporoča. Uporaba takšnih nastavkov razveljavi garancijo.
- Omrežnega kabla ne navijajte okoli aparata.
- Preden aparat shranite, počakajte, da se ohladi.
- Aparat uporabljajte samo na ljudeh.
- Pazite, da vroče površine aparata ne pridejo v stik s kožo.
- Če uporabljate aparat na pobarvanih laseh, se lahko površina krtač umaže.
- Aparata/krtač ne spirajte pod tekočo vodo.
- Ne vklopite stikala za vrtenje krtač, če na aparat ni nameščen noben nastavek.
- V zračno mrežo ne vstavljajte kovinskih predmetov, da ne povzročite električnega šoka.

Raven hrupa: Lc = 81 dB(A)

Elektromagnetna polja (EMF)

Ta Philipsov aparat ustreza vsem veljavnim standardom in predpisom glede izpostavljenosti elektromagnetnim poljem.

Okolje

Ta izdelek je narejen iz visokokakovostnih materialov in sestavnih delov, ki jih je mogoče reciklirati in uporabiti znova.

Če je izdelek opremljen s simbolom prečrtanega smetnjaka na kolesih, to pomeni, da je pri ravnanju s tem izdelkom treba upoštevati evropsko direktivo 2012/19/ES.

Pozanimajte se o sistemu zbiranja in ločevanja za odpadne električne in elektronske izdelke na svojem območju.

Upoštevajte lokalne predpise in ne odlagajte starih izdelkov z običajnimi gospodinjskimi odpadki. S pravilnim odlaganjem starih izdelkov pripomorete k preprečevanju morebitnih negativnih vplivov na okolje in človeško zdravje.

2 Uvod

Philips Dynamic Volumebrush je oblikovalnik pričesk s sistemom za samodejno vrtenje, s katerim lahko ustvarjate različne pričeske ter hkrati lase ohranjate gladke in sijoče. 50 mm krtača iz naravnih ščetin izboljša volumen in gibanje, z zložljivo krtačo pa lahko oblikujete valovite pričeske brez kuštranja. Edinstvena turmalinska keramična prevleka med oblikovanjem pričeske ščiti in poživi lase. Posebna prevleka enakomerno prevaja toploto brez vročih mest in z vsako potezo pričeski doda sijaj.

(Samo za HP8664) Ionsko oblikovanje preprečuje kodranje in izboljša lesk las.

3 Pregled

① **50 mm krtača iz naravnih ščetin**

(Primerno za dodajanje volumna, oblike in izboljšanje gibanja pri daljših laseh)

② **Gumb za sprostitev krtače**

③ **Stikalo za hitrost vrtenja (I – NIZKA, II – VISOKA)**

④ **Stikalo za temperaturo in zračni tok**

⑤ **Gumba za smer vrtenja**

⑥ **Ročaj**

⑦ **Obešalna zanka**

⑧ **Zaščitni pokrovček za 50 mm krtačo iz ščetin**

⑨ **Krtača s pogrezljivimi ščetinami**

(Primerno za oblikovanje valov brez kuštranja)

⑩ **Gumb za umik ščetin**

3 Uporaba oblikovalnika pričesk

Priporočamo, da aparat najprej 2-krat ali 3-krat uporabite za vajo, da pridobite občutek za ravnanje z njim. Vajo začnite pri **NIZKI** hitrosti vrtenja (③).

Opomba

- Preden namestite ali odstranite nastavke, počakajte, da se aparat in nastavki ohladijo.
- Aparat je najbolj učinkovit na laseh, ki jih prej posušite z brisačo.
- Aparat je opremljen z varnostno funkcijo, ki preprečuje močno puljenje las. Če sila las na krtačo preseže določeno mejo, se vrtenje upočasni.

1. **(slika A)** Izberite krtačo, ki je primernejša za vaše lase, in jo nataknite na oblikovalnik.
   - **(slika B)** Nastavek z aparata odstranite tako, da pritisnete gumb za sprostitev krtače (②) in snamete nastavek.
2. Počešite lase se in jih razdelite na manjše pramene.
3. Izberite želeno nastavitev za vklop aparata (④):
   - ≀≀ Care : negovalna temperatura z močnim pretokom zraka za utrditev pričeske.
   - ≀≀ : visoka temperatura z močnim pretokom zraka za hitro sušenje.
   - ≀ : zmerna temperatura z nežnim pretokom zraka za zaščito vlažnih las pred izsušitvijo.
   - **0** : Izklop

   ↪ (Samo za HP8664) Funkcija ionizatorja se ob vklopu aparata aktivira samodejno. Funkcija lasem dodaja blesk in zmanjšuje nakodranost.

S 50 mm krtačo iz naravnih ščetin

1. **(slika E)** Krtačo vstavite med konice las. Pritisnite gumb za smer vrtenja (⑤) in lase navijte do konic.
2. Dokler lasje niso povsem suhi, krtače ne odmaknite od las.
3. **(slika F)** Krtačo iz las odstranite tako, da gumb za smer vrtenja (⑤) pritisnete v nasprotno smer.

- **(slika H, I, J)** Če želite oblikovati zavihano pričesko, gumb za smer vrtenja (⑤) pritisnite v notranjo ali zunanjo smer, da oblikujete samo konice las.

S krtačo s pogrezljivimi ščetinami

1. **(slika C)** Obrnite gumb (⑩), da popolnoma izvlečete ščetine.
2. **(slika K)** Konice las enkrat ovijte okoli ravnalnika.
3. **(slika L)** Ko so lasje na mestu, pritisnite gumb za vrtenje (⑤), da lase navijete.
4. Krtačo držite v položaju, dokler lasje niso povsem suhi.
5. **(slika M)** Obrnite gumb, da se ščetine pogreznejo, in krtačo odstranite iz las.

Po oblikovanju:

Na lase nanesite razpršilo za lase, da pričesko utrdite.

Namigi za oblikovanje

- Krtače so najučinkovitejše, ko so lasje 80 % suhi.
- Priporočeno je, da pri oblikovanju pričeske s krtačo s pogrezljivimi ščetinami uporabljate NIZKO HITROST.
- Za izrazitejšo pričesko oblikujte manjše pramene las.
- Da preprečite prepletanje las, gumbe za vrtenje uporabljajte s krajšimi premori, da bodo lasje pravilno naviti na cevko.

4 Po uporabi

1. Izklopite in izključite aparat.
2. Položite ga na površino, ki je odporna na vročino, da se ohladi.
3. Aparat in nastavke očistite z vlažno krpo. Iz krtač s prsti odstranite lase in prah, vendar aparata ne poskušajte očistiti tako, da bi vanj vstavili kovinske predmete.
4. Pri shranjevanju naj bo krtača vedno zaščitena s pokrovčkom.
5. Aparat hranite na varnem in suhem mestu, kjer ni prahu. Aparat lahko tudi obesite na obešalno zanko (⑦).

5 Garancija in servis

Za informacije na primer o zamenjavi nastavka ali v primeru težav obiščite Philipsovo spletno stran na naslovu www.philips.com/support ali pa se obrnite na Philipsov center za pomoč uporabnikom v svoji državi. Telefonska številka je navedena na mednarodnem garancijskem listu. Če v vaši državi takšnega centra ni, se obrnite na lokalnega Philipsovega prodajalca.

6 Odpravljanje težav

Težava	Vzrok	Rešitev
Aparat ne deluje.	Napajalna vtičnica, v katero ste priključili aparat, je mogoče okvarjena.	Doma preverite varovalko za to napajalno vtičnico.
	Mogoče se je aparat pregrel in se je izklopil sam.	Izključite aparat iz električnega omrežja in pustite, da se ohladi. Pred ponovnim vklopom aparata preverite, da zračne mreže niso zamašene s puhom, lasmi itd.

Srpski

Čestitamo na kupovini i dobro došli u Philips! Da biste na najbolji način iskoristili podršku koju nudi kompanija Philips, registrujte proizvod na www.philips.com/welcome.

1 Važno

Pre upotrebe aparata pažljivo pročitajte ovo uputstvo i sačuvajte ga za buduću upotrebu.

- UPOZORENJE: Nemojte da koristite ovaj aparat u blizini vode.
- Ako koristite aparat u kupatilu, isključite ga iz struje nakon upotrebe jer blizina vode predstavlja rizik, čak i kad je aparat isključen.
- UPOZORENJE: Nemojte da koristite ovaj aparat u blizini kade, tuš kabine, umivaonika ili drugih posuda sa vodom.
- Aparat nakon upotrebe uvek isključite iz struje.
- Ako se aparat pregreje, automatski će se isključiti. Isključite aparat iz struje i ostavite ga da se hladi nekoliko minuta. Pre nego što ponovo uključite aparat proverite da rešetka nije blokirana prašinom, kosom itd.
- Ako je kabl za napajanje oštećen, uvek mora da ga zameni kompanija Philips, ovlašćeni Philips servisni centar ili na sličan način kvalifikovane osobe kako bi se izbegao rizik.
- Ovaj aparat mogu da koriste deca starija od 8 godina i osobe sa smanjenim fizičkim, senzornim ili mentalnim sposobnostima, ili nedostatkom iskustva i znanja, pod uslovom da su pod nadzorom ili da su dobile uputstva za bezbednu upotrebu aparata i da razumeju moguće opasnosti. Deca ne bi trebalo da se igraju aparatom. Deca ne bi trebalo da čiste aparat niti da ga održavaju bez nadzora.
- U cilju dodatne zaštite preporučujemo vam ugradnju automatskog osigurača na strujno kolo kupatila. Ovaj osigurač ne sme da ima radnu struju višu od 30 mA. Za savet se obratite stručnom licu.
- Da biste izbegli strujni udar, nemojte da stavljate metalne predmete u rešetku za propuštanje vazduha.
- Nikada nemojte da blokirate rešetke za propuštanje vazduha.
- Pre nego što povežete aparat uverite se da oznaka voltaže na aparatu odgovara voltaži u lokalnoj mreži.
- Aparat koristite isključivo u svrhu opisanu u ovim uputstvima.
- Nemojte da koristite aparat na umetnoj kosi.
- Kada je aparat povezan na napajanje, nikada ga nemojte ostavljati bez nadzora.
- Nikada nemojte da koristite dodatke niti delove drugih proizvođača koje kompanija Philips nije izričito preporučila. U slučaju upotrebe takvih dodataka ili delova, garancija prestaje da važi.
- Nemojte da namotavate kabl za napajanje oko aparata.
- Pre odlaganja sačekajte da se aparat ohladi.
- Aparat koristite isključivo na ljudskoj kosi.
- Pazite da vrele površine aparata ne dođu u kontakt sa kožom.
- Ako aparat koristite na ofarbanoj kosi, površina tela četke se može obojiti.
- Nemojte da ispirate aparat/četke pod mlazom vode.
- Nemojte aktivirati prekidač za rotaciju četke ako na aparat nije postavljen nijedan dodatak.
- Da biste izbegli strujni udar, nemojte da stavljate metalne predmete u rešetku za propuštanje vazduha.

Nivo buke: Lc= 81 dB (A)

Elektromagnetna polja (EMF)

Ovaj Philips aparat usklađen je sa svim primenjivim standardima i propisima u vezi sa elektromagnetnim poljima.

Zaštita okoline

Proizvod je dizajniran i proizveden uz upotrebu materijala i komponenti visokog kvaliteta koji se mogu reciklirati i ponovo upotrebiti.

Simbol precrtane kante za otpatke sa točkovima na proizvodu znači da je taj proizvod obuhvaćen Evropskom direktivom 2012/19/EU.

Informišite se o lokalnom sistemu za odvojeno prikupljanje električnih i elektronskih proizvoda.

Postupajte u skladu sa lokalnim propisima i nemojte da odlažete stare proizvode sa uobičajenim otpadom iz domaćinstva. Pravilnim odlaganjem starog proizvoda doprinosite sprečavanju potencijalno negativnih posledica po životnu sredinu i zdravlje ljudi.

2 Uvod

Philips Dynamic Volumebrush je aparat za oblikovanje i sušenje kose sa automatskim sistemom rotacije koji će vam pomoći u pravljenju različitih frizura, uz održavanje glatkog i sjajnog izgleda kose. Njegova četka od 50 mm sa prirodnim vlaknima povećava volumen i pokretljivost, a četka koja se uvlači kreira definisane talase bez uplitanja. Jedinstvena keramička obloga sa turmalinom na ovom aparatu štiti i revitalizuje kosu dok je oblikujete. Ova specijalna obloga efikasno provodi toplotu bez pojave vrelih tačaka i povećava sjaj sa svakim potezom.

(Samo za HP8664) Jonsko kondicioniranje sprečava neposlušnost kose i maksimalno povećava njen sjaj.

3 Pregled

① **Četka od 50 mm sa prirodnim vlaknima**

(pogodna je za povećavanje volumena, punoće i pokretljivosti kod duže kose)

② **Dugme za oslobađanje četke**

③ **Prekidač za brzinu rotacije (I -MALA, II -VELIKA)**

④ **Prekidač za temperaturu i protok vazduha**

⑤ **Dugmad za smer rotacije**

⑥ **Drška**

⑦ **Petlja za kačenje**

⑧ **Zaštitni poklopac za četku od 50 mm**

⑨ **Četka sa vlaknima koja mogu da se uvuku**

(pogodna je za pravljenje definisanih talasa bez uplitanja)

⑩ **Dugme za uvlačenje vlakana**

3 Upotreba aparata za oblikovanje i sušenje kose

Preporučujemo vam da steknete praksu u korišćenju aparata tako što ćete ga testirati 2 do 3 puta. Tokom tog testiranja počnite sa **MALOM** brzinom rotacije (③).

Napomena

- Pre postavljanja ili skidanja dodataka obavezno ostavite aparat i dodatke da se ohlade.
- Aparat je najefikasniji kada se kosa prvo osuši peškirom.
- Aparat je opremljen bezbednosnim sistemom kako bi se sprečilo prekomerno čupanje dlaka. Ako pritisak kose na četku prevazilazi određeno ograničenje, rotacija će se usporiti.

1. **(Sl. A)** Odaberite četku koja najbolje odgovara željenoj frizuri i postavite je na aparat.
   - **(Sl. B)** Da biste skinuli četku, pritisnite dugme za oslobađanje četke (②) i skinite je.
2. Očešljajte kosu i podelite je na male pramenove.
3. Izaberite željenu postavku da biste uključili aparat (④):
   - ≀≀ Care : Nežna temperatura sa snažnim protokom vazduha za oblikovanje po želji.
   - ≀≀ : Visoka temperatura sa snažnim protokom vazduha za brzo sušenje.
   - ≀ : Blaga temperatura sa laganim protokom vazduha za zaštitu vlažne kose od isušivanja.
   - **0** : Isključeno

   ↪ (Samo za HP8664) Funkcija jonizacije automatski se aktivira prilikom uključivanja aparata. Ova funkcija omogućava dodatni sjaj i smanjuje statički elektricitet.

Sa četkom od 50 mm sa prirodnim vlaknima

1. **(Sl. E)** Uvucite četku u krajeve kose. Pritisnite dugme za smer rotacije (⑤) i uvijte do korena kose.
2. Zadržite četku u tom položaju dok se kosa u potpunosti ne osuši.
3. **(Sl. F)** Da biste uklonili četku iz kose, pritisnite dugme za rotaciju (⑤) u suprotnom smeru.

- **(Sl. H, I, J)** Da biste kreirali izvijene krajeve, pritisnite dugme za smer rotacije (⑤) samo u smeru ka unutra ili ka spolja prilikom oblikovanja krajeva.

Sa četkom sa vlaknima koja mogu da se uvuku

1. **(Sl. C)** Okrenite dugme (⑩) da biste potpuno izvukli vlakna.
2. **(Sl. K)** Krajeve jedanput obmotajte oko cevi.
3. **(Sl. L)** Nakon što fiksirate kosu, pritisnite dugme za rotaciju (⑤) da biste namotali kosu.
4. Četku držite u tom položaju dok se kosa potpuno ne osuši.
5. **(Sl. M)** Okrenite dugme da biste uvukli vlakna i izvucite četku iz kose.

Nakon oblikovanja:

Primenite sprej za kosu da biste učvrstili frizuru za dugotrajne rezultate.

Saveti za oblikovanje frizure

- Četka daje najbolje rezultate kada je kosa 80% suva.
- Preporučuje se korišćenje postavke MALE BRZINE prilikom oblikovanja sa četkom sa vlaknima koja mogu da se uvuku.
- Uzimajte manje pramenove da biste dobili bolje definisan rezultat.
- Da biste izbegli uplitanje kose, pokušajte sa kratkim pauzama prilikom upotrebe dugmadi za rotaciju kako biste bili sigurni da je kosa pravilno obmotana oko cevi.

4 Nakon upotrebe

1. Isključite aparat i isključite ga iz električne mreže.
2. Postavite ga na površinu koja je otporna na toplotu dok se ne ohladi.
3. Aparat i dodatke čistite vlažnom krpom. Prstima uklonite dlake i prašinu sa četke, ali nikada nemojte da postavljate metalne predmete u aparat radi čišćenja.
4. Prilikom odlaganja četke uvek upotrebite poklopac.
5. Aparat odložite na suvo i bezbedno mesto, bez prašine. Za odlaganje aparata možete da upotrebite i petlju za kačenje (⑦).

5 Garancija i servis

Ako su vam potrebne informacije (npr. u vezi sa zamenom dodatka) ili ako imate problem, posetite Web lokaciju kompanije Philips na adresi www.philips.com/support ili se obratite centru za korisničku podršku kompanije Philips u svojoj zemlji. Broj telefona ćete pronaći na međunarodnom garantnom listu. Ako u vašoj zemlji ne postoji centar za korisničku podršku, obratite se lokalnom distributeru Philips proizvoda.

6 Rešavanje problema

Problem	Uzrok	Rešenje
Aparat uopšte ne radi.	Možda ne radi osigurač za utičnicu u koju je priključen aparat.	Proverite osigurač za tu utičnicu u svom domu.
	Aparat se možda pregrejao i sam isključio.	Isključite aparat iz struje i ostavite ga da se hladi nekoliko minuta. Pre nego što ponovo uključite aparat proverite da rešetka nije blokirana prašinom, kosom itd.

Українська

Вітаємо Вас із покупкою та ласкаво просимо до клубу Philips! Щоб у повній мірі скористатися підтримкою, яку пропонує компанія Philips, зареєструйте свій виріб на веб-сайті www.philips.com/welcome.

1 Важливо

Перед тим як використовувати пристрій, уважно прочитайте цей посібник користувача і зберігайте його для майбутньої довідки.

- ПОПЕРЕДЖЕННЯ. Не використовуйте цей пристрій біля води.
- У разі використання пристрою у ванній кімнаті витягуйте шнур із розетки після використання, оскільки перебування пристрою біля води становить ризик, навіть якщо пристрій вимкнено.
- ПОПЕРЕДЖЕННЯ! Не використовуйте цей пристрій біля ванн, душів, басейнів або інших ємностей із водою.
- Після використання завжди від'єднуйте пристрій від мережі.
- Якщо пристрій перегріється, він вимкнеться автоматично. Від'єднайте пристрій від мережі і дайте йому охолонути кілька хвилин. Перед тим, як знову увімкнути пристрій, перевірте, чи решітку не заблоковано пухом, волоссям тощо.
- Якщо шнур живлення пошкоджений, для уникнення небезпеки його необхідно замінити, звернувшись до компанії Philips, уповноваженого сервісного центру або фахівців із належною кваліфікацією.
- Цим пристроєм можуть користуватися діти віком від 8 років або більше чи особи із послабленими фізичними відчуттями або розумовими здібностями, чи без належного досвіду та знань, за умови, що користування відбувається під наглядом, їм було проведено інструктаж щодо безпечного користування пристроєм та їх було повідомлено про можливі ризики. Не дозволяйте дітям бавитися пристроєм. Не дозволяйте дітям виконувати чищення та догляд без нагляду дорослих.
- Для додаткового захисту рекомендується використовувати пристрій залишкового струму (RCD) в електромережі ванної кімнати. Номінальний залишковий струм пристрою залишкового струму (RCD) не повинен перевищувати 30 мА. Рекомендації щодо використання цього виробу можна одержати в спеціаліста.
- Не вставляйте металеві предмети у решітку для повітря, це може призвести до ураження електричним струмом.
- Ніколи не закривайте отвори для повітря.
- Перед тим як під'єднувати пристрій до електромережі, перевірте, чи збігається напруга, вказана на ньому, із напругою у мережі.
- Не використовуйте пристрій для інших цілей, не описаних у цьому посібнику.
- Не використовуйте пристрій на штучному волоссі.
- Ніколи не залишайте під'єднаний пристрій без нагляду.
- Не використовуйте приладдя чи деталі інших виробників, за винятком тих, які рекомендує компанія Philips. Використання такого приладдя чи деталей призведе до втрати гарантії.
- Не накручуйте шнур живлення на пристрій.
- Перед тим як відкласти пристрій на зберігання, дайте йому охолонути.
- Використовуйте пристрій лише для людського волосся.
- Запобігайте контакту гарячих поверхонь пристрою зі шкірою.
- Якщо пристрій використовується для моделювання фарбованого волосся, на щітці можуть з'явитися плями.
- Не мийте пристрій/щітки під краном.
- Не вмикайте перемикач обертання щітки, не під'єднавши насадки.
- Не вставляйте металеві предмети у решітку для повітря, це може призвести до ураження електричним струмом.

Рівень шуму: Lc= 81 дБ (A)

Електромагнітні поля (ЕМП)

Цей пристрій Philips відповідає усім чинним стандартам та правовим нормам, що стосуються впливу електромагнітних полів.

Навколишнє середовище

Виріб виготовлено з високоякісних матеріалів і компонентів, які можна переробити і використовувати повторно.

Якщо виріб містить символ перекресленого кошика на колесах, це означає, що він відповідає вимогам Директиви ЄС 2012/19/EU.

Дізнайтеся про місцеву систему розділеного збору електричних та електронних пристроїв.

Дійте згідно місцевих законів і не утилізуйте старі пристрої разом із звичайними побутовими відходами. Належна утилізація старого пристрою допоможе запобігти негативному впливу на навколишнє середовище та здоров'я людей.

2 Вступ

Philips Dynamic Volumebrush – це фен-щітка з системою автоматичного обертання для створення різних зачісок, яка зберігає гладкість і блиск волосся. Її 50-мм щітка з натуральною щетиною додає об'єму та руху, а висувна щітка створює чіткі хвилі без заплутування. Унікальне турмалінове керамічне покриття пристрою захищає та відновлює волосся під час вкладання. Це спеціальне покриття забезпечує ефективну теплопровідність без перегрівання і додає блиску з кожним рухом.

(Лише для HP8664) Іонне кондиціонування запобігає сплутуванню і додає волоссю максимального блиску.

3 Огляд

① **50-мм щітка з натуральною щетиною**

(Підходить для надання об'єму, форми та руху довшому волоссю)

② **Кнопка розблокування щітки**

③ **Перемикач швидкості обертання**

(I – НИЗЬКА, II – ВИСОКА)

④ **Перемикач температури і струменя повітря**

⑤ **Кнопки налаштування напрямку обертання**

⑥ **Ручка**

⑦ **Петля для підвішування**

⑧ **Захисний ковпачок для 50-мм щітки зі щетиною**

⑨ **Щітка з висувною щетиною**

(Підходить для створення чітких хвиль без заплутування)

⑩ **Кнопка втягування щетини**

3 Використання фена-щітки

Рекомендується навчитися користуватися пристроєм 2–3 рази, щоб звикнути до нього. Для цього слід почати з **НИЗЬКОЇ** швидкості обертання (③).

Примітка

- Перед тим як під'єднувати чи від'єднувати насадки, завжди слідкуйте, щоб пристрій і насадки були холодними.
- Пристрій працює найефективніше, коли волосся підсушене.
- Для запобігання надмірній втраті волосся пристрій обладнано функцією безпеки. Якщо тиск волосся на щітку перевищує певне обмеження, швидкість обертання зменшується.

1. **(мал. A)** Виберіть щітку-насадку, яка найкраще підходить для потрібної зачіски, і встановіть її на пристрій.
   - **(мал. B)** Щоб від'єднати насадку, натисніть кнопку розблокування щітки (②) і зніміть її.
2. Розчешіть волосся і розділіть його на малі пасма.
3. Увімкніть пристрій, вибравши потрібне налаштування (④):
   - ≀≀ Care : помірна температура з потужним струменем повітря для створення зачіски.
   - ≀≀ : висока температура з потужним струменем повітря для швидкого висушування.
   - ≀ : теплий слабкий струмінь повітря для запобігання пересушуванню вологого волосся.
   - **0** : вимк.

   ↪ (Лише для HP8664) Функція генерації іонів вмикається автоматично після увімкнення пристрою. Ця функція надає волоссю додаткового блиску і зменшує скуйовдження.

З 50-мм щіткою з натуральною щетиною

1. **(мал. E)** Вставте щітку в кінчики волосся. Натисніть кнопку налаштування напрямку обертання (⑤), накрутіть волосся до коренів.
2. Тримайте щітку біля коренів волосся, поки воно не висохне.
3. **(мал. F)** Щоб вийняти щітку з волосся, натисніть кнопку налаштування напрямку обертання (⑤) у протилежному напрямку.

- **(мал. H, I, J)** Для створення завитків натисніть лише кнопку налаштування напрямку обертання (⑤) у напрямку досередини чи назовні, щоб укласти лише кінчики волосся.

Зі щіткою з висувною щетиною

1. **(мал. C)** Поверніть регулятор (⑩), щоб повністю витягнути щетину.
2. **(мал. K)** Накрутіть кінчики волосся один раз на циліндр.
3. **(мал. L)** Зафіксувавши волосся, натисніть кнопку обертання (⑤), щоб накрутити волосся.
4. Тримайте щітку у такому положенні, поки волосся не висохне.
5. **(мал. M)** Поверніть регулятор, щоб втягнути щетину, та вийміть щітку з волосся.

Після вкладання:

Нанесіть на волосся лак для волосся, щоб зафіксувати зачіску надовго.

Поради щодо вкладання волосся

- Щітки-насадки працюють найкраще, коли волосся сухе на 80%.
- У разі вкладання волосся за допомогою щітки з висувною щетиною рекомендується використовувати налаштування НИЗЬКОЇ ШВИДКОСТІ.
- Для отримання чіткішого результату беріть менше пасмо волосся.
- Для запобігання заплутуванню волосся гарно накручуйте його на циліндр, а не робіть коротких зупинок, коли використовуєте кнопки налаштування напрямку обертання.

4 Після використання

1. Вимкніть пристрій та від'єднайте його від електромережі.
2. Поставте пристрій на жаростійку поверхню і дайте йому охолонути.
3. Чистіть пристрій і насадки вологою ганчіркою. Чистіть щітку-насадку від волосся і бруду пальцями. У жодному разі не вставляйте в пристрій металевих предметів, щоб його почистити.
4. Зберігайте щітку-насадку в захисному ковпачку.
5. Зберігайте пристрій у безпечному, сухому та незапиленому місці. Пристрій можна також підвішувати за петлю (⑦).

5 Гарантія та обслуговування

Якщо Вам необхідна інформація (наприклад, як замінити насадку) або у Вас виникла проблема, відвідайте веб-сторінку компанії Philips www.philips.com/support або зверніться до Центру обслуговування клієнтів компанії Philips у Вашій країні. Номер телефону можна знайти на гарантійному талоні. Якщо у Вашій країні немає Центру обслуговування клієнтів, зверніться до місцевого дилера Philips.

6 Усунення несправностей

Проблема	Причина	Вирішення
Пристрій взагалі не працює.	Можливо, не працює запобіжник розетки, до якої під'єднано пристрій.	Перевірте запобіжник для цієї розетки в домі.
	Пристрій міг перегрітися і автоматично вимкнутися.	Від'єднайте пристрій від мережі і дайте йому охолонути кілька хвилин. Перед тим, як знову увімкнути пристрій, перевірте, чи решітку не заблоковано пухом, волоссям тощо.