FR	Manuel de l'utilisateur
GB	User Manual
PT	Manual do Utilizador
DE	Benutzerhandbuch
ES	Manual de instrucciones
IT	Manuale di istruzioni
NL	Handleiding

M-1958 DJ

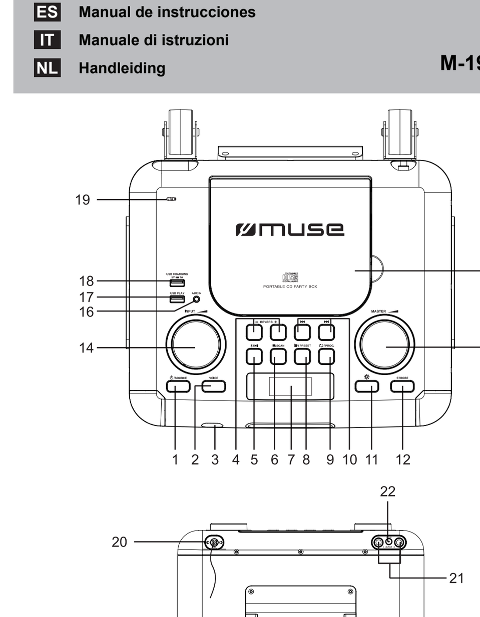

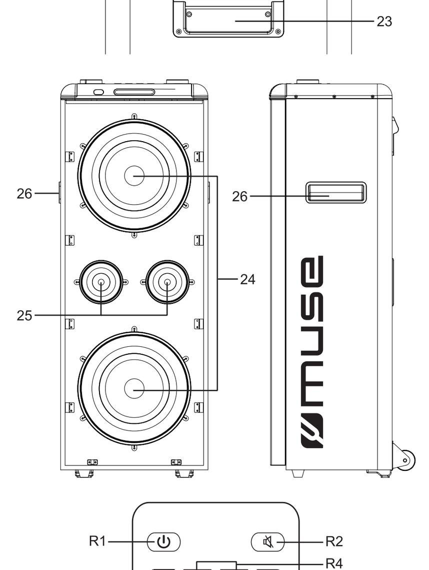

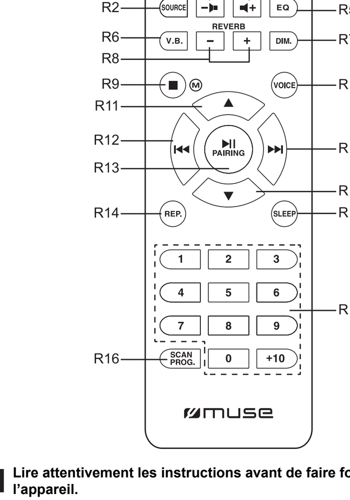

FR Lire attentivement les instructions avant de faire fonctionner l'appareil.

GB Please read the instruction carefully before operating the unit.

PT Leia este manual com atenção antes de qualquer utilização.

DE Bitte lesen sie dieses handbuch vor dem gebrauch des gerätes sorgfältig durch.

ES Antes de utilizar este aparato, lea atentamente las siguientes instrucciones.

IT Leggere attentamente questo manuale prima di utilizzare l'apparecchio.

NL Lees deze handleiding aandachtig voor u het toestel gebruikt.

FR ENCEINTE PARTY BOX BLUETOOTH AVEC CD ET PORT USB

EMPLACEMENT ET DESCRIPTION DES COMMANDES

1. ⏻ : Veille / Marche
   SOURCE: Sélection du mode de fonctionnement: Bluetooth, FM, AUX, CD, USB
2. **VOICE**: Fonction de modification de la voix/ fonction de suppression de la voix
3. Capteur pour télécommande
4. – REVERB + : Réglage de l'effet de réverbération
5. ▶II : Lecture/ Pause
   ✱ : Couplage Bluetooth/ Déconnexion Bluetooth
6. ■ : Arrêter la lecture
   SCAN: Balayage et mise en mémoire automatique des stations.
7. Affichage LED
8. /PRESET : Dossier racine; rappeler les stations préréglées; Bluetooth couplage stéréo
9. ⟳ : Répétition de la lecture
   PROG.: Programmation de séquence de lecture; Station de radio préréglée manuellement
10. ⏮ / ⏭ : Saut; Recherche rapide arrière/ avant; Réglage
11. ☼ : Bouton de contrôle de l'éclairage
12. **STROBE**: Pour activer/ désactiver les effets de lumière stroboscopique et disco
13. MASTER : Réglage du volume
14. INPUT : Pour régler le volume d'entrée micro / guitare
15. Compartiment CD
16. Entrée auxiliaire (3,5MM)
17. Port USB Pour la lecture MP3
18. Port USB CHARGEMENT (5V ⎓ 1A)
19. NFC marquage **NFC**
20. Antenne filaire amovible
21. **INPUT** entrée jack pour micro/ guitare
22. Entrée alimentation (16.1V ⎓ 3.5A)
23. Poignée arrière
24. Haut-parleurs
25. Tweeters
26. Poignée

Télécommande

R1. ⏻ : Veille/ Marche
R2. 🔇 : Activation/ désactivation du son
R3. **SOURCE**: Permet de sélectionner le mode de fonctionnement: Bluetooth, FM, AUX, CD, USB
R4. –◄ / ◄+ : Réglage du volume
R5. **EQ**: Sélection des effets sonores de votre choix: CLASSIQUE/ POP/ ROCK/ JAZZ/ VOIX/ NORMAL
R6. **V.B.**: Pour activer/ désactiver l'effet de basse virtuelle
R7. **DIM.** (Luminosité): Réglage de l'intensité lumineuse de l'affichage
R8. – REVERB + : Réglage de l'effet de réverbération
R9. ■ : Arrêter la lecture
Ⓜ : Station de radio préréglée manuellement
R10. **VOICE**: Fonction de modification de la voix/ fonction de suppression de la voix
R11. ▲ / ▼ : Préréglage vers le haut/ bas; Dossier vers le haut/ bas
R12. ⏮ / ⏭ : Saut; Recherche rapide arrière/ avant; Réglage
R13. ▶II : Lecture/ Pause
PAIRING: Couplage Bluetooth/ Déconnexion Bluetooth
R14. **REP.**: Répétition de la lecture
R15. **SLEEP**: Réglage de la fonction sleep
R16. **SCAN**: Balayage et mise en mémoire automatique des stations.
PROG.: Programmation de séquence de lecture
R17. **0-9**, **+10**: Pavé numérique

MISE EN PLACE DES PILES
Insérez 2 piles AAA/ UM4 dans la télécommande avant toute utilisation. Veillez à respecter les indications de polarité (+/-) inscrites dans le compartiment pour piles.

Avant de jeter les piles, consultez votre revendeur car celui-ci peut les reprendre pour les recycler.

REMARQUES:
- Ne chargez jamais des piles non rechargeables. Ne chauffez pas les piles et ne les démontez pas.
- En cas de non-utilisation prolongée de la télécommande, retirez les piles afin d'éviter tout dommage provoqué par une corrosion due à un écoulement de celles-ci.
- Veillez au respect de l'environnement lorsque vous vous débarrassez des piles usagées.
- Ne jetez pas les piles dans le feu !
- N'exposez pas les piles à une chaleur excessive, comme les rayons du soleil, le feu ou d'autres sources de chaleur similaires.

ATTENTION: Risque d'explosion si les piles n'ont pas été insérées correctement. Remplacez-les uniquement par des piles identiques ou de type équivalent.

ALIMENTATION

Utilisation de l'adaptateur secteur
L'adaptateur secteur fonctionne sur une alimentation AC comprise entre 100V ∿ et 240V ∿ . L'adaptateur secteur fourni ne peut en aucun cas être utilisé sur un autre type d'alimentation.

Avertissements:
- L'adaptateur secteur fourni est exclusivement destiné à être utilisé avec cet appareil. Ne l'utilisez donc pas avec d'autres appareils.
- Afin d'éviter d'abîmer l'appareil, éteignez-le avant de débrancher l'adaptateur secteur de l'appareil.
- En cas de non-utilisation prolongée, débranchez l'adaptateur secteur de la prise murale.
- Veillez à ce que la prise secteur se trouve à proximité et soit facilement accessible. En cas de dysfonctionnement, débranchez immédiatement la fiche d'alimentation de la prise secteur.
- L'adaptateur secteur permet de débrancher l'appareil. Il doit rester facilement accessible durant l'utilisation. Pour couper complètement l'alimentation de l'appareil, débranchez l'adaptateur de la prise secteur.
- N'utilisez pas l'adaptateur secteur s'il est abîmé. Placez les câbles de manière sûre et veillez à ce qu'ils ne soient ni coincés ni pincés. Si le câble d'alimentation est abîmé, contactez un technicien qualifié.

MISE EN MARCHE ET ARRÊT DE L'APPAREIL

Appuyez sur la touche ⏻ pour mettre l'appareil en marche l'unité. Vous entendrez la notification sonore vous signifiant que vous êtes en mode de fonctionnement.
Appuyez et maintenez enfoncé le bouton ⏻ de l'appareil ou appuyez une fois sur le bouton ⏻ de la télécommande pour éteindre l'appareil. Vous entendrez la voix «power off» (Arrêt).

REMARQUE: Dans un souci d'économie d'énergie, lorsque la lecture est terminée ou que le volume d'écoute est réglé à un niveau très bas et qu'aucune commande n'est actionnée sur l'appareil pendant une période de 15 minutes, l'appareil passe automatiquement en mode arrêt.

CHOIX DE LA FONCTION

La fonction (BLUETOOTH/ FM/ AUX/ CD/ USB) peut être choisie en appuyant plusieurs fois sur la touche **SOURCE**.

Remarques:
- Une fois le périphérique USB inséré dans le port USB pour la lecture MP3 de l'appareil, il passera automatiquement en mode USB.
- Le mode USB peut être sélectionné à l'aide du bouton **SOURCE** uniquement lorsque le périphérique USB est connecté à l'appareil.

COUPER LE SON

Lorsque l'unité est allumée, appuyez sur 🔇 pour couper le son. Appuyez de nouveau pour remettre le son.

ÉGALISEUR
Appuyez de manière répétée sur la touche **EQ** de la télécommande pour sélectionner un mode égaliseur: « CLA » (classique), « POP », « rOC » (ROCK), « JAZ » (JAZZ), « VOC » (VOIX), « NOr » NORMAL. La sélection s'affichera sur l'écran pendant quelques secondes.

BASSES VIRTUELLES
C'est un mode de basses distinct qui peut être sélectionné en présence d'un signal audio.
Appuyez sur le bouton **V.B.** pour activer cette fonction. « Vb » apparaîtra à l'écran pendant quelques secondes. Appuyez à nouveau sur le bouton **V.B.** pour désactiver cette fonction. « OFF » apparaîtra à l'écran pendant quelques secondes.

ÉCOUTER LA RADIO

Lorsque l'unité est allumée, appuyez sur la touche **SOURCE** à plusieurs reprises pour choisir le mode FM.

Recherche manuelle
1. Choisissez votre station souhaitée avec ⏮ ou ⏭ .
2. Réglez le volume à l'aide du bouton MASTER de l'appareil ou du bouton –◄ / ◄+ de la télécommande.

Recherche automatique
Appuyez et maintenez ⏮ ou ⏭ . La recherche automatique localise les stations les plus puissantes. Une station avec un signal faible peut être réglée manuellement en appuyant plusieurs fois sur ⏮ ou ⏭ .
Remarque: Au cours de l'opération de recherche, le niveau sonore est automatiquement mis en sourdine.

Stations préréglées
Cette unité peut enregistrer 30 stations FM.

Mémorisation manuelle
1. Sélectionnez une station radio manuellement ou en recherche automatique.
2. Appuyez une fois sur le bouton **PROG.** de l'appareil ou appuyez sur le bouton Ⓜ de la télécommande. « P1 » s'affichera à l'écran.
3. Appuyez plusieurs fois sur le bouton **PRESET** de l'appareil ou appuyez sur le bouton ▲ / ▼ de la télécommande pour sélectionner le canal préréglé souhaité.
4. Appuyez sur le bouton **PROG.** de l'appareil ou le bouton Ⓜ sur la télécommande pour le mémoriser.
5. Répétez les étapes 1-4 pour mémoriser d'autres stations.

Mémorisation automatique
Appuyez et maintenez **SCAN** enfoncé sur l'appareil ou appuyez sur **SCAN/PROG.** sur la télécommande pour démarrer la programmation automatique des préréglages. Les fréquences radio seront parcourues et les stations radio seront automatiquement mémorisées. Quand toutes les stations radio disponibles sont mémorisées ou que les emplacements de présélection sont pleins, la fonction de programmation automatique des présélections s'arrêtera.

Écoute des stations préréglées
Appuyez plusieurs fois sur le bouton **PRESET** de l'appareil ou appuyez sur ▲ / ▼ sur la télécommande pour sélectionner la station préréglée souhaitée.

Remarque: pour une meilleure réception, déployez l'antenne filaire amovible.

FONCTION BLUETOOTH

Le mot *Bluetooth*® ainsi que les marques et logos sont des marques commerciales déposées détenues par Bluetooth SIG, Inc. et l'utilisation de ces marques par New One S.A.S se fait dans le cadre d'une autorisation. Les autres marques et noms commerciaux sont les propriétés de leurs titulaires respectifs.

Coupler un appareil Bluetooth
1. Lorsque l'unité est allumée, appuyez sur la touche **SOURCE** à plusieurs reprises pour choisir le mode Bluetooth. « bt » s'affichera à l'écran et clignotera rapidement, indiquant qu'elle est en mode de couplage.
2. Sur l'appareil Bluetooth, activez le Bluetooth et sélectionnez «MUSE M-1958DJ» dans la liste des appareils. (consultez le manuel d'instruction de l'appareil pour les détails de connexion). Si l'appareil Bluetooth vous demande un mot de passe, utilisez «0000». Certains appareils Bluetooth vous demanderont d'accepter la connexion. Si l'appareil est correctement appairé, vous entendrez la notification vocale «Connected» (Connecté) et « bt » s'arrêtera de clignoter.

Astuce: Si vous souhaitez connecter votre enceinte Bluetooth à un autre appareil Bluetooth, appuyez sur le bouton ✱ et maintenez-le enfoncé pour déconnecter le périphérique, puis suivez les étapes ci-dessus pour établir une nouvelle connexion.

- Sur certains appareils, comme les ordinateurs, une fois couplé, vous devrez sélectionner l'unité dans le menu Bluetooth et choisir « utiliser comme un dispositif audio (Stéréo) » ou une phrase similaire.
- Le couplage reste intact lorsque l'unité et/ou l'appareil Bluetooth sont amenés hors de la portée de liaison. Une connexion active sera rétablie lorsque votre appareil Bluetooth reviendra dans la portée.
- Lorsque vous rallumez l'unité, elle essayera automatiquement de se reconnecter avec le dernier appareil Bluetooth connecté.

Utiliser un appareil Bluetooth
1. Avec une unité couplée (voir la section précédente), faites fonctionner votre appareil Bluetooth et il diffusera du son par le biais de l'enceinte M-1958DJ.
2. Appuyez sur la touche ▶II pour mettre la lecture en pause. Touchez à nouveau pour reprendre la lecture.
3. Sélectionnez la piste de votre choix avec ⏮ ou ⏭ .
4. Réglez le volume à l'aide du bouton MASTER de l'appareil ou du bouton –◄ / ◄+ de la télécommande.
5. Vous pouvez également régler le volume sur l'appareil avec lequel vous êtes couplé.

Utiliser un appareil NFC
NFC (Near Field Communication) est une technologie qui permet la communication sans fil de courte portée entre des appareils compatibles NFC, comme les téléphones portables.
1. Lorsque l'unité est allumée. Appuyez sur la touche **SOURCE** à plusieurs reprises pour choisir le mode Bluetooth. « bt » s'affichera à l'écran et clignotera rapidement, indiquant qu'il est en mode de couplage.
2. Activez le NFC et le Bluetooth sur vos appareils Bluetooth (consulter le manuel d'utilisation de votre appareil pour plus de détails), appuyez sur le périphérique NFC sur le NFC marquage **NFC** de cet appareil jusqu'à ce que vous entendiez une voix de notification provenant de cet appareil. L'appareil NFC est connecté à cette unité via Bluetooth.
3. Choisissez et lisez un fichier audio ou musical sur votre appareil NFC.
4. Pour interrompre la connexion, déconnectez l'appareil NFC sur le NFC marquage **NFC** de cette unité à nouveau.

Remarque: La portée opérationnelle entre l'unité principale et un appareil NFC est environ de 10 mètres.

Par la présente, NEW ONE S.A.S déclare que l'appareil «MUSE M-1958 DJ» est conforme aux exigences essentielles et autres dispositions pertinentes de la directive 2014/53/EU. La déclaration de conformité peut être consultée sur le site www.muse-europe.com

ÉCOUTE DES DISQUES

1. L'unité allumée, appuyez sur la touche **SOURCE** à plusieurs reprises pour choisir le mode CD. L'écran affichera « Cd » pendant quelques secondes.
2. Ouvrez la porte de CD, insérez un disque avec l'étiquette orientée vers le haut.
3. Puis refermez le compartiment. (remarque: si aucun disque n'est inséré, l'écran affichera « NO d »).
4. Après quelques secondes, le nombre total de pistes apparaîtra sur l'écran et la lecture commencera automatiquement. L'indicateur de ▶ s'allumera.

LECTURE USB

1. Connectez un appareil USB sur le port **USB PLAY** de l'unité.
2. Appuyez sur la touche **SOURCE** à plusieurs reprises pour choisir le mode USB. L'écran affichera « USb » pendant quelques secondes et la lecture commencera automatiquement.
3. Sélectionnez la piste de votre choix avec ⏮ ou ⏭ .
4. Appuyez sur la touche ▶II pour mettre la lecture en pause. Touchez à nouveau pour reprendre la lecture.
5. Réglez le volume à l'aide du bouton MASTER de l'appareil ou du bouton –◄ / ◄+ de la télécommande.
6. Appuyez une fois sur le bouton ■ pour arrêter la lecture. Appuyez sur ▶II pour redémarrer la lecture.

Remarques:
- Le nombre total de fichiers MP3 sur l'appareil USB ne doit pas dépasser 999.
- L'appareil USB ne peut pas contenir plus de 99 répertoires.
- La durée de lecture prend quelques secondes ou plus en fonction de la quantité de fichiers MP3 et de dossiers USB sur l'appareil.
- N'insérez rien d'autre qu'un périphérique USB dans le port prévu à cet effet. Vous risqueriez d'abîmer l'appareil.
- Il existe sur le marché de nombreux modèles de clefs USB et de lecteurs MP3. Nous ne pouvons garantir une compatibilité avec tous les formats. Merci d'utiliser un autre périphérique USB si le vôtre ne fonctionne pas.
- Si le numéro de piste est supérieur à 999, l'appareil affichera «999» sur l'écran LED.

MODES DE LECTURE

Répétition de la lecture
Appuyez plusieurs fois sur le bouton ⟳ de l'appareil ou sur le bouton **REP.** de la télécommande pour sélectionner un mode de lecture. L'indicateur de répétition ⟳ s'allumera.
- Répétition d'une seule piste: l'écran affiche « ONE » pendant 2 secondes.
- Répétition des pistes contenues un dossier (uniquement pour MP3): l'écran affiche « FOLd » pendant 2 secondes.
- Répétition de toutes les pistes: l'écran affiche « ALL » pendant 2 secondes.

Pour annuler la lecture avec la fonction de répétition activée, appuyez sur le bouton ⟳ de l'appareil ou appuyez sur **REP.** sur la télécommande jusqu'à ce que « OFF » apparaisse. L'indicateur de la fonction de répétition ⟳ sera éteint.

Lecture programmée
1. En mode arrêté, maintenez enfoncé le bouton **PROG.** sur l'appareil ou appuyez sur **PROG.** sur la télécommande. L'écran affichera « P1 » pendant quelques secondes (numéro de programme en mémoire) et passera à « 1 » (« 1 » est la piste 01 pour le lecteur CD/ périphérique USB). L'indicateur de programme P s'allumera.
2. Choisissez la piste de votre choix avec ⏮ / ⏭ , puis appuyez sur le bouton **PROG.** de l'appareil ou de la télécommande pour confirmer.
3. Répétez les étapes ci-dessus pour programmer jusqu'à 32 pistes pour les CD et 99 pistes pour les MP3.
4. Appuyez sur ▶II pour lancer la lecture programmée.
5. Appuyez sur la touche ■ une fois pour arrêter la lecture programmée. Appuyez à nouveau ■ pour annuler cette fonction. L'indicateur de programme P s'éteindra.

Sélectionner un répertoire (MP3 seulement)
- Appuyez sur /PRESET de l'appareil ou sur ▲ de la télécommande pour sélectionner la première piste du dossier suivant de votre disque ou périphérique USB en cours d'utilisation.
- Appuyez sur la touche ▼ de la télécommande pour lire la première piste du répertoire précédent (du disque ou clé USB).

À l'aide des touches +10, 0-9
Utilisez les touches numériques pour saisir le numéro de piste, et la lecture commencera automatiquement à partir de la piste sélectionnée.
Si vous voulez saisir un numéro de piste supérieur à 9, utilisez les touches **+10**, puis **0-9**.
Exemple 1: pour sélectionner la 10e piste, appuyez d'abord une fois sur la touche **1**, appuyez alors sur les boutons **0**
Exemple 2: pour sélectionner la 14e piste, appuyez d'abord une fois sur la touche **4**, appuyez alors sur les boutons **+10 (4+10=14)**
Exemple 3: pour sélectionner la 25e piste, appuyez d'abord une fois sur la touche **5**, puis appuyez deux fois sur **+10**. **(5+10+10=25)**

CONNEXION D'UNE SOURCE AUXILIAIRE

1. Connectez votre appareil auxiliaire (ex: lecteur MP3) sur la prise **AUX IN** en haut de l'unité (câble fourni).
2. Appuyez sur la touche **SOURCE** à plusieurs reprises pour choisir le mode AUX. L'écran affichera « AUX » pendant quelques secondes.
3. Commencez la lecture de votre source auxiliaire.
4. Réglez le volume au niveau souhaité.
5. Pour arrêter la lecture, débranchez votre source auxiliaire de la prise **AUX IN**.

COUPLAGE STÉRÉO

Cette fonction vous permet d'obtenir une qualité de son surround stéréo Il vous faudra alors deux haut-parleurs Bluetooth M-1958 DJ afin obtenir une séparation sans fil en deux canaux radio Bluetooth (canaux droit et gauche), par conséquent, vous devez donc acheter deux M-1958 DJ.
Astuces: la distance recommandée entre le haut-parleur principal et le haut-parleur secondaire doit être inférieure à 4 mètres.

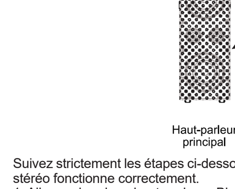

Haut-parleur principal — Haut-parleur secondaire

Suivez strictement les étapes ci-dessous pour vous assurer que la fonction de couplage stéréo fonctionne correctement.
1. Allumez les deux haut-parleurs Bluetooth M-1958 DJ. Appuyez plusieurs fois sur le bouton **SOURCE** pour sélectionner le mode Bluetooth pour les deux haut-parleurs.
2. Lorsque les deux haut-parleurs sont en mode de couplage, maintenez enfoncé le bouton /PRESET sur l'un des haut-parleurs Bluetooth qui deviendra le haut-parleur principal (canal gauche) jusqu'à ce que vous entendiez la notification sonore «Searching» (Recherche en cours). Le haut-parleur principal cherchera alors à se connecter au second haut-parleur (canal droit). Les canaux gauche et droit seront automatiquement reconnus. Vous entendrez la voix de notification «Left Channel» (Canal gauche) et «Right Channel» (Canal droit) en même temps lorsque les deux enceintes sont correctement connectées. Le haut-parleur secondaire affichera alors « SLAV » (slave).
3. Appuyez plusieurs fois sur le bouton **SOURCE** du haut-parleur principal pour sélectionner la source principale souhaitée: FM, CD, USB, Bluetooth ou AUX. Si le mode Bluetooth est sélectionné, activez votre appareil Bluetooth et sélectionnez «MUSE M-1958DJ» dans la liste des appareils. Si l'appareil est correctement couplé, l'indicateur Bluetooth de l'enceinte principale « bt » restera allumé. (Pour les opérations spécifiques de chaque mode, reportez-vous aux sections précédentes.)
4. Appuyez sur le bouton ▶II de l'un des deux haut-parleurs pour mettre en pause la lecture. Appuyez à nouveau pour reprendre la lecture.
5. Appuyez sur le bouton /PRESET de l'une des enceintes et maintenez-le enfoncé pour déconnecter le couplage stéréo. L'appareil continuera la lecture dans l'enceinte principale.

UTILISATION DE LA PRISE INPUT

La prise d'entrée de l'appareil peut être compatible avec un ensemble de microphones et une guitare.

JOUER DE LA GUITARE
1. Appuyez sur la touche ⏻ pour mettre l'appareil en marche.
2. Branchez votre guitare électrique dans la prise **INPUT** sur l'unité.
3. Commencez à jouer de la guitare et une tonalité sera émise depuis l'unité.
4. Tournez le bouton INPUT directement pour régler le volume de la guitare comme vous le souhaitez.
5. Pour arrêter la lecture, déconnectez votre guitare de la prise **INPUT**.

CHANTER AVEC LE MICRO
Chantez sur la musique en branchant le microphone dans la prise **INPUT** de l'appareil.

Remarque:
* Tournez le bouton INPUT directement pour régler le volume du micro comme vous le souhaitez.
* Appuyez sur – REVERB + à plusieurs reprises pour régler l'effet de réverbération comme vous le souhaitez.
* Lorsque le microphone est placé près du haut-parleur, un effet de larsen (phénomène de rétroaction acoustique) peut se produire. En cas de larsen, éloignez le microphone du haut-parleur.
Avertissement: Taper ou faire tomber le microphone peut endommager de manière permanente votre microphone. Ne pas faire tourner le microphone par le cordon.

Fonction de modification de la voix
Cet appareil peut transformer votre voix grâce à des effets sonores.
1. Branchez le microphone sur les prises **INPUT**.
2. Appuyez plusieurs fois sur le bouton **VOICE** pour sélectionner les effets vocaux souhaités: monster voice (voix de monstre), woman voice (voix de femme), man voice (voix d'homme), robot voice (voix de robot), standard voice (voix standard).
3. La voix change lorsque vous chantez dans le microphone.
4. Tournez le bouton INPUT directement pour régler le volume du micro comme vous le souhaitez.

Remarque: si vous souhaitez chanter sans effet de voix, sélectionnez «standard voice» (voix standard).

Fonction de suppression de la voix
Appuyez sur le bouton **VOICE** et maintenez-le enfoncé pour activer / désactiver la fonction de suppression de la voix.
Remarque: l'effet de suppression de la voix varie en fonction des différentes sources audio.

UTILISATION DE LA LUMIÈRE STROBOSCOPIQUE/ DISCO/ DE COULEUR

Lumière stroboscopique / lumière disco
Lorsque l'appareil est allumé, appuyez plusieurs fois sur le bouton **STROBE** pour allumer/ éteindre la lumière stroboscopique et la lumière disco.
ATTENTION: ne regardez pas directement le point d'émission de la lumière lorsque la lumière stroboscopique et la lumière disco sont allumées.

Lumière de couleur
Lorsque l'appareil est allumé, appuyez sur le bouton ☼ à plusieurs reprises pour allumer/ éteindre la lumière de couleur et changer l'effet de lumière de couleur.

FONCTION SOMMEIL

Cette fonction vous permet de régler une durée avant l'arrêt automatique de l'appareil. Vous pouvez choisir une durée (en minutes) avant l'arrêt automatique de l'appareil.
1. Appuyez sur la touche **SLEEP** (fonction sommeil) autant de fois que nécessaire pour sélectionner la durée souhaitée: 90-60-45-30-15-10 ou 5 minutes d'écoute. L'indicateur de Sommeil s'allume.
2. Pour annuler la fonction sommeil, appuyez à plusieurs reprises sur la touche **SLEEP** jusqu'à ce que « 0 » s'affiche. L'indicateur Sommeil s'éteint.

Remarques: Cette fonction ne peut être réglée que lorsque l'appareil est en marche.

RÉGLAGE D'INTENSITÉ LUMINEUSE DE L'ÉCRAN

Lorsque l'appareil est allumé, appuyez sur la touche **DIM.** sur la télécommande pour choisir la luminosité de l'écran: forte, faible ou éteinte.

CHARGEMENT USB

Cette unité est équipée d'un port de chargement USB intégré (puissance: 5V ⎓ 1A) pour recharger votre appareil mobile (ex: Smartphone, tablette, etc.).
Branchez simplement le câble de chargement USB (non fourni) dans le port de chargement USB et connectez-le sur votre appareil mobile.

FICHE TECHNIQUE

ADAPTATEUR SECTEUR:
Entrée: AC 100-240V ∿ 50/60Hz
Sortie: DC 16.1V ⎓ 3.5A, 56.35W

Couverture radio: FM 87.5 - 108 MHz

BLUETOOTH
Version Bluetooth: V5.0
Bluetooth: 2.402-2.48GHz
Puissance de sortie des RF (fréquences radio): -0.609 dBm
Distance de fonctionnement: Jusqu'à 10 mètres mesurés en espace ouvert (les murs et les structures peuvent affecter la portée de l'appareil)

Les caractéristiques et les spécifications sont sujettes à modification sans préavis.

RÉSOLUTION DES PROBLÈMES

En cas de problème avec cette unité, vérifiez ce qui suit avant de demander une réparation:

Pas de courant
- Assurez-vous que l'unité est connectée sur une alimentation secteur.
- Assurez-vous que l'unité soit chargée.

Pas de son - général
- Le volume de l'appareil externe est réglé au minimum, augmentez le volume.
- Le volume du M-1958 DJ est réglé au minimum, augmentez le volume.

L'appareil Bluetooth ne peut pas se coupler ou se connecter à l'unité.
- Vous n'avez pas activé la fonction Bluetooth de votre appareil. Consultez le manuel d'utilisation de votre appareil pour activer la fonction Bluetooth.
- L'unité n'est pas en mode couplage. Tenez la touche ✱ appuyée jusqu'à ce que l'indicateur Bluetooth clignote rapidement.
- L'unité est déjà connectée à un autre appareil Bluetooth; déconnectez cet appareil et réessayez.

MAINTENANCE

Nettoyage
ATTENTION: Déconnectez cet appareil de toute source d'alimentation avant de le nettoyer.
- Utilisez un chiffon doux, propre et sec. Dépoussiérez régulièrement les orifices de ventilation à l'arrière ou sur les côtés de l'appareil.
- L'utilisation de solvants ou de produits abrasifs ou à base d'alcool peut endommager l'appareil.
- Si un objet ou un liquide entre dans l'appareil, débranchez immédiatement ce dernier et faites-le contrôler par un technicien agréé.

Remarques sur les disques
- N'utilisez pas de disques de forme irrégulière (exemple: en forme de cœur, octogonale). L'appareil pourrait présenter des dysfonctionnements.
- Ne placez pas plusieurs disques dans le compartiment.
- N'essayez pas d'ouvrir le compartiment du disque pendant la lecture.
- Ne touchez pas la lentille. Vous pourriez provoquer un dysfonctionnement.
- Si le disque est rayé, sale ou maculé de traces de doigts, l'appareil peut ne pas fonctionner. Avant la lecture, essuyez le disque avec un chiffon. Procédez du centre vers l'extérieur. Ne rangez pas les disques dans des endroits présentant des températures élevées ou une humidité importante. Ils pourraient se déformer. Après la lecture, replacez vos disques dans leur boîtier.
- La capacité de lecture des CD-Rs ou CD-RWs de ce lecteur peut varier en fonction de la qualité du contenu, du graveur de CD, de la vitesse de gravure et du logiciel d'application.

Remarque importante
- Retirez le disque du compartiment si l'appareil doit être transporté.

INSTRUCTIONS IMPORTANTES SUR LA SÉCURITÉ

CAUTION — RISK OF ELECTRIC SHOCK — DO NOT OPEN

ATTENTION: Pour réduire le risque de choc électrique, ne pas ouvrir l'appareil, il n'y a aucune partie à l'intérieur destinée à l'utilisateur. Confiez toutes les réparations à un personnel qualifié.

L'éclair avec le symbole de la flèche dans le triangle est un signe d'alerte avertissant l'utilisateur de "tension dangereuse" à l'intérieur de l'unité.

Le point d'exclamation dans le triangle est un signe d'alerte avertissant l'utilisateur d'instructions importantes accompagnant le produit.

La plaque de précaution est située à l'arrière de l'appareil.

AVERTISSEMENT: POUR PRÉVENIR TOUT RISQUE D'INCENDIE OU DE CHOC ÉLECTRIQUE, N'EXPOSEZ PAS CET APPAREIL À LA PLUIE OU À L'HUMIDITÉ.

ATTENTION: Radiations laser invisibles lorsque les dispositifs de sécurité sont ouverts ou défectueux.
Ce lecteur de disque compact est classifié comme un produit laser de CATÉGORIE 1, la marque PRODUIT LASER DE CATÉGORIE 1 est située sur le cabinet en dessous de l'appareil.

CLASS 1 LASER PRODUCT
PRODUCTO LÁSER CLASE 1
PRODUIT LASER DE CLASSE 1

IMPORTANT
- Utilisez cet appareil sous un climat tempéré.
- La plaque signalétique se trouve à l'arrière de cet appareil.
- Veiller à avoir une distance minimale de 5 cm autour de l'appareil pour une aération suffisante et que la ventilation ne soit pas gênée en recouvrant les orifices d'aération de l'appareil avec des objets tels que journaux, nappes, rideaux….
- Ne placez pas de sources de flammes nues, telles que des bougies allumées sur l'appareil.
- Ne pas exposer l'appareil à des gouttes d'eau ou éclaboussures.
- Ne placez pas d'objets remplis de liquides, tels que verre, vase ou objets similaires sur l'appareil.
- Ne pas jeter les piles dans le feu! Respectez l'environnement lors de la disposition des piles usagées.
- Les piles ne doivent pas être exposées à une chaleur excessive comme le soleil, le feu ou autre source de chaleur similaire.
- L'adaptateur secteur permet de débrancher l'appareil. Il doit rester facilement accessible durant l'utilisation. Pour couper complètement l'alimentation de l'appareil, débranchez l'adaptateur de la prise secteur.
- Sous l'influence du phénomène transitoire rapide et / ou phénomène électrostatique électrique, le produit pourrait présenter des dysfonctionnements et l'utilisateur devra faire une réinitialisation de l'appareil.
- Le fonctionnement normal du produit peut être perturbé par de fortes interférences électromagnétiques. Si tel est le cas, il suffit de réinitialiser le produit pour qu'il reprenne son fonctionnement normal en suivant le manuel d'instructions. Si le fonctionnement ne revient toujours pas à la normale, veuillez déplacer et utiliser le produit dans un endroit offrant une meilleure réception.

Si à l'avenir, vous deviez vous débarrasser de ce produit, sachez que les produits électriques usagés ne doivent pas être jetés avec les ordures ménagères. Des installations destinées au recyclage existent. Vérifiez auprès de votre municipalité ou demandez à votre revendeur des conseils. (Directive Déchets d'Équipements Electriques et Electroniques)

Nos emballages peuvent faire l'objet d'une consigne de tri, pour en savoir plus: www.quefairedemesdechets.fr

NEW ONE S.A.S
10, Rue de la Mission, 25480 Ecole Valentin, France

CE

GB BLUETOOTH PARTY BOX SPEAKER WITH CD AND USB PORT

LOCATION OF CONTROLS

1. ⏻ : To turn unit on/ off
   SOURCE: To select function mode: Bluetooth, FM, AUX, CD, USB
2. **VOICE**: Voice changeable function/ voice removal function
3. Remote sensor
4. – REVERB + : Reverb effect adjustment
5. ▶II : Play/ pause
   ✱ : Bluetooth pairing/ Disconnect Bluetooth connection
6. ■ : To stop playback
   SCAN: Auto scan and preset radio stations
7. LED display
8. /PRESET : Folder up; Recall preset stations; Stereo pairing
9. ⟳ : Repeat playback
   PROG.: To program playback sequences; Manual preset radio station
10. ⏮ / ⏭ : Skip/ Search/ Tuning
11. ☼ : Lighting control button
12. **STROBE**: To turn strobe and disco light effects on/ off
13. MASTER : To adjust master volume
14. INPUT : To adjust mic/ guitar input volume
15. CD compartment
16. AUX IN jack (3.5MM)
17. USB player port
18. USB port for charging (5V ⎓ 1A)
19. NFC NFC Tag
20. Detachable wire antenna
21. **INPUT** jacks for microphone/ guitar
22. DC IN jack (16.1V ⎓ 3.5A)
23. Back handle
24. Loud speakers
25. Tweeters
26. Side handles

REMOTE CONTROL

R1. ⏻ : To turn unit on/ off
R2. 🔇 : To mute or restore sound
R3. **SOURCE**: To select function mode: Bluetooth, FM, AUX, CD, USB
R4. –◄ / ◄+ : To adjust master volume
R5. **EQ**: To select desired sound effects: CLASSIC/ POP/ ROCK/ JAZZ/ VOICE/ NORMAL
R6. **V.B.**: To turn virtual bass effect on/ off
R7. **DIM.** (Dimmer): To adjust display brightness
R8. – REVERB + : Reverb effect adjustment
R9. ■ : To stop playback
Ⓜ : Manual preset radio station
R10. **VOICE**: Voice changeable function/ voice removal function
R11. ▲ / ▼ : Preset up/ down; Folder up/ down
R12. ⏮ / ⏭ : Skip/ Search/ Tuning
R13. ▶II : Play/ Pause
PAIRING: Bluetooth pairing/ Disconnect Bluetooth connection
R14. **REP.**: To repeat playback
R15. **SLEEP**: To select sleep time
R16. **SCAN**: Auto scan and preset radio stations
PROG.: To program playback sequences
R17. **0-9**, **+10** buttons

Installing Battery
Insert 2 "AAA/ UM4" batteries to the remote control prior to use. Make sure to match their polarities (+/-) to the markings inside the compartment.

Before throwing any batteries away, consult your distributor who may be able to take them back for specific recycling.

NOTES:
- Never recharge the batteries, apply heat to them or take them apart.
- If the remote control is not going to be used for a long time, remove the battery to avoid damage caused by battery leakage corrosion.
- Attention should be drawn to the environmental aspects of battery disposal.
- Do not throw batteries in fire!
- Battery shall not be exposed to excessive heat such as sunshine, fire or the like.

CAUTION: Danger of explosion if battery is incorrectly replaced. Replace only with the same or equivalent type.

POWER SUPPLY

Using the AC adaptor
The supplied AC adaptor is suitable for use on AC mains supplies of 100-240V ∿ 50/60Hz and should only be connected to a main supply within these parameters.

Cautions:
- The AC adaptor included with this unit is for its use only. Do not use it with other equipment.
- Turn off the unit before unplugging the AC adaptor from the unit so as to avoid the unit being damaged.
- When the unit is not going to be used for long time, disconnect the AC adaptor from the AC outlet.
- Be sure to use it near the wall outlet and easily accessible. If a malfunction occurs, disconnect the plug from the wall outlet at once.
- AC adaptor is used as the disconnect device. It shall remain readily operable and should not be obstructed during intended use. To be completely disconnected the apparatus from supply mains, the AC adaptor of the apparatus shall be disconnected from the mains socket outlet completely.
- Never use an AC adaptor that is damaged, route power lead in a safe manner and make sure it is not subjected to trapping or pinching. If the power lead is damaged refer to a qualified service agent.

TURNING UNIT ON/OFF

Press ⏻ button to turn on the unit. You will hear the voice of working mode.
Press and hold ⏻ button on unit or press ⏻ button once on remote control to turn off the unit. You will hear the voice "power off".

Note: In a concern of saving energy, when playback has reached to the end or listening volume is set at a very low level and no control is operated on the device for a period of 15 minutes, the unit will automatically switch to off mode.

SELECTING FUNCTION

The function (BLUETOOTH/ FM/ AUX/ CD/ USB) is selected by pressing **SOURCE** button repeatedly.

Notes:
- Once insert the USB device to the USB player port of unit, it will switch to USB mode automatically.
- USB mode can be selected by **SOURCE** button only when the USB device is connected to the unit.

MUTING THE SOUND

When the unit is on, press 🔇 button on remote control to mute the sound. Press again to restore.

EQ
Press **EQ** button on remote control to toggle among the different sound effects: CLA (CLASSIC)/ POP/ rOC (ROCK)/ JAZ (JAZZ)/ VOC (VOICE)/ NOr (NORMAL). The selection will show on display for few seconds.

VIRTUAL BASS
It is a separated bass mode which can be selected when there is audio signal.
Press **V.B.** button on remote control to turn on this function. " Vb " appears on display for a few seconds. Press **V.B.** button again to turn off this function. " OFF " appears on display for a few seconds.

LISTENING TO THE RADIO

When the unit is ON, press **SOURCE** button repeatedly to select FM mode.

Manual search
1. Choose your radio station with ⏮ / ⏭ .
2. Adjust the volume using the MASTER knob on unit or –◄ / ◄+ button on remote control.

Automatic search
Press and hold ⏮ / ⏭ . The automatic search locates strong stations. A station with a weak signal can be set manually by repeatedly pressing ⏮ / ⏭ .
Note: During the search operation, the sound level is automatically muted.

Preset stations
This unit can store 30 FM stations.

Manual preset
1. Select a radio station manually or in automatic search
2. Press **PROG.** button once on unit or press Ⓜ button on remote control. " P1 " will show on the screen.
3. Press **PRESET** repeatedly on unit or press ▲ / ▼ button on remote control to select your desired preset channel.
4. Press **PROG.** button on unit or Ⓜ button on remote control to save it.
5. Repeat steps 1-4 to store other stations.

Auto preset
Press and hold **SCAN** on unit or press **SCAN/PROG.** on remote control to start automatic preset programming. Radio frequencies will be browsed and radio stations stored automatically. When all the available radio stations are stored or all memory locations are full, the auto preset programming function will stop.

Listen to station presets
Press **PRESET** repeatedly on unit or press ▲ / ▼ on remote control to select your desired preset station.

Note: For best reception, extend the detachable wire antenna.

BLUETOOTH FUNCTION

The *Bluetooth*® word mark and logos are registered trademarks owned by Bluetooth SIG, Inc. and any use of such marks by New One S.A.S is under license. Other trademarks and trade names are those of their respective owners.

Pairing a Bluetooth Device
1. When the unit is ON, press **SOURCE** button repeatedly to select Bluetooth mode. " bt " will show on display and blink rapidly, indicating it is in pairing mode.
2. On the Bluetooth device, enable Bluetooth and select "MUSE M-1958DJ" from the Device List. (Refer to the user manual of the device to be connected for detailed operations.) If the Bluetooth device prompts for a pass code, use "0000". Some Bluetooth devices will ask you to accept the connection. If the unit is paired properly, you will hear the voice "Connected" and " bt " stops blink.

Tip: If you want to connect your Bluetooth speaker to another Bluetooth audio device, press and hold the ✱ button to disconnect the device, and then follow the steps above to make a new connection.

- On some devices such as computers, once paired you must select the unit from the Bluetooth menu and choose "Use as Audio Device (stereo)" or similar.
- Pairing remains intact when the unit and/or your Bluetooth device is taken out of communication range. An active connection will be re-established when your Bluetooth device returns within range.
- When the unit is turned on again, it will automatically try to reconnect with the most recently paired Bluetooth device.

Using a Bluetooth Device
1. With a unit paired (see previous section), operate your Bluetooth device and its sound will be heard through the M-1958DJ's speakers.
2. Press the ▶II button to pause playback. Press again to resume playback.
3. Select desired track with ⏮ / ⏭ .
4. Adjust the volume using the MASTER knob on unit or –◄ / ◄+ button on remote control. You can also adjust the volume on the device to which you are paired.

Using a NFC Device
NFC (Near Field Communication) is a technology that enables short-range wireless communication between NFC-enabled devices, such as mobile phones.
1. When the unit is ON, press **SOURCE** button repeatedly to select Bluetooth mode. " bt " will show on display and blink rapidly, indicating it is in pairing mode.
2. Enable NFC and Bluetooth on your Bluetooth device (see the user manual of your device for details), tap the NFC device on the NFC **NFC** tag of this unit until you hear an indication voice from this unit. The NFC device is connected to this unit via Bluetooth.
3. Select and play audio files or music on your NFC device.
4. To break the connection, tap the NFC device with the NFC **NFC** tag on this unit again.

Note: The operational range between the main unit and a NFC device is approximately 10 meters.

Hereby, NEW ONE S.A.S, declares that this MUSE M-1958 DJ is in compliance with the essential requirements and other relevant provisions of Directive 2014/53/EU. The declaration of conformity may be consulted at www.muse-europe.com

LISTENING TO DISC

1. When the unit is ON, press **SOURCE** button repeatedly to select CD mode. The display will show " Cd " for a few seconds.
2. Open the CD door. Insert a disc with label side facing up.
3. Close the CD door. (Note: If there is no disc inserted, the display will show " NO d ".
4. After a few seconds, the total number of tracks will appear on display and playback starts automatically. ▶ indicator will light up.

USB PLAYBACK

1. Connect an USB device to the **USB PLAY** port on unit.
2. Press **SOURCE** button repeatedly to select USB mode. The display will show " USb " for a few seconds and playback will start automatically.
3. Select desired track with ⏮ / ⏭ .
4. Press ▶II button to pause playback. Press again to resume playback.
5. Adjust the volume using the MASTER knob on unit or –◄ / ◄+ button on remote control.
6. Press ■ button once to stop the playback. Press ▶II to restart playback.

Notes:
- The total number of MP3 files on the USB device should not exceed 999.
- The device may not contain more than 99 directories.
- The reading time takes about a few seconds or more depending on the amount of MP3 files and folders on USB device.
- Do not put anything other than a USB device to the port of this unit. Other objects may damage the USB mechanism.
- There are many USB devices in the market. We cannot guarantee to support all different models. Please try another USB device if your device is not supported.
- If the track number is more than 999, the unit will show "999" on the display.

PLAY MODES (CD/MP3)

Repeat playback
Press ⟳ button on unit or press **REP.** on remote control repeatedly to select a play mode. Repeat indicator ⟳ will light up.
- Repeat One: display shows " ONE " for 2 seconds.
- Repeat Folder (MP3 only): display shows " FOLd " for 2 seconds
- Repeat All: display shows " ALL " for 2 seconds.

To cancel repeat playback, press ⟳ button on unit or press **REP.** on remote control until " OFF " appears. The repeat indicator ⟳ lights off.

Program playback
1. In stop mode, press and hold **PROG.** button on unit or press **PROG.** on remote control. The display will show " P1 " (program memory number) for a few seconds and then change to " 1 " (" 1 " is the track 01 for CD/ USB). Program indicator P lights up.
2. Select the desired track with ⏮ / ⏭ , then press **PROG.** button on unit or remote control to confirm.
3. Repeat above steps to program up to 32 tracks for CD and 99 tracks for MP3.
4. Press ▶II to start program playback.
5. Press ■ button once to stop the program playback. Press ■ again to cancel this function. The program indicator P lights off.

Select a folder (mp3 only)
- Press /PRESET on unit or press ▲ on remote control to select the first track of next folder of your current disc or USB.
- Presse ▼ on remote control to select the first track of previous folder of your current disc or USB.

By number buttons +10, 0-9
Use the number buttons to input the track number, and it will start playback from the selected track automatically.
If you want to input the track number bigger than 9, use the **+10**, **0-9** button.
Example 1, to select the 10th track, firstly press **1** then press **0**
Example 2, to select the 14th track, firstly press **4** then press **+10 (4+10=14)**
Example 3, to select the 25th track, firstly press **5** then press twice **+10 (5+10+10=25)**

CONNECTING AUXILIARY SOURCE

1. Connect your auxiliary source (e.g. mp3 player) to the **AUX IN** jack on the top of unit (cable included).
2. Press **SOURCE** button repeatedly to select AUX mode. The display will show " AUX ".
3. Start playback from your auxiliary source.
4. Adjust the volume to desired level.
5. To stop playback, disconnect your auxiliary source from the **AUX IN** jack.

STEREO PAIRING

This function makes it possible for you to get stereo surround sound quality. It requires two Bluetooth speakers M-1958 DJ to realize the real Bluetooth radio channel wireless separation, therefore, you've got to purchase two M-1958 DJ.
Tips: it is suggested that the distance between the main speaker and secondary speaker is within 4 meters.

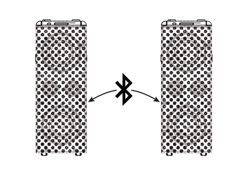

Main speaker — Secondary speaker

Strictly follow the steps below to ensure the stereo pairing function works properly.
1. Turn on the two Bluetooth speakers M-1958 DJ. Press **SOURCE** button repeatedly to select Bluetooth mode for both speakers.
2. When both speakers are in pairing mode, press and hold /PRESET button on one Bluetooth speaker which will become the main speaker (left channel) until you hear the indication voice "Searching", then it will search and connect to the secondary speaker (right channel). They will recognize the left and right channel automatically. You will hear the indication voice "Left Channel" and "Right Channel" at the same time when the two speakers are connected successfully. And the secondary speaker will display " SLAV " (slave).
3. Press **SOURCE** button repeatedly on main speaker to select the desired main source: FM, CD, USB, Bluetooth or AUX. If Bluetooth mode is selected, enable your Bluetooth device and select "MUSE M-1958DJ" from the device list. If the unit is paired properly, the Bluetooth indicator of main speaker " bt " will remain ON. (For specific operations of each mode, refer to the previous sections.)
4. Press ▶II button on either speaker to pause playback. Press again to resume playback.
5. Press and hold /PRESET button on either speaker to disconnect the stereo pairing. The unit will continue playback in main speaker.

USING THE INPUT JACK

The **INPUT** jack of unit can be compatible with microphone set and guitar.

Guitar playback
1. Press ⏻ button to turn on the unit.
2. Plug your electronic guitar into the **INPUT** jack on the unit.
3. Start to play your guitar and the sound will be output from the unit.
4. Adjust the guitar volume to desired level by rotating INPUT knob.
5. To stop playback, disconnect your guitar from the **INPUT** jack.

Singing through the microphone
Sing along with the music by plugging in the microphone into the **INPUT** jack on the unit.

Notes:
* Rotate the INPUT knob directly to adjust the mic volume as desired.
* Press – REVERB + buttons repeatedly to adjust the reverb effect as desired.
* If the microphone is placed near the loudspeaker, a howling effect (acoustic feedback) may occur. If this happens, place microphone away from the loudspeaker.
Warning: Tapping or dropping the microphone can permanently damage your microphone. Resist the urge to swing the microphone around by the cord.

Voice changeable function
This unit can transform your voice to other sound effects.
1. Plug the microphone into **INPUT** jacks.
2. Press **VOICE** button repeatedly to select your desired voice effects: monster voice, woman voice, man voice, robot voice, standard voice.
3. The voice will change when you sing through the microphone.
4. Rotate the INPUT knob directly to adjust the mic volume as desired.

Note: if you want to sing without any voice effect, select "standard voice".

Voice removal function
Press and hold **VOICE** button to turn on/ off the voice removal function.
Note: The voice removal effect will vary accordingly to different audio sources.

USING THE STROBE / DISCO / COLOR LIGHT

Strobe light/ Disco light
When the unit is on, press **STROBE** button repeatedly to turn on/ off strobe light and disco light.
CAUTION: Do not look directly at the light- emitting part when the strobe light and disco light are turned on.

Color light
When the unit is on, press ☼ button repeatedly to turn on/ off the color light and change the color light effect.

SLEEP FUNCTION

In sleep mode, the unit will turn off automatically after a specified time.
You can select duration in minutes before the unit turns off automatically.
1. Press **SLEEP** on remote control repeatedly to select 90-60-45-30-15-10 or 5 minutes of listening. The sleep indicator will be displayed.
2. To cancel the sleep function, repeatedly press **SLEEP** button until " 0 " is displayed. The sleep indicator lights off.

Note: Sleep time can only be set when the unit is turned ON.

DIMMER

When the unit is on, press **DIM.** button on remote control to select the brightness of the screen: high, low or off.

USB CHARGING

This unit is equipped with a built-in USB charging port (Output: 5V ⎓ 1A) for recharging your mobile device (e.g. Smartphone, tablet, etc.)
Simply plug the USB charging cable (not included) into the USB charging port and connect it to your mobile device.

TECHNICAL SPECIFICATION

AC ADAPTOR:
Input AC 100-240V ∿ 50/60Hz
Output DC 16.1V ⎓ 3.5A, 56.35W

RADIO FREQUENCY: FM: 87.5 -108 MHz

BLUETOOTH
Bluetooth Version: V5.0
Bluetooth: 2.402-2.48GHz
RF Output Power: -0.609 dBm
Working Distance: Up to 10 meters measured in open space (wall and structures may affect range of device)

Specifications are subject to change without notice.

TROUBLE SHOOTING GUIDE

Should this unit exhibit a problem, check the following before seeking service:

No Power
- Make sure unit is connected to AC power.
- Make sure the battery is recharged.

No Sound – General
- External device's volume is set to minimum; raise volume.
- The M-1958 DJ's volume is set to minimum; raise volume.

The Bluetooth device cannot pair or connect with the unit.
- You have not activated the Bluetooth function of your device. Refer to the user manual of your device to activate Bluetooth function.
- The unit is not in pairing mode. Press and hold the ✱ button until the Bluetooth indicator blinks fast.
- The unit is already connected with another Bluetooth device; disconnect that device and then try again.

CD MAINTENANCE

Cleaning
WARNING: Disconnect the unit from the mains supply before cleaning.
- Use a soft, dry, clean cloth. Regularly dust the vents at the back or sides.
- Using solvents, abrasive or alcohol-based products risks damaging the appliance.
- If an object or liquid enters inside the appliance, unplug it immediately and have it checked by an authorized engineer.

Notes on disc
- Do not use irregular shape CDs (example: heart-shaped, octagonal ones). It may result in malfunctions.
- Do not place more than one disc in the disc compartment.
- Do not try to open the disc compartment during playing.
- Do not touch the lens. Doing so may cause malfunction.
- If there is a scratch, dirt or fingerprints on the disc, it may cause tracking error. Before playing, clean the disc with a cleaning cloth. Wipe the disc from the center out. Don't store discs in places with high temperatures or high humidity, they can become warped. After playing, store the disc in its case.

Important Note
- Before transporting the unit, remove the disc from the disc compartment.

IMPORTANT SAFETY INSTRUCTIONS

CAUTION — RISK OF ELECTRIC SHOCK — DO NOT OPEN

CAUTION: To reduce the risk of electric shock, do not open the device, there is no party inside for the user. Refer all servicing to qualified personnel.

The lightning with the arrow symbol in the triangle is a warning sign alerting the user to "dangerous voltage" inside the unit.

The exclamation point in the triangle is a warning sign alerting the user of important instructions accompanying the product.

The Caution mark is located at the back of the device.

WARNING: TO PREVENT FIRE OR SHOCK HAZARD, DO NOT EXPOSE THIS APPLIANCE TO RAIN OR MOISTURE.

CAUTION: Invisible laser radiation when open and interlocks defeated. Avoid exposure to beam.
This compact disc player is classified as a CLASS 1 LASER product. The CLASS 1 LASER PRODUCT marking is located at the back of unit.

CLASS 1 LASER PRODUCT
PRODUCTO LÁSER CLASE 1
PRODUIT LASER DE CLASSE 1

IMPORTANT
- The use of apparatus in moderate climates.
- The Marking plate is located at the back of the device.
- Make sure to have a minimum distance of 5 cm around the unit for sufficient ventilation.
- Ensure that the ventilation openings is not covered with items such as newspapers, tablecloths, curtains, etc.
- Do not place naked flame sources, such as lighted candles on the apparatus.
- Do not expose this appliance to dripping or splashing water.
- Do not place objects filled with liquids, such as glass, vase on the device.
- Do not throw batteries into fire! Respect the environment when disposing of used batteries.
- Batteries should not be exposed to excessive heat such as sunshine, fire or other similar heat source.
- AC adaptor is used as the disconnect device. It shall remain readily operable and should not be obstructed during intended use. To be completely disconnected the apparatus from supply mains, the AC adaptor of the apparatus shall be disconnected from the mains socket outlet completely.
- Under the influence of fast transient and / or electrostatic electric phenomenon, the product may malfunction and the user must perform a power reset of the device
- The normal function of the product may be disturbed by strong Electro-Magnetic Interference. If so, simply reset the product to resume normal operation by following the instruction manual. In case the function could not resume, please use the product in other location.

If in the future, you need to get rid of this product, please note that Waste electrical products should not be disposed of with household waste. Recycling facilities exist. Check with your municipality or ask your dealer for advice. (Directive for Waste Electrical and Electronic Equipment)

NEW ONE S.A.S
10, Rue de la Mission, 25480 Ecole Valentin, France

CE

PT CAIXA DE FESTA - ALTIFALANTE BLUETOOTH COM LEITOR DE CD E PORTA USB

DESCRIÇÃO DO APARELHO

1. ⏻ : Para ligar e desligar o aparelho
   SOURCE: Para selecionar o modo de funcionamento: Bluetooth, FM, AUX, CD, USB
2. **VOICE**: Função de alteração de voz/ função de remoção de voz
3. Sensor para o telecomando
4. – REVERB + : Ajustar efeito de reverberação
5. ▶II : Leitura/ Pausa
   ✱ : Emparelhar Bluetooth/ Desconectar conexão Bluetooth
6. ■ : Parar reprodução
   SCAN: Busca automática e memorização de estações de radio
7. Tela
8. /PRESET : Pasta para cima; recuperar estações memorizadas; Bluetooth emparelhamento estéreo
9. ⟳ : Para repetir a reprodução
   PROG.: Para programar as sequências de reprodução; Memorizar estação manualmente.
10. ⏮ / ⏭ : Pular/ Buscar/ Sintonia
11. ☼ : Botão de controle de iluminação
12. **STROBE**: Para ligar/ desligar os efeitos de luz estroboscópica e discoteca
13. MASTER : Para ajustar o volume principal
14. INPUT : Para ajustar o volume de entrada do microfone/ guitarra
15. Compartimento para disco
16. Tomada de entrada Aux (3.5mm)
17. Conexão USB para reprodução de MP3
18. Conexão USB para recarga (5V ⎓ 1A)
19. NFC Símbolo do **NFC**
20. Antena de fio removível
21. Tomada de entrada para microfone/ guitarra (**INPUT**)
22. Entrada para adaptador de corrente (16.1V ⎓ 3.5A)
23. Pega traseira
24. Alto-falantes
25. Tweeters
26. Pegas laterais

Telecomando

R1. ⏻ : Para ligar e desligar o aparelho
R2. 🔇 : Activação/ desactivação do som
R3. **SOURCE**: Para selecionar o modo de funcionamento: Bluetooth, FM, AUX, CD, USB
R4. –◄ / ◄+ : Para ajustar o volume principal
R5. **EQ**: Para selecionar a equalização desejada: CLÁSSICO/ POP/ ROCK/ JAZZ/ VOZ/ NORMAL
R6. **V.B.**: Para ligar/ desligar o efeito de baixo virtual
R7. **DIM.** (Dimmer): Para ajustar o brilho do ecrã
R8. – REVERB + : Ajustar efeito de reverberação
R9. ■ : Parar reprodução
Ⓜ : Memorizar estação manualmente
R10. **VOICE**: Função de alteração de voz/ função de remoção de voz
R11. ▲ / ▼ : Estação memorizada para cima/ baixo; Pasta para cima/ baixo
R12. ⏮ / ⏭ : Pular/ Buscar/ Sintonia
R13. ▶II : Leitura/ Pausa
PAIRING: Emparelhar Bluetooth / Desconectar conexão Bluetooth
R14. **REP.**: Para repetir a reprodução
R15. **SLEEP**: Para selecionar o tempo da função Dormir.
R16. **SCAN**: Busca automática e memorização de estações de radio
PROG.: Para programar as sequências de reprodução
R17. **0-9**, **+10** Botões numéricos

COLOCAÇÃO DAS PILHAS
Insira 2 pilhas AAA/UM4 no telecomando antes de qualquer utilização. Respeite as indicações de polaridade (+/-) inscritas no compartimento para as pilhas.

Antes de eliminar as pilhas, consulte o seu revendedor pois este pode retomá-las para reciclagem.

OBSERVAÇÕES:
- Nunca carregue pilhas não recarregáveis. Não aqueça as pilhas e não as desmonte.
- No caso de não utilização prolongada do telecomando, retire a pilha de modo a evitar quaisquer danos causados pela corrosão originada pelo líquido vertido da referida pilha.
- Certifique-se de que respeita o ambiente quando eliminar pilhas gastas.
- Não deite as pilhas no fogo!
- Não exponha as pilhas a calor excessivo, como raios do sol, fogo ou outras fontes de calor semelhantes.

ATENÇÃO: Risco de explosão se a pilha não for inserida correctamente. Substitua-a apenas por uma pilha idêntica ou de tipo equivalente.

ALIMENTAÇÃO

Utilização do adaptador de corrente
A fonte fornecida é adequada para ser utilizada em tomadas de 100 a 240V ∿ 50/60Hz e deverá ser apenas ligada a tomadas dentro dessas especificações.

Atenção:
- O adaptador de corrente fornecido destina-se apenas a ser utilizado com este aparelho. Não o utilize, pois, com outros aparelhos.
- Desligue o aparelho antes de desligar o adaptador de corrente para evitar danificar o leitor.
- No caso de não utilização prolongada, desligue o adaptador de corrente da tomada.
- Coloque o aparelho na proximidade da tomada de parede e certifique-se que esta se mantém facilmente acessível. Em caso de avaria, desligue imediatamente o aparelho da tomada de parede.
- O adaptador de corrente permite desligar o aparelho. Deve ser mantido facilmente acessível durante a utilização. Para cortar completamente a alimentação do aparelho, desligue efectivamente o adaptador da tomada de corrente.
- Nunca utilize um adaptador de corrente danificado. Coloque o cabo de alimentação de forma segura e de modo a não ficar preso nem esmagado. Se o cabo estiver danificado, contacte um serviço de reparação.

LIGANDO/ DESLIGANDO O APARELHO

Pressione o botão ⏻ uma vez para ligar o aparelho. Você irá ouvir a voz do modo de funcionamento.
Pressione e segure o botão ⏻ na unidade ou pressione o botão ⏻ uma vez no controlo remoto para desligar a unidade. Ouvirá uma voz a dizer "Power off" (desligar).

Nota: Para poupar energia, quando a reprodução chegar ao fim ou o volume de escuta está definido para um nível muito baixo e nada for acionado no dispositivo durante um período de 15 minutos, a unidade será automaticamente desligada.

SELECIONANDO A FUNÇÃO

A função (BLUETOOTH/ FM/ AUX/ CD/ USB) é selecionada ao pressionar o botão **SOURCE** repetidamente.

Observação:
- Depois de inserir o dispositivo USB na Conexão USB para reprodução de MP3 da unidade, este irá mudar para o modo USB automaticamente.
- O modo USB pode ser selecionado no botão **SOURCE** apenas quando o dispositivo USB está conectado à unidade.

COLOCANDO O SOM NO MUDO

Com o aparelho ligado, pressione o botão 🔇 para colocar o som no mudo. Pressione o botão novamente para voltar ao normal.

Equalizador
Pressionar repetidamente a tecla **EQ** do telecomando para seleccionar um modo equalizador: « CLA » (clássico), « POP », « rOC » (ROCK), « JAZ » (JAZZ), « VOC » (VOZ), « NOr » (NORMAL). A escolha continuará a ser exibida na tela por alguns segundos.

BAIXO VIRTUAL
É um modo bass separado, pode ser selecionado quando há sinal de áudio
Prima o botão **V.B.** para ativar esta função. Irá aparecer " Vb " no visor durante alguns segundos. Prima o botão **V.B.** novamente para desativar esta função. Irá aparecer " OFF " no visor durante alguns segundos.

AUDIÇÃO DO RÁDIO

Quando o aparelho estiver LIGADO, pressione **SOURCE** várias vezes para selecionar o modo FM.

Sintonização manual
1. Sintonize a estação desejada através de ⏮ ou ⏭ .
2. Ajuste o volume usando o botão MASTER na unidade ou os botões –◄ / ◄+ no telecomando.

Sintonia automática
Mantenha o botão ⏮ ou ⏭ . A busca automática encontrará as estações de sinal mais forte. Uma estação com sinal fraco poderá ser configurada manualmente através do pressionamento repetido do botão ⏮ ou ⏭ .
Nota: Durante a operação de busca, o nível de volume será colocado automaticamente em mudo.

Pré-programação de estações
Este aparelho pode guardar até 30 estações FM.

Armazenamento manual
1. Seleccione uma estação manualmente ou com a ajuda da sintonização automática.
2. Prima o botão **PROG.** uma vez na unidade ou prima o botão Ⓜ no telecomando. No ecrã irá aparecer " P1 ".
3. Prima o botão **PRESET** repetidamente na unidade ou prima os botões ▲ / ▼ no telecomando para selecionar a estação memorizada desejada.
4. Prima o botão **PROG.** na unidade ou o botão Ⓜ no telecomando para a guardar.
5. Volte a executar as operações dos pontos 1 a 4 para memorizar outras estações.

Memorização automática:
Prima e segure o botão **SCAN** na unidade ou prima o botão **SCAN/PROG.** no telecomando para iniciar a programação de memória automática.
As frequências de rádio serão analisadas e as estações de rádio serão armazenadas automaticamente. Quando todas as estações disponíveis forem armazenadas ou todas as posições de memória estiverem cheias, a função de programação de memória automática irá parar.

Escutando estações memorizadas
Prima o botão **PRESET** repetidamente na unidade ou prima os botões ▲ / ▼ no telecomando para selecionar a estação memorizada desejada.

Nota: para uma melhor receção, estique a antena de fio removível.

FUNÇÃO DE BLUETOOTH

O nome *Bluetooth*® e logotipos são marcas registradas de propriedade da Bluetooth SIG, Inc. e quaisquer usos destas marcas pela New One S.A.S estão licenciados. Outras marcas e nomes registrados pertencem aos seus respectivos proprietários.

Pareando um dispositivo com Bluetooth
1. Quando esse aparelho estiver LIGADO, pressione o botão **SOURCE** várias vezes para selecionar o modo de Bluetooth. Irá aparecer na tela " bt " e piscar rapidamente, indicando que está em modo de emparelhamento.
2. No dispositivo com Bluetooth, ative o Bluetooth e selecione " MUSE M-1958DJ " na Lista de Dispositivos. (Consulte o manual de instruções do dispositivo que estiver sendo conectado para mais detalhes). Caso o dispositivo com bluetooth solicite uma senha, utilize "0000". Alguns dispositivos com Bluetooth solicitarão que você aceite a conexão. Se a unidade estiver emparelhada corretamente, irá ouvir uma a voz a dizer "Connected" (conectado) e " bt " para de piscar

Dica: Caso você queira conectar a sua caixa de som Bluetooth a outro dispositivo com Bluetooth, pressione e segure o botão ✱ para desconectar o dispositivo e siga os passos acima para fazer uma nova conexão.

- Em alguns dispositivos, como computadores, uma vez pareado, você precisará selecionar o aparelho em um Menu Bluetooth e escolher "Utilizar como Dispositivo de Áudio (estéreo)" ou semelhante.
- O pareamento permanecerá intacto quando o aparelho ou o seu dispositivo com Bluetooth for retirado da área de comunicação. Uma conexão ativa será restabelecida quando o dispositivo com Bluetooth voltar à área de alcance.
- Quando o aparelho for ligado novamente, ele tentará automaticamente se reconectar ao dispositivo de Bluetooth com o qual ele tenha sido mais recentemente pareado.

Utilizando um dispositivo com Bluetooth
1. Com o aparelho pareado (veja seção anterior), utilize o seu dispositivo com Bluetooth e o seu som poderá ser escutado através das caixas de som do M-1958DJ.
2. Pressione o botão ▶II para pausar uma reprodução. Pressione novamente para continuar uma reprodução.
3. Selecione a faixa desejada com ⏮ ou ⏭ .
4. Ajuste o volume usando o botão MASTER na unidade ou prima os botões –◄ / ◄+ no telecomando. Você também poderá ajustar o volume através do dispositivo com o qual você estiver pareado.

Utilizando um dispositivo com NFC
NFC (Comunicação em campo curto) é uma tecnologia que permite comunicações sem-fio em curta distância entre dispositivos que portem NFC, como telefones móveis.
1. Quando o aparelho estiver LIGADO, pressione o botão **SOURCE** para selecionar o modo de Bluetooth. Irá aparecer na tela " bt " e piscar rapidamente, indicando que está no modo de emparelhamento.
2. Ative o NFC e o Bluetooth em seu dispositivo com Bluetooth (consulte o manual de instruções do dispositivo para mais detalhes), toque no dispositivo NFC na etiqueta NFC desta unidade até ouvir uma voz de indicação desta unidade. O dispositivo com NFC será conectado a esse aparelho através do Bluetooth.
3. Selecione e reproduza arquivos de áudio e música no seu dispositivo com NFC.
4. Para desfazer a conexão, toque o dispositivo com NFC no NFC símbolo **NFC** nesse aparelho novamente.

Observação: A distância de utilização entre o aparelho principal e um dispositivo com NFC é de aproximadamente 10 metros.

A NEW ONE S.A.S aqui declara que este produto "MUSE M-1958 DJ" cumpre os requisitos essenciais e outras disposições relevantes da Norma 2014/53/EU. A declaração de conformidade pode ser consultada em www.muse-europe.com

UTILIZANDO O CD

1. Quando o aparelho estiver LIGADO, pressione o botão **SOURCE** no aparelho várias vezes para selecionar o modo do CD. A tela exibirá " Cd " por alguns segundos.
2. Abra a porta do CD. Insira o disco com a etiqueta voltada para cima.
3. Volte a fechar o compartimento (Observação: caso nenhum disco tenha sido inserido, a tela exibirá " NO d ").
4. Depois de alguns segundos, o número total de faixas será exibido na tela e a reprodução será automaticamente iniciada. O indicador ▶ irá ligar.

REPRODUÇÃO DE USB

1. Conecte um dispositivo USB na conexão **USB PLAY** do aparelho.
2. Pressione o botão **SOURCE** para selecionar o modo de USB. A tela exibirá " USb " por alguns segundos e então a reprodução iniciará automaticamente.
3. Selecione a faixa desejada com ⏮ ou ⏭ .
4. Pressione o botão ▶II para pausar uma reprodução. Pressione novamente para continuar uma reprodução.
5. Ajuste o volume usando o botão MASTER na unidade ou prima os botões –◄ / ◄+ no telecomando.
6. Prima o botão ■ uma vez para parar a reprodução. Prima o botão ▶II para reiniciar a reprodução.

Observação:
- O número total de arquivos de MP3 no dispositivo USB não deverá ser maior que 999.
- O dispositivo USB não poderá ter mais que 99 diretórios.
- O tempo de leitura poderá ser de alguns segundos ou mais, dependendo da quantidade de arquivos de MP3 e pastas no dispositivo USB.
- Não insira mais nada a não ser um periférico USB na porta prevista para este efeito. Corre o risco de danificar o aparelho.
- Existem no mercado inúmeros modelos de chaves USB e de leitores de MP3. Não podemos garantir uma compatibilidade com todos os formatos. Utilize um outro periférico USB se o seu não funcionar.
- Se o número da faixa for maior que 999, a unidade mostrará "999" no visor LED.

MODOS DE REPRODUÇÃO

Repetir
Prima o botão ⟳ na unidade ou prima o botão **REP.** no telecomando repetidamente para selecionar um modo de reprodução. O indicador de Repetir ⟳ se acenderá.
- Repetir Uma: a tela irá mostrar " ONE " durante 2 segundos.
- Repetir Pasta (apenas MP3): a tela irá mostrar " FOLd " durante 2 segundos.
- Repetir Tudo: a tela irá mostrar " ALL " durante 2 segundos.

Para cancelar a repetição da reprodução, prima o botão ⟳ na unidade ou prima o botão **REP.** no telecomando até aparecer " OFF " (desligado). O indicador de repetição ⟳ irá apagar-se.

Reprodução programada
1. No modo de paragem, prima e segure o botão **PROG.** na unidade ou prima o botão **PROG.** no telecomando. O visor irá mostrar " P1 " (número da memória do programa) durante alguns segundos e mudar para " 1 " (" 1 " é a faixa 01 para CD/ USB). O indicador de Programada P se acenderá.
2. Selecione a faixa desejada com ⏮ / ⏭ , depois prima o botão **PROG.** na unidade ou prima no telecomando para confirmar.
3. Repita os passos acima para programar até 32 faixas de CDs e 99 faixas de MP3.
4. Pressione ▶II para iniciar a reprodução programada.
5. Pressione o botão ■ uma vez para interromper a reprodução programada. Pressione ■ novamente para cancelar esta função. O indicador do programa P irá apaga-se.

SELECIONANDO UMA PASTA (APENAS PARA MP3)
- Prima no botão /PRESET na unidade ou prima o botão ▲ no telecomando para selecionar a primeira faixa da pasta seguinte do seu disco ou USB atual
- Prima o botão ▼ do telecomando para selecionar a primeira faixa da pasta anterior do seu disco ou aparelho USB atual.

Através das teclas numéricas +10, 0-9
Utilize as teclas numéricas do telecomando para entrar o número da faixa, e ele começará a reprodução da faixa selecionada automaticamente.
Caso você deseje reproduzir uma faixa que tenha um número maior que 9, utilize os botões **+10**, **0-9**.
Exemplo 1, para selecionar a 10a. faixa, primeiro pressione o botão **1** uma vez. e então pressione os botão **0**.
Exemplo 2, para selecionar a 14a. faixa, primeiro pressione o botão **4** uma vez. e então pressione os botão **+10**.**(4+10=14)**
Exemplo 3, para selecionar a 25a. faixa, primeiro pressione o botão **5** uma vez. Então, pressione **+10** duas vezes (**5+10+10=25**)

UTILIZAÇÃO DA ENTRADA AUXILIAR

1. Conecte a sua origem auxiliar (ex: aparelho de mp3) na conexão **AUX IN** localizada na parte superior do aparelho (fio incluso).
2. Pressione várias vezes o botão **SOURCE** para selecionar o modo AUX. " AUX " será exibido na tela.
3. Arranque a reprodução na sua fonte auxiliar.
4. Ajuste o volume sonoro para o nível pretendido.
5. Para parar a reprodução, desligue a fonte áudio externa com ligação à tomada **AUX IN**.

EMPARELHAMENTO ESTÉREO

Esta função permite obter uma qualidade de som surround estéreo. São necessários dois altifalantes Bluetooth M-1958 DJ para realizar a separação do som sem fio do canal de rádio Bluetooth, portanto, vai precisar de comprar dois M-1958 DJ.
Dicas: sugerimos que a distância entre o altifalante principal e o altifalante secundário seja menor que 4 metros.

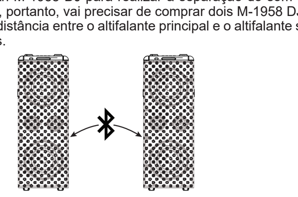

Altifalante principal — Altifalante secundário

Siga rigorosamente as etapas abaixo para garantir que a função de emparelhamento estéreo funcione corretamente.
1. Ligue os dois altifalantes Bluetooth M-1958 DJ. Prime o botão **SOURCE** repetidamente para selecionar o modo Bluetooth para ambas as colunas.
2. Quando ambas as colunas estiverem no modo de emparelhamento, prima e segure o botão /PRESET numa das colunas Bluetooth, esta será a coluna principal (canal esquerdo), até ouvir a voz de indicação "Searching" (a procurar), depois irá procurar e conectar-se à coluna secundária (canal direito). Estas irão reconhecer os canais esquerdo e direito automaticamente. Você irá ouvir a voz de indicação "Left Channel" (canal esquerdo) e "Right Channel" (canal direito) ao mesmo tempo quando os dois altifalantes forem conectados com sucesso. E o altifalante secundário exibirá " SLAV " (escravo).
3. Pressione repetidamente o botão **SOURCE** no altifalante principal para selecionar a fonte principal desejada: FM, CD, USB, Bluetooth ou AUX. Se o modo Bluetooth for selecionado, ative o seu dispositivo Bluetooth e selecione "MUSE M-1958DJ" na lista de dispositivos. Se a unidade estiver emparelhada corretamente, o indicador Bluetooth do altifalante principal " bt " permanecerá ligado. (Para operações específicas de cada modo, consulte as secções anteriores.)
4. Pressione o botão ▶II em qualquer um dos altifalantes para pausar a reprodução. Pressione novamente para retomar a reprodução.
5. Pressione e segure o botão /PRESET em qualquer um dos altifalantes para desconectar o emparelhamento estéreo. A unidade irá continuar a reprodução no altifalante principal.

USANDO O CONECTOR DE ENTRADA

A entrada da unidade pode ser compatível com o conjunto de microfone e guitarra.

TOCANDO VIOLÃO E GUITARRA
1. Prima o botão ⏻ para ligar o aparelho.
2. Conecte o seu violão ou guitarra no conector **INPUT** do aparelho.
3. Comece a tocar o seu violão ou guitarra e o som será emitido do aparelho.
4. Gire o botão INPUT para ajustar o volume do guitarra conforme desejado.
5. Para interromper a reprodução, desconecte o violão ou guitarra do conector **INPUT**.

Cantar pelo microfone
Cante com a música ao conectar o microfone (não fornecido) à entrada **INPUT** da unidade.

Observação:
* Gire o botão INPUT para ajustar o volume do microfone conforme desejado.
* Pressione repetidamente o botão – REVERB + para ajustar o efeito de reverberação conforme desejado.
* Caso o microfone tenha sido posicionado próximo a um alto falante, um som agudo (microfonia) poderá ocorrer. Caso isso ocorra, afaste o microfone do alto falante.
Advertência: Bater ou derrubar o microfone poderá danificar permanentemente o microfone. Não balance o microfone pelo fio.

Função alterável de voz
Esta unidade pode transformar a sua voz em outros efeitos sonoros.
1. Conecte o microfone na entrada **INPUT**.
2. Pressione repetidamente o botão **VOICE** para selecionar o efeito de voz desejado: monster voice (voz de monstro), woman voice (voz de mulher), man voice (voz de homem), robot voice (voz de robô), standard voice (voz padrão).
3. A sua voz irá mudar quando cantar no microfone.
4. Gire o botão INPUT para ajustar o volume do microfone conforme desejado.

Nota: se desejar cantar sem nenhum efeito de voz, selecione "standard voice" (voz padrão).

Função de remoção de voz
Pressione e segure o botão **VOICE** para ativar/ desativar a função de remoção de voz.
Nota: O efeito de remoção de voz irá variar de acordo com as diferentes fontes de áudio.

USAR LUZ ESTROBOSCÓPICA / DISCOTECA / COLORIDA

Luz estroboscópica/ Luz de discoteca
Quando a unidade estiver ligada, prima repetidamente o botão **STROBE** para ligar/ desligar a luz estroboscópica e a luz de discoteca.
ATENÇÃO: Não olhe diretamente para a peça emissora de luz quando a luz estroboscópica e a luz de discoteca estiverem ligadas.

Luz colorida
Quando a unidade estiver ligada, pressione repetidamente o botão ☼ para ligar/ desligar a luz colorida e alterar o efeito da luz colorida.

FUNÇÃO DE ADORMECER (PARAGEM AUTOMÁTICA)

Esta função permite definir um período de tempo de funcionamento antes da paragem automática do aparelho.
Pode ser seleccionado um período de funcionamento (em minutos) antes da paragem automática do aparelho.
1. Prima o botão **SLEEP** do telecomando repetidamente para ajustar o tempo para adormecer: 90-60-45-30-15-10 ou 5 minutos. O indicador dormir se acenderá.
2. Para cancelar a função dormir, pressione o botão **SLEEP** várias vezes até que " 0 " seja exibido. O indicador dormir se desligará.

Nota: Esta função pode ser ajustada apenas quando o aparelho está em funcionamento.

AJUSTE DA LUMINOSIDADE DO VISOR

Quando o aparelho estiver LIGADO, pressione o botão **DIM.** no controle remoto para selecionar a luminosidade do visor: alto, baixo ou desligado.

RECARGA POR USB

Esse aparelho vem equipado com uma conexão USB para recarga (Potência: 5V ⎓ 1A) para recarregar o seu dispositivo móvel (ex: smartphones, tablets, etc.)
Simplesmente conecte o cabo de recarga USB (não incluso) na conexão USB para recarga e conecte-o no seu dispositivo móvel.

ESPECIFICAÇÕES

Adaptador de corrente:
Tensão de entrada: AC100-240V ∿ 50/60Hz
Voltagem de saída: 16,1V ⎓ 3.5A, 56,35W

Alcance da sintonia: FM 87.5 - 108.0 MHz

BLUETOOTH
Versão do Bluetooth: V5.0
Bluetooth: 2.402-2.48GHz
Potência de saíde de RF (Rádio Frequência): -0,609 dBm
Distância de Funcionamento: Até 10 metros, medido em espaço aberto (paredes e estruturas poderão afetar a distância de funcionamento do dispositivo).

O desenho e as especificações estão sujeitas a mudanças sem aviso prévio.

GUIA DE RESOLUÇÃO DE PROBLEMAS

Caso este aparelho apresente um problema, verifique as seguintes soluções antes de contactar um técnico:

Não funciona
- Certifique-se de que o aparelho esteja conectado à uma tomada.
- Certifique-se de que a bateria está recarregada.

Sem som - Geral
- O nível de volume do dispositivo externo está no mínimo; aumente o volume.
- O nível de volume to M-1958 DJ está no mínimo; aumente o volume.

O dispositivo Bluetooth não consegue parear ou conectar ao aparelho.
- Você não ativou a função de Bluetooth do seu dispositivo. Consulte o manual de instruções do seu dispositivo para ativar a função de Bluetooth.
- O aparelho não está no modo de pareamento. Mantenha o botão ✱ pressionado até que o indicador comece a piscar rapidamente.
- O aparelho já está conectado a outro dispositivo com Bluetooth; desconecte esse dispositivo e tente novamente.

MANUTENÇÃO

Limpeza
ATENÇÃO: Desligue este aparelho de qualquer fonte de alimentação antes de proceder à sua limpeza.
- Utilize um pano macio, limpo e seco. Limpe regularmente os orifícios de ventilação na parte de trás ou nos lados do aparelho para eliminar as partículas de pó.
- A utilização de solventes ou de produtos abrasivos ou à base de álcool pode danificar o aparelho.
- Se um objecto ou líquido entrar no aparelho, desligue-o de imediato e solicite a sua inspecção por um técnico autorizado.

Observações relativas aos discos
- Não utilize discos de forma irregular (exemplo: em forma de coração, octogonais). O aparelho pode ficar avariado.
- Não coloque mais do que um disco no compartimento.
- Não tente abrir o compartimento do disco durante a reprodução.
- Não toque na lente dado que pode causar uma avaria no aparelho.
- Se o disco estiver riscado, sujo ou marcado com dedadas, o aparelho pode não funcionar. Antes da reprodução, limpe o disco com um pano. Proceda do centro para fora. Não arrume os discos em locais com temperaturas altas ou uma humidade significativa. Podem ficar deformados. Após a reprodução, volte a colocar os discos nas respectivas caixas.
- A reprodução de CD-Rs ou CD-RWs neste aparelho poderá variar dependendo da qualidade de mídia, Gravador de CD, velocidade na qual ele foi gravado e aplicativo de gravação utilizado.

Observação importante
- Retire o disco do compartimento se o aparelho tiver de ser transportado.

INSTRUÇÕES DE SEGURANÇA

CAUTION — RISK OF ELECTRIC SHOCK — DO NOT OPEN

ATENÇÃO: Para reduzir o risco de choque eléctrico, não desmonte o aparelho. O aparelho não contém qualquer peça passível de ser reparada pelo utilizador. Confie todas as operações de manutenção a um técnico qualificado.

O símbolo do relâmpago com uma seta e situado no interior de um triângulo destina-se a alertar o utilizador para a presença de uma "tensão perigosa" no aparelho.

O ponto de exclamação no interior de um triângulo destina-se a alertar o utilizador para a presença de instruções importantes no manual que acompanha o aparelho.

O símbolo de Cuidado é encontrado na parte de trás do dispositivo.

ADVERTÊNCIA: PARA PREVENIR O RISCO DE INCÊNDIO OU DE CHOQUE ELÉCTRICO, NÃO EXPONHA ESTE APARELHO A CHUVA OU HUMIDADE.

ATENÇÃO: São emitidas radiações invisíveis quando os dispositivos de segurança são abertos ou defeituosos. Evite qualquer tipo de exposição aos raios laser. Aparelho com laser de classe 1.

CLASS 1 LASER PRODUCT
PRODUCTO LÁSER CLASE 1
PRODUIT LASER DE CLASSE 1

ATENÇÃO
- Utilize este aparelho num clima temperado.
- A placa de características situa-se na parte de trás deste aparelho.
- Certifique-se de que respeita uma distância mínima de 5 cm à volta do aparelho de modo a permitir uma ventilação suficiente.
- Certifique-se de que garante uma ventilação correcta do aparelho e que não tapa os orifícios de ventilação com objectos como jornais, toalhas, cortinas, etc.
- Não coloque qualquer fonte de calor, como uma vela acesa, sobre ou na proximidade do aparelho.
- Não exponha o aparelho a salpicos ou a humidade.
- Não coloque objectos que contenham líquido, como uma jarra, sobre ou na proximidade do aparelho.
- Não deite as pilhas no fogo! Certifique-se de que respeita o ambiente quando eliminar pilhas gastas.
- Não exponha as pilhas a calor excessivo, como raios do sol, fogo ou outras fontes de calor semelhantes.
- O adaptador de corrente permite desligar o aparelho. Deve ser mantido facilmente acessível durante a utilização. Para cortar completamente a alimentação do aparelho, desligue efectivamente o adaptador da tomada de corrente.
- Sob o efeito de fenómenos electrostáticos e/ou eléctricos transitórios, o produto pode apresentar anomalias e pode acabar por ser necessário proceder-se a uma reinicialização.
- A função normal do produto pode ser interrompida por fortes interferências eletromagnéticas. Nesse caso, basta reiniciar o produto para retomar a operação normal seguindo o manual de instruções. Caso a função não possa ser retomada, utilize o produto noutro local.

Caso pretenda descartar-se deste aparelho, proceda à sua reciclagem num centro de recolha para electrodomésticos. Procure obter informações sobre o centro de reciclagem mais próximo. Informe-se junto das autoridades locais ou do seu revendedor local para a obtenção de pormenores adicionais (Directiva sobre os Resíduos dos Equipamentos Eléctricos e Electrónicos).

NEW ONE S.A.S
10, Rue de la Mission, 25480 Ecole Valentin, France

CE

DE BLUETOOTH-PARTY LAUTSPRECHER MIT CD-FUNKTION UND USB-FUNKTION

BESCHREIBUNG DES GERÄTES

1. ⏻ : Gerät ein-/ ausschalten
   SOURCE: Funktionsmodus auswählen: Bluetooth, FM, AUX, CD, USB
2. **VOICE**: Stimmen-Konverter/ Stimme extrahieren
3. Infrarotsensor für die Fernbedienung
4. – REVERB + : Einstellung Halleffekt
5. ▶II : Wiedergabe/ pause
   ✱ : Bluetooth-Pairing/ Trennen der Bluetooth-Verbindung
6. ■ : Wiedergabe beenden
   SCAN: Gespeicherte Radiosender, Automatische Sendersuche
7. LED Anzeige
8. /PRESET : Ordner aufwärts: Gespeicherte Sender aufrufen; stereo-kopplung
9. ⟳ : Wiederholte Wiedergabe
   PROG.: Wiedergabereihenfolge programmieren; Radiosender manuell speichern.
10. ⏮ / ⏭ : Überspringen/ Suche/ Senderauswahl
11. ☼ : Beleuchtungstaste
12. **STROBE**: Stroboskop- und Disco-Beleuchtungseffekte ein-/ ausschalten
13. MASTER : Zur Einstellung der Master-Lautstärke
14. INPUT : Einstellung der Eingangslautstärke für Mikrofon/ Gitarre
15. CD-Fach
16. AUX-Eingang (3.5mm)
17. USB-Port für MP3-Wiedergabe
18. USB-Port zum Aufladen (5V ⎓ 1A)
19. NFC **NFC**-symbol
20. Abnehmbare Antenne
21. **INPUT** für Mikrofon/ Gitarre
22. Gleichstromanschluss (16.1V ⎓ 3.5A)
23. Rückseitiger Griff
24. Lautsprecher
25. Hochtonlautsprecher
26. Seitliche Griffe

FERNBEDIENUNG

R1. ⏻ : Gerät ein-/ ausschalten
R2. 🔇 : Aktivieren / Deaktivieren des Tons
R3. **SOURCE**: Funktionsmodus auswählen: Bluetooth, FM, AUX, CD, USB
R4. –◄ / ◄+ : Zum Einstellen der Master-Lautstärke
R5. **EQ**: Toneffekt auswählen: KLASSIK/ POP/ ROCK/ JAZZ/ VOICE/ NORMAL
R6. **V.B.**: Virtuellen Basseffekt ein-/ ausschalten
R7. **DIM.** (Dimmer): Display-Helligkeit einstellen
R8. – REVERB + : Einstellung Halleffekt
R9. ■ : Wiedergabe beenden
Ⓜ : Radiosender manuell speichern.
R10. **VOICE**: Stimmen-Konverter/ Stimme extrahieren
R11. ▲ / ▼ : Vorheriger/ Nächster Speicherplatz; vorheriger/ nächster Ordner
R12. ⏮ / ⏭ : Überspringen/ Suche/ Senderauswahl
R13. ▶II : Wiedergabe/ pause
PAIRING: Bluetooth-Pairing/ Trennen der Bluetooth-Verbindung
R14. **REP.**: Wiederholte Wiedergabe
R15. **SLEEP**: Einstellen der Einschlafzeit
R16. **SCAN**: Gespeicherte Radiosender, Automatische Sendersuche
PROG.: Wiedergabereihenfolge programmieren
R17. **0-9**, **+10** Zifferntasten

EINLEGEN DER BATTERIEN
Legen Sie 2 AAA/UM4-Batterien in die Fernbedienung ein, bevor Sie diese benutzen. Achten Sie dabei auf die Polaritätsangaben (+/-) im Batteriefach.

Werfen Sie leere Batterien nicht in den Hausmüll, sondern geben Sie diese bei einer Sammelstelle oder bei Ihrem Händler ab.

HINWEISE:
- Versuchen Sie nicht, nicht aufladbare Batterien aufzuladen. Erhitzen Sie Batterien nicht, demontieren Sie sie nicht.
- Wenn Sie die Fernbedienung während längerer Zeit nicht verwenden, entfernen Sie die Batterien, um Schäden durch Ausfließen der Batterie zu vermeiden.
- Entsorgen Sie leere Batterien umweltgerecht.
- Werfen Sie Batterien nicht ins Feuer!
- Batterien dürfen keiner übermäßigen Hitze ausgesetzt werden (wie zum Beispiel praller Sonne, Feuer oder anderen ähnlichen Hitzequellen).

ACHTUNG: Wenn die Batterie nicht richtig eingelegt wird, besteht die Gefahr, dass die Batterie explodiert. Ersetzen Sie eine leere Batterie nur mit einer identischen oder gleichwertigen Batterie.

STROMVERSORGUNG

Verwendung des Netzstromadapters
Der Netzstromadapter funktioniert mit Wechselstrom zwischen 100 und 240V Wechselstrom.
Der mitgelieferte Netzstromadapter darf auf keinen Fall mit einer Stromquelle mit anderen Kenndaten als den genannten verwendet werden.

Vorsicht:
- Verwenden Sie den mitgelieferten Netzstromadapter ausschließlich für diesen Player. Verwenden Sie ihn nicht mit anderen Geräten.
- Schalten Sie den Player aus, bevor Sie den Netzstromadapter aus der Steckdose oder dem Player herausziehen; anderenfalls könnte der Player beschädigt werden.
- Falls der Player über längere Zeit hinweg nicht benutzt werden soll, ziehen Sie den Netzstromadapter aus der Netzsteckdose heraus.
- Vergewissern Sie sich, dass sichdie Netzsteckdose in der Nähe befindet und leicht erreichbar ist. Falls eine Fehlfunktion auftritt, ziehen Sie sofort den Netzstromadapter aus der Netzsteckdose heraus.
- Über den Netzstromadapter kann das Gerät von der Netzspannung getrennt werden. Er sollte schnell eingeschaltet werden können und während der vorgesehenen Verwendung nicht blockiert sein. Um das Gerät vollständig vom Netzstrom zu trennen, muss der Netzstromadapter von der Netzsteckdose vollständig getrennt werden.
- Verwenden Sie niemals einen beschädigten Netzstromadapter, verlegen Sie das Netzanschlusskabel so, dass es sicher ist und nirgendwo eingeklemmt oder gequetscht werden kann. Falls das Netzkabel beschädigt ist, wenden sie sich an einen qualifizierten Fachbetrieb.

EIN- UND AUSSCHALTEN DES GERÄTES

Drücken Sie die Taste ⏻ , um das Gerät einzuschalten. Es ertönt die Ansage für den Betriebsmodus.
Halten Sie die Taste ⏻ am Gerät gedrückt oder drücken Sie kurz die Taste ⏻ auf der Fernbedienung, um das Gerät auszuschalten. Es ertönt die Ansage „Power off".

HINWEISE: Um Energie zu sparen, schaltet sich das Gerät automatisch aus, wenn 15 Minuten nach Ende der Wiedergabe oder bei zu niedriger Lautstärke keine Funktion ausgeführt wurde.

FUNKTION AUSWÄHLEN

Wählen Sie die Funktion (BLUETOOTH/ FM/ AUX/ CD/ USB) durch wiederholtes Drücken der Taste **SOURCE**.

Hinweise:
- Nach der Verbindung des externen USB-Geräts mit der USB-Port für MP3-Wiedergabe Ihres Geräts wird automatisch der USB-Modus aktiviert.
- Der USB-Modus kann nur dann mit der Taste **SOURCE** eingeschaltet werden, sofern ein USB-Gerät verbunden ist.

STUMMSCHALTEN DER TONAUSGABE

Wenn das Gerät eingeschaltet ist, betätigen Sie die 🔇 -Taste, um die Tonausgabe auszuschalten. Betätigen Sie die Taste erneut, um die Tonausgabe wieder zu zu aktivieren.

EQ (Equalizer)
Drücken Sie wiederholt auf die Taste **EQ** der Fernbedienung, um einen Equalizermodus auszuwählen: „ CLA " (Klassik), „ POP ", „ rOC " (ROCK), „ JAZ " (JAZZ), „ VOC " (VOICE), „ NOr " (NORMAL). Die Auswahl wird für einige Sekunden angezeigt.

VIRTUELLER BASS
Bei Vorhandensein eines Audiosignals kann ein separater Bass-Modus ausgewählt werden.
Drücken Sie die Taste **V.B.**, um diese Funktion zu aktivieren. Im Display erscheint einige Sekunden lang die Anzeige „ Vb ". Drücken Sie die Taste **V.B.** erneut, um die Funktion zu deaktivieren. Im Display erscheint einige Sekunden lang die Anzeige „ OFF ".

RADIOSENDER ANHÖREN

Wenn das Gerät AN ist, wiederholt die Taste **SOURCE**, um den UKW- Modus einzustellen.

Manuelle Recherche
1. Wählen Sie den gewünschten Radiosender mit der ⏮ oder ⏭ .
2. Stellen Sie die Lautstärke mit dem MASTER -Regler am Gerät oder mit den Tasten –◄ / ◄+ auf der Fernbedienung ein.

Automatische Suche
Halten Sie die Taste ⏮ / ⏭ gedrückt. Bei der automatischen Suche sucht das Gerät nach Sendern mit starkem Empfang. Sender mit schwächerem Empfang können Sie manuell durch wiederholtes Drücken der Tasten ⏮ / ⏭ einstellen.
Hinweis: Während der Sendersuche wird der Ton automatisch abgeschaltet.

Gespeicherte Radiosender
Sie können 30 UKW-Sender speichern.

Manuelle Vorauswahl
1. Wählen Sie einen Sender manuell oder anhand der automatischen Sendersuche aus.
2. Drücken Sie einmal die Taste **PROG.** am Gerät oder drücken Sie die Taste Ⓜ auf der Fernbedienung. Im Display erscheint die Anzeige „ P1 ".
3. Drücken Sie wiederholt die Taste **PRESET** am Gerät oder verwenden Sie die Tasten ▲ / ▼ auf der Fernbedienung zur Auswahl eines Speicherplatzes.
4. Drücken Sie die Taste **PROG.** am Gerät oder die Taste Ⓜ auf der Fernbedienung zum Speichern.
5. Wiederholen Sie die Schritte 1 bis 4 zum Speichern weiterer Sender.

Automatisch speichern
Halten Sie die Taste **SCAN** am Gerät gedrückt oder drücken Sie **SCAN/PROG.** auf der Fernbedienung, um die automatische Suche und Speicherung von Sendern zu starten. Die Rundfunkfrequenzen werden durchsucht und die Rundfunksender werden automatisch gespeichert. Wenn alle vorhandenen Rundfunksender gespeichert sind oder wenn alle Speicherplätze voll sind, wird die Senderprogrammierung beendet.

Gespeicherte Radiosender einschalten
Drücken Sie wiederholt die Taste **PRESET** am Gerät oder verwenden Sie die Tasten ▲ / ▼ auf der Fernbedienung, um einen gespeicherten Sender auszuwählen.

Hinweis: Ziehen Sie die abnehmbare Antenne für einen optimalen Empfang vollständig aus.

VERBINDUNGSAUFBAU UND VERKNÜPFUNG

Der *Bluetooth*®-Markenname und damit verbundene Logos sind Eigentum der Firma Bluetooth SIG, Inc. Jegliche Benutzung dieser Marken durch die Firma New One S.A.S stehen unter Lizenz. Alle anderen Produkt- und Markennamen sind Eigentum ihrer der jeweiligen Besitzer.

Verbindungsaufbau mit einem Bluetooth-Gerät
1. Wenn das Gerät EINGESCHALTET ist, drücken Sie die Taste **SOURCE** am Gerät wiederholt um den Bluetooth-Modus auszuwählen. Im Display blinkt die Anzeige „ bt " zügig und weist somit auf den Kopplungsmodus hin.
2. Aktivieren Sie die Bluetooth-Funktion auf Ihrem Bluetooth-Gerät, und wählen Sie „MUSE M-1958DJ" in der Geräteliste. (Lesen Sie bitte die Bedienungsanleitung des jeweiligen Geräts für detaillierte Bedienungsschritte zum Verbindungsaufbau.) Wenn das Bluetooth-Gerät Sie zur Eingabe eines Schlüssels auffordert, geben Sie bitte "0000" ein. Manche Bluetooth-Geräte erfordern es zudem, dass die Verbindung bestätigt wird. Nach der erfolgreichen Kopplung des Geräts ertönt die Mitteilung „Connected" und die Anzeige „ bt " hört auf zu blinken.

Tipp: Wenn Sie Ihren Bluetooth-Lautsprecher mit einem anderen Bluetooth-Audio-Gerät verbinden möchten, halten Sie die Taste ✱ gedrückt, um das Gerät zu trennen. Folgen Sie dann der oben erläuterten Vorgehensweise, um eine neue Verbindung herzustellen

- Auf einigen Geräten wie z. B. Computern müssen Sie bei bestehender Verbindung das Gerät aus dem Bluetooth-Menü wählen und als Audiogerät aktivieren.
- Die Verbindung bleibt bestehen, wenn das Bluetooth-Gerät außer Reichweite bzw. ausgeschaltet ist. Eine aktive Verbindung wird dann wieder hergestellt, wenn das Bluetooth-Gerät sich wieder in Reichweite befindet.
- Wird das Gerät erneut eingeschaltet, versucht es automatisch, sich mit dem zuletzt gekoppelten Bluetooth-Gerät zu verbinden.

Verwenden eines Bluetooth-Geräts
1. Bei bestehender Verbindung (siehe voriger Abschnitt), können Sie das Bluetooth-Gerät bedienen und den Ton über das M-1958 DJ wiedergeben.
2. Betätigen Sie die Taste ▶II , um die Wiedergabe vorübergehend anzuhalten. Betätigen Sie die Taste ein weiteres Mal, um mit der Wiedergabe fortzufahren.
3. Wählen Sie mit den Tasten ⏮ oder ⏭ einen Titel aus.
4. Stellen Sie die Lautstärke mit dem MASTER -Regler am Gerät oder mit den Tasten –◄ / ◄+ auf der Fernbedienung ein. Sie können die Lautstärke auch direkt auf dem Gerät, mit dem die Verbindung hergestellt wurde, einstellen.

Benutzung einem NFC-Gerät
NFC (Nahfeldkommunikation) ist eine Technologie, die drahtlose Kommunikation über kurze Strecken zwischen NFC-fähigen Geräten, wie z. B. Mobiltelefonen, ermöglicht.
1. Wenn das Gerät EINGESCHALTET ist, drücken Sie die Taste **SOURCE**, um den Bluetooth-Modus auszuwählen. Im Display blinkt die Anzeige „ bt " zügig und weist somit auf den Kopplungsmodus hin.
2. Aktivieren Sie an Ihrem Bluetooth-Gerät NFC und Bluetooth (siehe Benutzerhandbuch Ihres jeweiligen Geräts). Berühren Sie mit dem NFC-Gerät die NFC **NFC**-Markierung dieses Geräts, bis an diesem Gerät ein Signalton ertönt. Das NFC-Gerät ist dann mit diesem Gerät über Bluetooth verbunden.
3. Auswählen und Abspielen von Audiodateien oder Musik auf Ihrem NFC-Gerät.
4. Um die Verbindung zu unterbrechen, berühren Sie das NFC-Gerät erneut mit dem NFC **NFC**-Symbol dieses Geräts.

Hinweis: Der Betriebsbereich zwischen dem Gerät und anderen NFC-Geräten liegt bei etwa 10 Metern.

NEW ONE S.A.S erklärt hiermit, dass dieser „MUSE M-1958 DJ" den wesentlichen Anforderungen und anderen geltenden Vorgaben der Richtlinie 2014/53/EU entspricht. Die Konformitätserklärung lässt sich unter www.muse-europe.com herunterladen.

CD-BETRIEB

1. Wenn das Gerät EINGESCHALTET ist, drücken Sie die Taste **SOURCE** wiederholt, um den CD-Modus auszuwählen. Im Display erscheint einige Sekunden lang die Anzeige „ Cd ".
2. Um das CD-Fach zu öffnen. Legen Sie eine Disc mit der bedruckten Seite nach oben ein.
3. Schließen Sie das CD-Fach wieder. (Hinweis: Falls keine Disc eingelegt wurde, erscheint im Display die Anzeige „ NO d ").
4. Nach einigen Sekunden wird im Display lang die Gesamtzahl der Titel angezeigt. Die Anzeige ▶ leuchtet auf.

USB-WIEDERGABE

1. Schließen Sie ein USB-Gerät an den **USB PLAY**-Port dieses Geräts an.
2. Drücken Sie die Taste **SOURCE** wiederholt, um den USB-Modus auszuwählen. Im Display erscheint einige Sekunden lang die Anzeige „ USb " und die Wiedergabe startet automatisch.
3. Wählen Sie mit ⏮ oder ⏭ einen Titel aus.
4. Betätigen Sie die Taste ▶II , um die Wiedergabe vorübergehend anzuhalten. Betätigen Sie die Taste ein weiteres Mal, um mit der Wiedergabe fortzufahren.
5. Stellen Sie die Lautstärke mit dem MASTER -Regler am Gerät oder mit den Tasten –◄ / ◄+ auf der Fernbedienung ein.
6. Drücken Sie die Taste ■ einmal, um die Wiedergabe zu beenden. Drücken Sie die Taste ▶II erneut, um die Wiedergabe erneut zu starten.

Anmerkungen:
- Auf dem USB-Gerät dürfen nicht mehr als 999 MP3-Dateien gespeichert sein.
- Das USB-Gerät darf nicht mehr als 99 Verzeichnisse enthalten.

SP-5065 IB MUSE 001 REV0.indd 1
2021/6/8 16:16:54

- Je nach Anzahl der MP3-Dateien und Ordner auf dem USB-Gerät benötigt der Lautsprecher einige Sekunden oder länger zum Lesen der Dateien.
- Stecken Sie nur ein USB-Gerät in den dazu vorgesehenen USB-Port. Sie könnten das Gerät ansonsten beschädigen.
- Auf dem Markt sind zahlreiche USB-Sticks und MP3-Player erhältlich. Die Kompatibilität mit allen Formaten kann daher nicht gewährleistet werden. Benutzen Sie bitte einen anderen USB-Stick, falls der Ihre nicht funktionieren sollte.
- Falls die Titelnummer größer ist als 999, erscheint im LED-Display die Anzeige „999“.

WIEDERGABE-MODUS

Wiederholte Wiedergabe
Drücken Sie wiederholt die Taste ⟳ am Gerät oder die Taste **REP.** auf der Fernbedienung, um einen Wiedergabemodus auszuwählen. Die Anzeige für die wiederholte Wiedergabe ⟳ leuchtet auf.
- Titel wiederholen: Im Display erscheint 2 Sekunden lang die Anzeige „ONE“.
- Ordner wiederholen (nur MP3): Im Display erscheint 2 Sekunden lang die Anzeige „FOLd“.
- Alle wiederholen (nur MP3): Im Display erscheint 2 Sekunden lang die Anzeige „ALL“.
Um die wiederholte Wiedergabe zu beenden, drücken Sie die Taste ⟳ am Gerät oder die Taste **REP.** auf der Fernbedienung, bis die Anzeige „OFF“ erscheint. Die Anzeige ⟳ erlischt.

Programmierte Wiedergabe
1. Halten Sie im Stopp-Modus die Taste **PROG.** am Gerät gedrückt oder drücken Sie **PROG.** auf der Fernbedienung. Im Display erscheint einige Sekunden lang die Anzeige „P 1“ (Nummer des Speicherplatzes), gefolgt von den Anzeigen „1“ („1“ ist Titel 01 der CD/ des USB-Geräts). Die Anzeige für die programmierte Ⓟ Wiedergabe leuchtet auf.
2. Wählen Sie mit den Tasten |◀◀ / ▶▶| den gewünschten Titel aus, und drücken Sie dann zum Bestätigen die Taste **PROG.** am Gerät oder auf der Fernbedienung.
3. Wiederholen Sie die oben genannten Schritte, um bis zu 32 CD-Titel oder 99 MP3-Titel zu programmieren.
4. Drücken Sie die Taste ▶II , um die programmierte Wiedergabe zu starten.
5. Drücken Sie einmal die Taste ■ , um die programmierte Wiedergabe zu beenden. Drücken Sie ■ erneut, um die Funktion zu beenden. Die Anzeige Ⓟ erlischt.

Verzeichnisauswahl (nur MP3)
- Drücken Sie die Taste /PRESET am Gerät oder ▲ auf der Fernbedienung, um zum ersten Titel des nächsten Ordners der eingelegten Disc bzw. des verbundenen USB-Geräts zu springen.
- Betätigen Sie die Taste ▼ der Fernbedienung zur Auswahl des ersten Titels des vorigen Verzeichnisses Ihrer eingelegten Disc oder USB-Mediums.

Mithilfe der Zifferntasten +10, 0-9
Verwenden Sie die Zifferntasten auf der Fernbedienung zur Eingabe der Titelnummer. Die Wiedergabe beginnt automatisch mit dem gewählten Titel.
Wenn die einzugebende Titelnummer größer als 9 ist, verwenden Sie die Tasten **+10, 0-9**.
Beispiel 1: Zur Auswahl von Titel 10 betätigen Sie zunächst die Taste **1** einmal. Betätigen Sie dann die Taste **0**
Beispiel 2: Zur Auswahl von Titel 14 betätigen Sie zunächst die Taste **4** einmal. Betätigen Sie dann die Taste **+10 (4+10=14)**
Beispiel 3: Zur Auswahl von Titel 25 betätigen Sie zunächst die Taste **5** einmal. Betätigen Sie dann zweimal die Taste **+10 (5+10+10=25)**

ANSCHLUSS EINER ZUSATZQUELLE
1. Schließen Sie Ihr externes Gerät (z.B. MP3-Player) an den **AUX IN** Eingang an der Oberseite des Geräts an (Kabel enthalten).
2. Drücken Sie die Taste **SOURCE** wiederholt, um den AUX Modus auszuwählen. Im Display erscheint die Anzeige „AUX“.
3. Beginnen Sie mit dem Playback Ihrer Zusatzquelle.
4. Stellen Sie die Lautstärke auf den gewünschten Pegel ein.
5. Um das Playback zu beenden, nehmen Sie Ihre Zusatzquelle aus der **AUX IN** Buchse heraus.

STEREO-KOPPLUNG
Mit dieser Funktion wird die Wiedergabe in Stereo Surround Sound ermöglicht. Für die schnurlose Bluetooth-Trennung der Radiokanäle sind zwei M-1958 DJ Bluetooth-Lautsprecher erforderlich; Sie müssen daher zwei M-1958 DJ erwerben.
Tipps: Es wird empfohlen, dass der Abstand zwischen dem Hauptlautsprecher und dem zweiten Lautsprecher nicht mehr als 4 Meter beträgt.

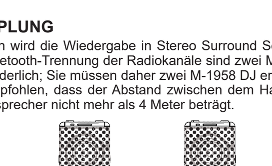

Hauptlautsprecher Zweiter Lautsprecher

Befolgen Sie unbedingt die nachfolgenden Schritte, um einen ordnungsgemäßen Ablauf der Stereokopplung zu gewährleisten.
1. Schalten Sie die zwei M-1958 DJ Lautsprecher ein. Drücken Sie die Taste **SOURCE** wiederholt, um an beiden Lautsprechern den Bluetooth-Modus zu aktivieren.
2. Sobald an beiden Lautsprechern der Kopplungsmodus aktiviert ist, halten Sie die Taste /PRESET an einem Lautsprecher gedrückt; dieser Lautsprecher ist dann der Master-Lautsprecher (linker Kanal). Es ertönt die Ansage „Searching“ (Suche) und das System sucht und verbindet den zweiten Lautsprecher (rechter Kanal). Linker und rechter Kanal werden automatisch erkannt. Nach der erfolgreichen Verbindung der beiden Lautsprecher ertönen gleichzeitig die Ansagen „Left Channel“ und „Right Channel“. Im Display des sekundären Lautsprechers erscheint die Anzeige „SLAu“ (Slave).
3. Drücken Sie wiederholt die Taste **SOURCE** am Hauptlautsprecher, um die gewünschte Quelle auszuwählen: UKW, CD, USB, Bluetooth oder AUX. Falls Sie Bluetooth auswählen, aktivieren Sie an Ihrem externen Gerät die Bluetooth-Funktion und wählen Sie in der Geräteliste die Option „MUSE M-1958DJ“. Nach der erfolgreichen Kopplung des Hauptlautsprechers erscheint weiterhin die Anzeige „bt“. (Hinweise zur Nutzung der einzelnen Modi finden Sie in den vorhergehenden Kapiteln.)
4. Drücken Sie die Taste ▶II an einem der beiden Lautsprecher, um die Wiedergabe zu unterbrechen. Drücken Sie die Taste erneut, um die Wiedergabe fortzusetzen.
5. Halten Sie die Taste /PRESET an einem der Lautsprecher gedrückt, um die Stereokopplung zu trennen. Die Wiedergabe wird dann am Hauptlautsprecher fortgesetzt.

VERWENDEN DER EINGANGSBUCHSE
Die Eingangsbuchse (**INPUT**) des Geräts ist für Mikrofone und Gitarren geeignet.

GITARRE SPIELEN
1. Drücken Sie die Taste ⏻ , um das Gerät einzuschalten.
2. Schließen Sie Ihre E-Gitarre an den **INPUT** Eingang am Gerät an.
3. Wenn Sie nun Gitarre spielen, wird der Ton über das Gerät wiedergegeben.
4. Stellen Sie die Gitarren-Lautstärke durch Drehen des Reglers INPUT entsprechend ein.
5. Um die Wiedergabe zu beenden, trennen Sie die Gitarre vom **INPUT** Eingang.

MIKROFON ANSCHLIESSEN UND MITSINGEN
Für die Karaoke-Funktion schließen Sie ein Mikrofon (nicht enthalten) an die **INPUT** Eingang des Geräts an.

Hinweise:
* Durch Drehen des Reglers INPUT können Sie direkt die Lautstärke des Mikrofons einstellen.
* Drücken Sie wiederholt die Taste – REVERB + , um den Halleffekt einzustellen.
* Falls Sie das Mikrofon zu nah an einem Lautsprecher verwenden, kann ein dröhnendes Geräusch (Rückkopplung) verursacht werden. Bewegen Sie das Mikrofon in solch einem Fall vom Lautsprecher weg.

Warnung: Durch Aufprall oder Herunterfallen kann das Mikrofon permanent beschädigt werden. Schwenken Sie das Mikrofon nicht am Kabel haltend umher.

Stimmen-Konverter
Dieses Gerät kann Ihre Stimme in andere Soundeffekte umwandeln.
1. Schließen Sie das Mikrofon an die **INPUT**-Buchse an.
2. Drücken Sie wiederholt die Taste **VOICE**, um den gewünschten Voice-Effekt auszuwählen: monster voice (Monsterstimme), woman voice (Frauenstimme), man voice (Männerstimme), robot voice (Roboterstimme), standard voice (normale Stimme).
3. Wenn Sie in das Mikrofon singen, verändert sich Ihre Stimme entsprechend.
4. Durch Drehen des Reglers INPUT können Sie direkt die Lautstärke des Mikrofons einstellen.

Hinweis: Falls Sie ohne Effekt singen möchten, wählen Sie die Option „standard voice“ (normale Stimme).

Stimme extrahieren
Halten Sie die Taste **VOICE** gedrückt, um diese Funktion ein- oder auszuschalten.
Hinweis: Dieser Effekt wird je nach Audioquelle unterschiedlich stark variieren.

STROBOSKOP-/ DISCO-/ FARBBELEUCHTUNG
Stroboskop-/ Discobeleuchtung
Drücken Sie bei eingeschaltetem Gerät wiederholt die Taste **STROBE**, um die Stroboskop- und Discobeleuchtung ein- bzw. auszuschalten.
VORSICHT: Schauen Sie bei aktivierter Stroboskop- bzw. Discobeleuchtung nicht direkt in die lichtemittierenden Teile.

Farbbeleuchtung
Drücken Sie bei eingeschaltetem Gerät wiederholt die Taste ☼ , um die Farbbeleuchtung ein- oder auszuschalten und den Farblichteffekt einzustellen.

SCHLUMMERFUNKTION (AUTOMATISCHES AUSSCHALTEN)
Diese Funktion erlaubt das Einstellen einer Dauer vor dem automatischen Ausschalten des Geräts.
Sie können eine Dauer (in Minuten) vor dem automatischen Ausschalten des Geräts auswählen.
1. Drücken Sie mehrmals die **SLEEP** Taste der Fernbedienung, um die Schlafzeit einzustellen: 90-60-45-30-15-10 oder 5 Minuten einzustellen. Die SLEEP-Anzeige ▬┘ leuchtet auf.
2. Um die Schlummerfunktion zu beenden, drücken Sie die Taste **SLEEP**, bis im Display die Anzeige „0“ erscheint. Die SLEEP-Anzeige ▬┘ erlischt.

HINWEISE: Diese Funktion kann nur eingestellt werden, während das Gerät in Betrieb ist.

DIMMER
Wenn das Gerät EINGESCHALTET ist, betätigen Sie die **DIM.** -Taste auf der Fernbedienung zum Einstellen der Bildschirmhelligkeit: hoch, niedrig oder aus.

AUFLADEN PER USB
Dieses Gerät verfügt über einen USB-Port (Ausgang: 5V ⎓ 1A) zum Aufladen Ihres Mobilgeräts (z.B. Smartphone, Tablet, usw.).
Schließen Sie einfach ein USB-Ladekabel (nicht enthalten) an den USB-Port zum Aufladen an und verbinden Sie es dann mit Ihrem Mobilgerät.

TECHNISCHE EIGENSCHAFTEN
NETZSTROMADAPTER:
Leistung: AC 100-240V ~ 50/60Hz
Ausgangsleistung: DC 16.1V ⎓ 3.5A, 56.35W

RADIOFREQUENZ: FM: 87.5 -108 MHz

BLUETOOTH
Bluetooth-Version: V5.0
Bluetooth: 2.402-2.48GHz
RF-Ausgangsleistung (Radiofrequenz-Augangsleistung): -0.609 dBm
Betriebsreichweite: bis zu 10 Meter in offenen Räumen (Wände und Hindernisse können die Reichweite des Geräts beeinträchtigen)

Gestaltung und Ausführung bleiben Änderungen vorbehalten.

FEHLERBEHEBUNG
Wenn das Gerät ein Problem aufweist, überprüfen Sie die folgenden Punkte, bevor Sie sich an den Kundendienst wenden:

Gerät kann nicht eingeschaltet werden
• Stellen Sie sicher, dass das Gerät am Stromnetz angeschlossen ist.
• Vergewissern Sie sich, dass die Batterie aufgeladen ist

Kein Ton - Allgemein
• Die Lautstärke des externen Geräts ist auf das Minimum eingestellt. Erhöhen Sie die Lautstärke.
• Die Lautstärke des M-1958 DJ ist auf das Minimum eingestellt. Erhöhen Sie die Lautstärke.

Das Bluetooth-Gerät kann nicht verbunden werden.
• Sie haben die Bluetooth-Funktion des Geräts nicht aktiviert. Bitte lesen Sie die Bedienungsanleitung Ihres Geräts, um dessen Bluetooth-Funktion zu aktivieren.
• Das Gerät befindet sich nicht im Verbindungsmodus. Halten Sie die Taste ᛒ gedrückt, bis die Bluetooth-Anzeige anfängt schnell zu blinken.
• Das Gerät ist bereits mit einem anderen Bluetooth-Gerät verbunden. Trennen Sie diese Verbindung und versuchen Sie es erneut.

WARTUNG
Reinigung
ACHTUNG: Entfernen Sie alle Geräte von den vorhandenen Stromquellen, bevor Sie das Gerät reinigen.
• Verwenden Sie ein weiches, trockenes und sauberes Tuch. Entfernen Sie regelmäßig den Staub von den Lüftungsöffnungen hinten und an den Seiten.
• Die Verwendung von Lösungsmitteln, scharfen Reinigungsmitteln oder alkoholhaltigen Reinigungsmitteln kann das Gerät beschädigen.
• Wenn ein Gegenstand oder eine Flüssigkeit in das Gerät gelangt, ziehen Sie sofort den Netzstecker und lassen Sie das Gerät von einem zugelassenen Fachmann prüfen.

HINWEISE ZU DEN DISKS
• Verwenden Sie keine CDs mit speziellen Formen (achteckige, herzförmige CDs...), die Störungen des Gerätes hervorrufen könnten.
• Legen Sie nicht mehr als eine Disk in das CD-Fach ein.
• Versuchen Sie nicht, das CD-Fach während der Wiedergabe zu öffnen.
• Berühren Sie nicht die Linse, denn dadurch könnten Störungen des Gerätes hervorgerufen werden.
• Eine CD, die Kratzer, Staub oder Fingerspuren aufweist, kann Störungen verursachen. Nach dem Abspielen, reinigen Sie die CD mit einem Tuch. Reinigen Sie die CD immer von innen nach außen. Räumen Sie CDs nicht an zu heißen oder nassen Stellen auf, damit sie sich nicht verformt werden. Räumen Sie Ihre CDs nach dem Abspielen in der zugehörigen Hülle auf.
• Die Wiedergabekompatibilität von CD-Rs oder CD-RWs ist abhängig von der Qualität des Mediums, dem CD-Brenner, der Brenngeschwindigkeit und der verwendeten Software.

Wichtiger Hinweis
• Vor dem Transport des Geräts die eventuell vorhandene Disc herausnehmen.

SICHERHEITSANWEISUNGEN
CAUTION
RISK OF ELECTRIC SHOCK
DO NOT OPEN

ACHTUNG: Um Elektroschockgefahr zu vermeiden, dürfen Sie dieses Gerät nicht demontieren. Das Gerät enthält keine Teile, die der Benutzer selbst reparieren kann. Vertrauen Sie die Instandhaltung des Geräts einem Fachmann an.

Das in einem Pfeil endende Blitzsymbol innerhalb eines Dreiecks weist den Benutzer auf die Gegenwart einer „gefährlichen Spannung“ im Gerät hin.

Das Ausrufezeichen im Inneren eines Dreiecks weist den Benutzer auf wichtige Anweisungen hin, die sich in dem das Gerät begleitenden Handbuch befinden.

Der Sicherheitshinweis befindet sich an der Rückseite des Geräts.

WARNUNG: UM BRAND- UND ELEKTROSCHOCKGEFAHR VORZUBEUGEN, DÜRFEN SIE DIESES GERÄT WEDER REGEN NOCH FEUCHTIGKEIT AUSSETZEN.

ACHTUNG: Beim Umgehen der Sicherheitsvorrichtungen oder wenn diese defekt sind, kann aus dem Gerät unsichtbare Laserstrahlung austreten.
Dieser CD-Player wurde als Klasse I Laserprodukt eingestuft. Der Hinweis KLASSE 1 LASER PRODUKT befindet sich auf der Unterseite des Gehäuses.

CLASS 1 LASER PRODUCT
PRODUCTO LÁSER CLASE 1
PRODUIT LASER DE CLASSE 1

ACHTUNG
- Verwenden Sie dieses Gerät in klimatisch gemäßigter Umgebung.
- Das Typenschild befindet sich auf der Rückseite des Geräts.
- Achten Sie auf einen Mindestabstand von 5cm zu Ihrem Gerät, um eine ausreichende Belüftung zu gewährleisten.
- Stellen Sie eine ausreichende Belüftung des Geräts sicher und behindern Sie die Belüftungsöffnungen nicht mit Gegenständen wie z. B. Zeitungen, Tischdecken, Vorhängen, usw.
- Stellen Sie keine Wärmequelle wie eine angezündete Kerze auf oder in der Nähe des Geräts ab.
- Setzen Sie das Gerät niemals Wasserspritzern oder Feuchtigkeit aus.
- Stellen Sie kein mit Wasser gefülltes Gefäß, wie z. B. Vasen, in der Nähe des Geräts ab.
- Werfen Sie Batterien nicht ins Feuer! Entsorgen Sie leere Batterien umweltgerecht.
- Batterien dürfen keiner übermäßigen Hitze ausgesetzt werden (wie zum Beispiel praller Sonne, Feuer oder anderen ähnlichen Hitzequellen).
- Über den Netzstromadapter kann das Gerät von der Netzspannung getrennt werden. Er sollte schnell eingeschaltet werden können und während der vorgesehenen Verwendung nicht blockiert sein. Um das Gerät vollständig vom Netzstrom zu trennen, muss der Netzstromadapter von der Netzsteckdose vollständig getrennt werden.
- Unter der Einwirkung von elektrostatischen und/oder elektrischen Phänomenen kann das Produkt Fehlfunktionen aufweisen. Ein Zurücksetzen auf die Werkseinstellungen kann sich als notwendig erweisen.
- Der ordnungsgemäße Betrieb des Geräts kann durch starke elektromagnetische Störungen beeinträchtigt werden. Setzen Sie das Gerät in solch einem Fall gemäß den Angaben in der Bedienungsanleitung zurück, um den normalen Betrieb wieder herzustellen. Falls der ordnungsgemäße Betrieb nicht fortgesetzt werden kann, versuchen Sie das Gerät an einem anderen Ort zu verwenden.

Wenn Sie dieses Gerät entsorgen möchten, denken Sie daran, es bei einer Sammelstelle für elektrische Haushaltsgeräte zu entsorgen. Erkundigen Sie sich nach Ihrer nächstgelegenen Wertstoffsammelstelle. Für detaillierte Informationen wenden Sie sich an die örtlichen Behörden oder an Ihren Händler. (Richtlinie über elektrische und elektronische Abfallgeräte)

NEW ONE S.A.S
10, Rue de la Mission, 25480 Ecole Valentin, France

ES CAJÓN ALTAVOZ BLUETOOTH PARA FIESTAS CON LECTOR DE DISCOS Y PUERTO USB

DESCRIPCIÓN DEL APARATO
1. ⏻ : Para encender/ apagar la unidad
SOURCE: Para seleccionar el modo de función: Bluetooth, FM, AUX, CD, USB.
2. **VOICE**: Función de cambio de voz/ función de eliminación de voz.
3. Sensor de infrarrojos del mando a distancia
4. – REVERB + : Ajuste del efecto de reverberación
5. ▶II : Reproducir/ Pausar
ᛒ : Emparejamiento de Bluetooth/ Desconexión de Bluetooth
6. ■ : Detener la reproducción
SCAN: Búsqueda automática y preselección de emisoras de radio
7. Display LED
8. /PRESET : Carpeta superior; recuperar emisoras preseleccionadas; Vinculación estéreo Bluetooth
9. ⟳ : Reproducción repetida
PROG.: Para programar secuencias de reproducción; Preselección manual de emisoras de radio.
10. |◀◀ / ▶▶| : Salto/ Búsqueda/ Sintonización
11. ☼ : Botón de control de iluminación
12. **STROBE**: Para encender o apagar los efectos de luz estroboscópica y de discoteca
13. MASTER : Para ajustar el volumen principal
14. INPUT : Ajustar el volumen de la entrada de micrófono/ guitarra
15. Compartimento del disco
16. Entrada auxiliar (3.5mm)
17. Puerto USB para la reproducción MP3
18. Puerto USB para la carga (5V ⎓ 1A)
19. NFC Logotipo **NFC**
20. Antena de cable desmontable
21. Toma de **INPUT** para micrófono/ guitarra
22. Entrada de alimentación DC IN (16.1V ⎓ 3.5A)
23. Asa trasera
24. Altavoces
25. Tweeters
26. Asas laterales

MANDO A DISTANCIA
R1. ⏻ : Para encender/ apagar la unidad
R2. 🔇 : Supresión del sonido
R3. **SOURCE**: Para seleccionar el modo de función: Bluetooth, FM, AUX, CD o USB
R4. −🔉 / 🔊+ : Para ajustar el volumen principal
R5. **EQ**: Para seleccionar los efectos de sonido deseados: CLÁSICA/ POP/ ROCK/ JAZZ/ VOZ/ NORMAL
R6. **V.B.**: Para encender o apagar el efecto de graves virtuales
R7. **DIM.** (Regulador de intensidad de luz): Para ajustar el brillo del display
R8. – REVERB + : Ajuste del efecto de reverberación
R9. ■ : Detener la reproducción
Ⓜ : Preselección manual de emisoras de radio
R10. **VOICE**: Función de cambio de voz/ función de eliminación de voz.
R11. ▲ / ▼ : Presintonía arriba/ abajo; Carpeta arriba/ abajo
R12. |◀◀ / ▶▶| : Salto/ Búsqueda/ Sintonización
R13. ▶II : Reproducir/ Pausar
PAIRING: Emparejamiento de Bluetooth/ Desconexión de Bluetooth
R14. **REP.**: Para repetir la reproducción
R15. **SLEEP**: Para seleccionar el tiempo para el apagado automático.
R16. **SCAN**: Búsqueda automática y preselección de emisoras de radio
PROG.: Para programar secuencias de reproducción
R17. **0-9**, **+10** botones numéricos

COLOCACIÓN DE LAS PILAS
Introduzca 2 pilas de tipo AAA/UM4 en el mando a distancia antes de usar el aparato. Respete las indicaciones de polaridad (+/-) que figuran en el compartimento de las pilas.

Antes de tirar las pilas, consulte a su proveedor: puede entregárselas para reciclarlas.

NOTAS:
- Nunca cargue pilas que no son recargables. No caliente las pilas ni las desmonte.
- Si no va a utilizar el mando a distancia durante un periodo de tiempo prolongado, retire las pilas para evitar que se produzcan daños causados por la corrosión debida a una pérdida de líquido.
- Respete el medio ambiente cuando se deshaga de las pilas usadas.
- No tire las pilas al fuego.
- No exponga las pilas a temperaturas demasiado altas, como las producidas por la exposición directa a los rayos del sol, al fuego o a otras fuentes de calor.

ATENCIÓN: Puede producirse una explosión si la pila no se ha introducido correctamente. Cámbiela únicamente por otra del mismo tipo o uno equivalente.

ALIMENTACIÓN
Utilización del adaptador de red
Este adaptador funciona con una alimentación CA de entre 100V- 240V ~ 50/60Hz. El adaptador de red que se suministra con el aparato no se puede utilizar en ningún caso con otro tipo de alimentación.

Atención:
• El adaptador de red que se suministra ha sido diseñado para utilizarse exclusivamente con este aparato. No lo utilice con ningún otro aparato.
• Apague el aparato antes de desenchufar el adaptador de red. De lo contrario, el aparato podría estropearse.
• Cuando no vaya a utilizar el aparato durante un período de tiempo prolongado, desenchufe el adaptador de red de la toma de corriente.
• Asegúrese de que la toma de corriente está cerca y de que es fácil acceder a ella. En caso de fallo en el funcionamiento del aparato, desenchufe inmediatamente el adaptador de red de la toma de corriente.
• El adaptador de red permite enchufar y desenchufar el aparato. El acceso al mismo debe permanecer despejado en todo momento. Para cortar por completo la alimentación del aparato, ha de desenchufar el adaptador de red de la toma de corriente.
• No utilice el adaptador de red si está estropeado. Coloque los cables de forma segura y compruebe que no quedan aplastados, doblados ni tensados. Si el cable de alimentación está estropeado, acuda a un técnico cualificado.

ENCENDIDO/ APAGADO DE LA UNIDAD
Pulse el botón ⏻ para encender el aparato la unidad. Escuchará la voz del modo de trabajo.
Mantenga pulsado el botón ⏻ en la unidad o pulse una vez el botón ⏻ en el mando a distancia para apagar la unidad. Escuchará un aviso que dice "Power off" (apagado).

NOTA: Con la intención de ahorrar energía, cuando la reproducción ha llegado a su fin o el volumen de escucha está ajustado a un nivel muy bajo y no se acciona ningún mando en el aparato durante un periodo de 15 minutos, la unidad pasará automáticamente al modo de apagado.

SELECCIÓN DE FUNCIÓN
La función (BLUETOOTH/ FM/ AUX/ CD/ USB) será seleccionada pulsando el botón **SOURCE** repetidamente.

Notas:
- Una vez que inserte el dispositivo USB en el Puerto USB para la reproducción MP3 de la unidad, esta cambiará automáticamente al modo USB.
- El modo USB puede seleccionarse con el botón **SOURCE** solo cuando el dispositivo USB está conectado a la unidad.

SUPRESIÓN DEL AUDIO
Cuando la unidad esté encendida, pulse el botón 🔇 para suprimir el audio. Pulse de nuevo para restablecerlo.

ECUALIZADOR
Pulse repetidamente el botón **EQ** del mando a distancia para seleccionar un modo de ecualizador: « CLA » (clásica), « POP », « rOC » (rock), « JAZ » (JAZZ), « uOC » (VOZ), « NOr » (NORMAL). La selección se mostrará en el display durante unos segundos.

GRAVES VIRTUALES
Es un modo separado de graves que puede seleccionarse cuando haya señal de audio.
Presione el botón **V.B.** para activar la función. En pantalla aparecerá unos segundos " ub ". Presione de nuevo el botón **V.B.** para desactivar la función. En pantalla aparecerá unos segundos " OFF ".

ESCUCHAR LA RADIO
Cuando la unidad esté encendida, pulse el botón **SOURCE** de la unidad repetidamente para seleccionar el modo FM.

Sintonización manual
1. Sintonice la emisora que desee con |◀◀ o ▶▶| .
2. Ajuste el volumen usando el control MASTER en la unidad o el botón −🔉 / 🔊+ en el mando a distancia.

Sintonización automática
Mantenga pulsado el botón |◀◀ o ▶▶| . La búsqueda automática localizará emisoras con señales intensas. Una emisora con una señal débil podrá ser sintonizada manualmente pulsando repetidamente |◀◀ o ▶▶| .
Nota: Durante la operación de búsqueda, el audio será suprimido automáticamente.

Memorización de emisoras
Este aparato puede guardar un máximo de 30 emisoras FM.

Preajuste manual:
1. Seleccione una emisora de forma manual o con la sintonización automática.
2. Presione una vez el botón **PROG.** en la unidad o presione el botón Ⓜ en el mando a distancia. En pantalla se mostrará " P 1 ".
3. Presione repetidamente **PRESET** en la unidad o presione el botón ▲ / ▼ en el mando a distancia para seleccionar el canal presintonizado deseado.
4. Presione el botón **PROG.** en la unidad o el botón Ⓜ en el mando a distancia para guardarlo.
5. Repita los pasos 1 a 4 para memorizar otras emisoras de radio.

Almacenamiento automático
Mantenga presionado **SCAN** en la unidad o presione **SCAN/PROG.** en el mando a distancia para comenzar la programación automática de presintonías. Una vez que se hayan almacenado todas las emisoras de radio disponibles, o se hayan completado las posiciones de memoria se detendrá la función de programación automática.

Para escuchar emisoras presintonizadas
Presione repetidamente **PRESET** en la unidad o presione ▲ / ▼ en el mando a distancia para seleccionar la emisora presintonizada deseada.

Nota: para una mejor recepción, extienda la antena de cable desmontable.

FUNCIÓN BLUETOOTH
Los logos y nombres *Bluetooth*® son marcas registradas que pertenecen a Bluetooth SIG, Inc. y cualquier uso de dichas marcas por parte de New One S.A.S tiene sus respectivas licencias. Otras marcas comerciales y registradas son propiedad de sus respectivos propietarios.

Emparejar un dispositivo Bluetooth
1. Cuando la unidad esté encendida, pulse el botón **SOURCE** de la unidad repetidamente para seleccionar el modo Bluetooth. Aparecerá en la pantalla “ bt ” y parpadeará rápidamente, indicando que está en modo de emparejamiento.
2. En el dispositivo Bluetooth, habilite Bluetooth y seleccione “MUSE M-1958DJ” de la lista de dispositivos. (Para obtener el detalle de operaciones para conectarse, consulte el manual de usuario del dispositivo). Si el dispositivo Bluetoothle solicita una contraseña de acceso, utilice“0000”. Algunos dispositivos Bluetooth le indicarán que acepte la conexión. Si la unidad se vincula correctamente, escuchará "Connected" (conectado) y " bt " dejará de parpadear.

Sugerencia: si desea conectar su altavoz Bluetooth a otro dispositivo de audio Bluetooth, mantenga pulsado el botón ᛒ para desconectar el dispositivo, y a continuación, siga los pasos anteriores para establecer una nueva conexión.

• En algunos dispositivos como computadoras, una vez realizado el emparejamiento, debe seleccionar la unidad del menú Bluetooth y elegir "utilizar como dispositivo de audio (estéreo) o similar".
• El emparejamiento permanece intacto cuando la unidad y/o su dispositivo Bluetooth sale del rango de comunicación. Se restablecerá una conexión activa cuando su dispositivo Bluetooth vuelva dentro del rango.
• Cuando vuelva a encender la unidad, se intentará la reconexión automática con el dispositivo Bluetooth al que se haya emparejado más recientemente.

Utilizar un dispositivo Bluetooth
1. Con alguna unidad emparejada (ver la sección anterior), haga funcionar su dispositivo Bluetooth. El sonido se escuchará a través de los altavoces M-1958 DJ.
2. Oprima el botón ▶II para pausar la reproducción. Presione nuevamente para retomar la reproducción.
3. Seleccione la pista que desee con |◀◀ o ▶▶| .
4. Ajuste el volumen usando el control MASTER en la unidad o el botón −🔉 / 🔊+ en el mando a distancia. También puede ajustar el volumen en el dispositivo con el cual está emparejado.

Uso de un dispositivo con NFC
NFC (Near Field Communication) es una tecnología que permite la comunicación inalámbrica de corta distancia entre dispositivos con la función NFC, como teléfonos móviles.
1. Cuando la unidad esté encendida, pulse el botón **SOURCE** repetidamente para seleccionar el modo Bluetooth. Aparecerá en la pantalla “ bt ” y parpadeará rápidamente, indicando que está en modo de emparejamiento.
2. Active la función NFC y Bluetooth en su dispositivo Bluetooth (consulte el manual del usuario de su dispositivo para más detalles), toque el dispositivo NFC en la etiqueta **NFC** de esta unidad hasta que oiga una voz de indicación de esta unidad. El dispositivo NFC estará conectado a esta unidad vía Bluetooth.
3. Seleccione y reproduzca archivos de audio o música en su dispositivo NFC.
4. Para interrumpir la conexión, toque otra vez el dispositivo NFC en el logotipo **NFC** de esta unidad.

Nota: El alcance operativo entre la unidad principal y el dispositivo NFC es de aproximadamente 10 metros.

Por la presente, NEW ONE S.A.S declara que el “MUSE M-1958 DJ” cumple con los requerimientos esenciales y otras provisiones aplicables de la Directiva 2014/53/EU. La declaración de conformidad podrá consultarse en www.muse-europe.com

FUNCIONAMIENTO CD
1. Cuando la unidad esté encendida, pulse el botón **SOURCE** repetidamente para seleccionar el modo CD. El display mostrará “ Cd ” durante unos segundos.
2. Abra el compartimento del disco. Introduzca un disco con la cara impresa mirando hacia arriba.
3. Cierre el compartimento. (Nota: Ni no se hubiera introducido ningún disco, el display mostrará “ NO d ”).
4. Pasados unos segundos, el número total de pistas aparecerá en el display y la reproducción comenzará automáticamente. El indicador ▶ se encenderá.

REPRODUCIÓN DE UN DISPOSITIVO USB
1. Conecte un dispositivo USB al puerto **USB PLAY** de la unidad.
2. Pulse el botón **SOURCE** repetidamente para seleccionar el modo USB. El display mostrará “ USb ” durante unos segundos y la reproducción comenzará automáticamente.
3. Seleccione la pista que desee con |◀◀ o ▶▶| .
4. Oprima el botón ▶II para pausar la reproducción. Presione nuevamente para retomar la reproducción.
5. Ajuste el volumen usando el control MASTER en la unidad o el botón −🔉 / 🔊+ en el mando a distancia.
6. Presione una vez el botón ■ para detener la reproducción. Presione ▶II para reanudarla.

Notas:
- El número total de archivos MP3 en el dispositivo USB no deberá exceder los 999.
- El dispositivo USB no podrá contener más de 99 directorios.
- El tiempo de lectura llevará unos segundos o más, dependiendo de la cantidad de archivos MP3 y carpetas en el dispositivo USB.
- Introduzca sólo dispositivos USB en el puerto USB. En caso contrario, podría dañar el aparato.
- En el mercado pueden encontrarse numerosos modelos de dispositivos USB y de reproductores MP3. No podemos garantizarle que este aparato sea compatible con todos los formatos. En caso de que su dispositivo USB no funcione, utilice otro.
- Si el número de pista es superior a 999, la pantalla LED de la unidad mostrará "999".

MODOS DE REPRODUCCIÓN
Reproducción repetida
Presione el botón ⟳ en la unidad o presione repetidamente **REP.** en el mando a distancia para seleccionar un modo de reproducción. El indicador de repetición ⟳ se iluminará.
- Repetir una: la pantalla muestra “ ONE ” durante 2 segundos.
- Repetir carpeta (sólo MP3): la pantalla muestra “ FOLd ” durante 2 segundos.
- Repetir todo: la pantalla muestra “ ALL ” durante 2 segundos.
Para cancelar la repetición de la reproducción, presione el botón ⟳ en la unidad o presione **REP.** en el mando a distancia hasta que " OFF " aparezca. El indicador de repetición ⟳ se apagará.

Reproducción programada
1. En el modo de parada, mantenga presionado el botón **PROG.** en la unidad o presione **PROG.** en el mando a distancia. En pantalla se mostrará " P 1 " (número de programa de memoria) durante unos segundos y a continuación, cambiará a " 1 " (“ 1 ” es la pista 01 para CD/ USB). El indicador de programación Ⓟ se iluminará.
2. Seleccione la pista que desee con |◀◀ / ▶▶| , a continuación, presione el botón **PROG.** en la unidad o en el mando a distancia para confirmar.
3. Repita los pasos anteriores para programar hasta un total de 32 pistas para un CD y 99 para MP3.
4. Pulse ▶II para comenzar la reproducción de la programación.
5. Pulse una vez el botón ■ para detener la reproducción programada. Pulse de nuevo ■ para cancelar esta función. El indicador de programa Ⓟ se apagará.

SELECCIONAR UNA CARPETA (SÓLO MP3)
- Presione /PRESET en la unidad o presione ▲ en el mando a distancia para seleccionar la primera pista de la siguiente carpeta del disco o USB actual.
- Pulse el botón ▼ del mando a distancia para seleccionar la primera pista de la carpeta anterior de su disco o USB actual.

Con los botones numéricos +10, 0-9
Utilice los botones numéricos del mando a distancia para introducir el número de pista, entonces la reproducción comenzará automáticamente desde la pista seleccionada.
Si desea introducir un número de pista superior a 9, use los botones **+10**, **0-9**.
Ejemplo 1: para seleccionar la pista número 10, pulse primero el botón **1**. pulse después los botones numéricos **0**.
Ejemplo 2: para seleccionar la pista número 14, pulse primero el botón **4**. pulse después los botones numéricos **+10**. **(4+10=14)**
Ejemplo 3: para seleccionar la pista número 25, pulse primero el botón **5**. después pulse dos veces **+10**. **(5+10+10=25)**

CONEXIÓN DE UN DISPOSITIVO EXTERNO
1. Conecte su fuente de audio auxiliar (un reproductor de MP3, por ejemplo) a la toma **AUX IN** de la parte superior de la unidad (cable incluido).
2. Pulse el botón **SOURCE** repetidamente para seleccionar el modo AUX. El display mostrará “ AUX ”.
3. Empiece el playback desde la fuente AUX IN.
4. Ajuste el volumen hasta el nivel deseado.
5. Para parar el playback, desconecte la fuente AUX-IN de la entrada **AUX IN**.

VINCULACIÓN ESTÉREO
Esta función le permite obtener calidad de sonido estéreo envolvente. Se necesitan dos altavoces Bluetooth M-1958 DJ para realizar una separación inalámbrica de canales de radio Bluetooth real, por lo tanto, debe comprar dos M-1958 DJ.
Consejo: se aconseja que la distancia entre el altavoz principal y el secundario sea inferior a 4 metros.

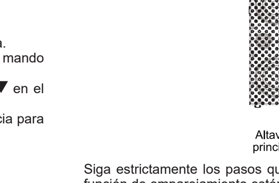

Altavoz principal Altavoz secundario

Siga estrictamente los pasos que se indican a continuación para garantizar que la función de emparejamiento estéreo funcione correctamente.
1. Encienda los dos altavoces Bluetooth M-1958 DJ. Presione repetidamente el botón **SOURCE** para seleccionar el modo Bluetooth para ambos altavoces.
2. Cuando ambos altavoces estén en modo de vinculación, mantenga presionado el botón /PRESET en uno de los altavoces Bluetooth, el cual se convertirá en el altavoz principal (canal izquierdo) hasta que escuche la indicación de voz "Searching" (Buscando), a continuación buscará y conectará el altavoz secundario (canal derecho). Reconocerán el canal izquierdo y derecho automáticamente. Escuchará la indicación de voz "Left Channel" (Canal izquierdo) y "Right Channel" (Canal derecho) al mismo tiempo cuando los dos altavoces estén conectados correctamente. El altavoz secundario mostrará “ SLAu ” (esclavo).
3. Pulse el botón **SOURCE** (fuente) repetidamente en el altavoz principal para seleccionar la fuente principal deseada: FM, CD, USB, Bluetooth o AUX. Si se selecciona el modo Bluetooth, active su dispositivo Bluetooth y seleccione "MUSE M-1958DJ" en la lista de dispositivos. Si la unidad está emparejada correctamente, el indicador de Bluetooth del altavoz principal " bt " permanecerá encendido. (Para las operaciones específicas de cada modo, consulte las secciones anteriores).
4. Presione el botón ▶II en cualquiera de los altavoces para pausar la reproducción. Presione de nuevo para reanudar la reproducción.
5. Mantenga pulsado el botón /PRESET de cualquiera de los altavoces para desconectar el emparejamiento estéreo. La unidad continuará la reproducción en el altavoz principal.

USO DE LA TOMA INPUT
La toma **INPUT** de la unidad puede ser compatible con el micrófono y guitarra.

REPRODUCCIÓN DE LA GUITARRA
1. Pulse ⏻ para encender la unidad.
2. Conecte su guitarra electrónica a la toma **INPUT** de la unidad.
3. Comience a tocar su guitarra y el sonido podrá oírse por la unidad.
4. Gire el INPUT directamente para ajustar el volumen del guitarra según sus preferencias.
5. Para detener la reproducción, desconecte su guitarra de la toma **INPUT**.

Cantar a través del micrófono
Cante con la música enchufando el micrófono (no suministrado) a la toma **INPUT** de la unidad.

Notas:
* Gire el INPUT directamente para ajustar el volumen del micrófono según sus preferencias.
* Pulse – REVERB + : repetidamente para ajustar el efecto de reverberación.
* Si colocara el micrófono cerca del altavoz, podría darse un efecto de eco (retroalimentación acústica). de ser así, aleje el micrófono del altavoz.

Advertencia: Si golpea o deja caer el micrófono podría dañarlo permanentemente. Resista la tentación de darle vueltas al micrófono por el cable.

Función de cambio de voz
Esta unidad puede transformar su voz en otros efectos de sonido.
1. Enchufe el micrófono en las tomas **INPUT**.
2. Pulse el botón **VOICE** repetidamente para seleccionar los efectos de voz que desee: monster voice (voz de monstruo), woman voice (voz de mujer), man voice (voz de hombre), robot voice (voz de robot), standard voice (voz estándar).
3. La voz cambiará cuando cante a través del micrófono.
4. Gire el INPUT directamente para ajustar el volumen del micrófono según sus preferencias.

Nota: si desea cantar sin ningún efecto de voz, seleccione “standard voice” (voz estándar).

Función de eliminación de voz
Mantenga pulsado el botón **VOICE** para activar/ desactivar la función de eliminación de voz
Nota: El efecto de eliminación de voz variará en función de las diferentes fuentes de audio.

USO DE LA LUZ ESTROBOSCÓPICA/ DE DISCOTECA/DE COLOR
Luz estroboscópica/ de discoteca
Cuando la unidad esté encendida, presione repetidamente el botón **STROBE** para encender/ apagar la luz estroboscópica y la luz de discoteca.
PRECAUCIÓN: no mire directamente la parte emisora de luz cuando la luz estroboscópica y la luz de discoteca están encendidas.

Luz de color
Cuando la unidad esté encendida, pulse el botón ☼ repetidamente para encender/ apagar la luz de color y cambiar el efecto de la luz de color.

FUNCIÓN DE APAGADO AUTOMÁTICO (SLEEP)
Esta función le permite seleccionar el intervalo de tiempo que ha de transcurrir antes del apagado automático del aparato.
Puede seleccionar el intervalo de tiempo (en minutos) que ha detranscurrir antes del apagado automático del aparato.
1. Pulse el botón **SLEEP** repetidamente para seleccionar 90-60-45-30-15-10 o 5 minutos de escucha. El indicador SLEEP ▬┘ se iluminará.
2. Para cancelar la función de apagado automático, pulse el botón **SLEEP** repetidamente hasta que se muestre “ 0 ”. El indicador SLEEP ▬┘ se apagará.

Notas: Este ajuste no podrá efectuarse si el aparato está encendido.

AJUSTE DEL NIVEL DE INTENSIDAD DE LA LUZ DE LA PANTALLA
Cuando la unidad esté encendida, pulse el botón **DIM.** del mando a distancia para seleccionar el brillo de la pantalla: alto, bajo o apagado.

CARGA USB
Esta unidad está equipada con un puerto de carga USB (Salida: 5V ⎓ 1A) para la recarga de sus dispositivos móviles (Smartphone, tableta, etc.)
No tendrá más que conectar el cable USB de carga (no incluido) al puerto de carga USB y después conectarlo a su dispositivo móvil.

FICHA TÉCNICA
ADAPTADOR DE CA:
Entrada: 100-240V ~ 50/60Hz
Salida: CC 16.1V ⎓ 3.5A, 56.35W

FRECUENCIA DE RADIO: FM: 87.5 -108 MHz

BLUETOOTH
Versión Bluetooth: V5.0
Bluetooth: 2.402-2.48GHz
Salida de corriente RF (radiofrecuencia): -0.609 dBm
Distancia de rendimiento: Hasta 10m medidos en espacio abierto (la pared y las estructuras pueden afectar el rango del dispositivo)

Las especificaciones están sujetas a cambios sin previo aviso.

GUIA DE RESOLUCION DE PROBLEMAS
Si esta unidad presentara un problema, lea el siguiente cuadro antes de llamar al servicio técnico:

No hay energía
• Asegúrese de que la unidad esté conectada a la alimentación de CA.
• Asegúrese de que la batería esté recargada.

No hay sonido (General)
• El volumen del dispositivo externo está fijado en mínimo; suba el volumen.
• El volumen del M-1958 DJ está fijado en mínimo; suba el volumen.

El dispositivo Bluetooth no puede emparejarse o conectarse con la unidad.
• No activó la función Bluetooth de su dispositivo. Consulte el manual de usuario de su dispositivo para activar la función Bluetooth.
• La unidad no está en modo de emparejamiento. Mantenga presionado el botón ᛒ hasta que el indicador de Bluetooth parpadee rápidamente.
• La unidad ya está conectada con otro dispositivo Bluetooth; desconecte dicho dispositivo y luego inténtelo nuevamente.

MANTENIMIENTO
Limpieza
ATENCIÓN: Desconecte este aparato de toda fuente de alimentación antes de limpiarlo.
• Utilice un paño suave, limpio y seco. Limpie regularmente los orificios de ventilación de la parte trasera del aparato y de los laterales.
• El uso de disolventes o productos abrasivos o a base de alcohol puede dañar el aparato.
• Si un objeto o un líquido penetra en el aparato, desenchúfelo inmediatamente y póngase en contacto con personal técnico cualificado.

Notas relativas a los disco
• No utilice discos con formas especiales (octogonales, en forma de corazón, etc.), ya que podrían ocasionar un fallo en el funcionamiento del aparato.
• No introduzca más de un disco en el compartimento.
• No intente abrir el compartimento del disco durante la reproducción.
• No toque la lente del reproductor; si lo hace, podría producirse un fallo en el funcionamiento del aparato.
• Un disco cuya superficie esté rayada, contenga polvo o huellas puede ocasionar fallos en el funcionamiento del aparato. Antes de comenzar la reproducción, limpie el disco con un paño limpio. Para ello, frótelo desde el centro hacia los bordes. No guarde los discos en lugares con temperaturas elevadas o una humedad considerable; podrían deformarse. Una vez haya escuchado el disco, guárdelo en su estuche.
• La capacidad de reproducción de los CD-Rs o CD-RWs en este reproductor podría variar dependiendo de la calidad multimedia, copiador de CDs. velocidad de copia y software a aplicación.

Nota importante
• Retire el disco del compartimento cuando transporte el aparato.

INSTRUCCIONES DE SEGURIDAD
CAUTION
RISK OF ELECTRIC SHOCK
DO NOT OPEN

ATENCIÓN: Para reducir el riesgo de descarga eléctrica, no desmonte el aparato. En el interior de este aparato no existe ninguna pieza que pueda ser reparada por el usuario. Para cualquier operación de mantenimiento y reparación, póngase en contacto con personal técnico cualificado.

El símbolo del rayo con una flecha dentro de un triángulo equilátero advierte al usuario de la presencia de voltaje peligroso en el interior del aparato.

El signo de exclamación dentro de un triángulo equilátero advierte al usuario de la presencia de importantes instrucciones de funcionamiento y mantenimiento en el manual que acompaña al producto.

La marca de precaución se encuentra en la parte posterior del dispositivo.

ADVERTENCIA: PARA PREVENIR EL RIESGO DE INCENDIO O DE DESCARGA ELÉCTRICA, NO EXPONGA ESTE APARATO A LA LLUVIA O A LA HUMEDAD.

ATENCIÓN: Radiación láser invisible en caso de apertura o fallo de los cierres de seguridad. Evite la exposición al láser. Producto láser de clase 1 .

CLASS 1 LASER PRODUCT
PRODUCTO LÁSER CLASE 1
PRODUIT LASER DE CLASSE 1

ATENCIÓN
- Utilice este aparato en lugares con climas templados.
- La placa de datos técnicos está situada en la parte posterior del dispositivo.
- Deje libre alrededor del aparato una distancia mínima de 5 cm para garantizar una correcta ventilación del mismo.
- Para asegurar una ventilación correcta del aparato, no cubra los orificios de ventilación con objetos tales como periódicos, manteles, cortinas, etc.
- No coloque ninguna fuente de calor, como por ejemplo una vela encendida, sobre el aparato o cerca de él.
- No exponga el aparato a salpicaduras o a la humedad.
- No coloque objetos que contengan líquido, como un jarrón, encima del aparato.
- No tire las pilas al fuego. Respete el medio ambiente cuando se deshaga de las pilas usadas.
- No exponga las pilas a temperaturas demasiado altas, como las producidas por la exposición directa a los rayos del sol, al fuego o a otras fuentes de calor.
- El adaptador de red permite enchufar y desenchufar el aparato. El acceso al mismo debe permanecer despejado en todo momento. Para cortar por completo la alimentación del aparato, ha de desenchufar el adaptador de red de la toma de corriente.
- Como resultado de fenómenos electroestáticos y/o eléctricos transitorios, pueden producirse fallos en el funcionamiento del producto. En estos casos, el usuario deberá reiniciar el aparato desenchufándolo y volviéndolo a enchufar.
- El funcionamiento normal del producto podría verse alterado por fuertes interferencias electromagnéticas. En caso de ocurrir, simplemente reinicie el producto y continúe utilizándolo con normalidad siguiendo las indicaciones del manual de instrucciones. En el caso de que no volviera a funcionar, utilícelo en una ubicación diferente.

Si desea deshacerse de este aparato, recuerde que ha de depositarlo en un lugar destinado al reciclado de electrodomésticos. Infórmese acerca del centro de reciclaje más cercano. Consulte a las autoridades locales o a su proveedor para obtener más información al respecto. (Directiva de Residuos de Aparatos Eléctricos y Electrónicos)

NEW ONE S.A.S
10, Rue de la Mission, 25480 Ecole Valentin, France

IT CASSA BLUETOOTH PARTY BOX CON CD E PORTA USB

DESCRIZIONE DEL PRODOTTO
1. ⏻ : Attivazione e disattivazione dell’apparecchio
SOURCE: Selezione dell'origine: Bluetooth, FM, AUX, CD, USB
2. **VOICE**: Funzione di modifica della voce/ funzione di rimozione della voce
3. Sensore a infrarossi per il telecomando
4. – REVERB + : Regolazione effetto riverbero
5. ▶II : Riproduzione/ pausa
ᛒ : Associazione Bluetooth/ Disattiva associazione Bluetooth
6. ■ : Arresto della riproduzione
SCAN: Ricerca e preselezione automatica delle stazioni radio
7. Display LED
8. /PRESET : Cartella superiore; richiama stazione dalla preselezione; Bluetooth associazione stereo
9. ⟳ : Consente di ripetere la riproduzione
PROG.: Consente di programmare tracce; Preselezione manuale delle stazioni radio
10. |◀◀ / ▶▶| : Salta/ Ricerca/ Sintonizzatore
11. ☼ : Regolazione della luce
12. **STROBE**: Per attivare/ disattivare gli effetti di luce stroboscopica e da discoteca.
13. MASTER : Per regolare il volume principale
14. INPUT : Per regolare il volume del microfono/ chitarra
15. Compartimento disco
16. Ingresso ausiliario (3,5 mm)
17. Porta USB per la riproduzione di file MP3
18. Caricabatteria USB (5V ⎓ 1A)
19. NFC Tag **NFC**
20. Cavo antenna rimovibile
21. Presa **INPUT** per microfono/ chitarra
22. Ingresso per alimentatore di rete (16.1V ⎓ 3.5A)
23. Maniglia posteriore
24. Altoparlanti
25. Tweeters
26. Maniglie laterali

Telecomando
R1. ⏻ : Attivazione e disattivazione dell’apparecchio
R2. 🔇 : Attivazione e disattivazione dell’audio
R3. **SOURCE**: Selezione dell'origine: Bluetooth, FM, AUX, CD, USB
R4. −🔉 / 🔊+ : Per regolare il volume principale
R5. **EQ**: Consente di selezionare l'effetto audio desiderato tra CLASSICA/ POP/ ROCK/ JAZZ/ VOCE/ NORMALE
R6. **V.B.**: Attiva disattiva l’effetto basso virtuale.
R7. **DIM.** (Regolatore intensità luce): Consente di regolare la luminosità del display
R8. – REVERB + : Regolazione effetto riverbero
R9. ■ : Arresto della riproduzione
Ⓜ : Preselezione manuale delle stazioni radio
R10. **VOICE**: Funzione di modifica della voce/ funzione di rimozione della voce
R11. ▲ / ▼ : Preselezione su/ giù; Cartella su/giù
R12. |◀◀ / ▶▶| : Salta/ Ricerca/ Sintonizzatore
R13. ▶II : Riproduzione/ pausa
PAIRING: Associazione Bluetooth/ Disattiva associazione Bluetooth
R14. **REP.**: Consente di ripetere la riproduzione
R15. **SLEEP**: impostare l'intervallo si sospensione
R16. **SCAN**: Ricerca e preselezione automatica delle stazioni radio
PROG.: Consente di programmare tracce
R17. **0-9**, **+10** tasti numerici

INSERIMENTO DELLE PILE
Prima dell’utilizzo, inserite due pile AAA/UM4 nel telecomando. Rispettate le indicazioni di polarità (+/-) riportate nel vano pile

Prima di gettare le pile, rivolgetevi al vostro rivenditore di fiducia qualora metta a disposizione un servizio di raccolta e riciclaggio di pile usate.

NOTA:
- Non caricate mai pile non ricaricabili. Non scaldate le pile e non apritele.
- In caso di un prolungato periodo di non-utilizzo del telecomando, rimuovete la pila per evitare eventuali danni dovuti a fuoriuscite di liquido corrosivo.
- Abbiate cura di rispettare l’ambiente quando gettate le pile.
- Non gettate le pile nel fuoco!
- Non esponete le pile ad un calore eccessivo, come raggi solari, fuoco o fonti di calore analoghe.

ATTENZIONE: Se la pila non è correttamente inserita c’è il rischio di esplosione. Sostituitela unicamente con una pila identica o di tipo equivalente.

ALIMENTAZIONE
Utilizzo dell’adattatore di rete
L’adattatore di rete funziona tramite un’alimentazione AC compresa tra 100V ~ e 240V ~ . L’adattatore di rete fornito in dotazione non può in alcun caso essere utilizzato con un altro tipo di alimentazione.

Attenzione:
• L’adattatore di rete fornito in dotazione è destinato ad essere utilizzato esclusivamente con questo apparecchio. Non utilizzatelo dunque con altri apparecchi.
• Per evitare di rovinare l’apparecchio, spegnetelo prima di scollegare l’adattatore di rete dall’apparecchio.
• In caso di un prolungato periodo di non utilizzo, scollegate l’adattatore di rete dalla presa a muro.
• Fate in modo che la presa di rete sia vicina e che resti facilmente accessibile. In caso di malfunzionamento, scollegate immediatamente la spina di alimentazione dalla presa di rete.
• L’adattatore di rete permette di scollegare l’apparecchio. Deve pertanto restare facilmente accessibile durante l’uso. Per mettere del tutto l’apparecchio fuori tensione, scollegate il cavo di alimentazione.
• Non utilizzate l’adattatore di rete se è danneggiato. Posizionate i cavi in modo sicuro facendo attenzione che non vengano incastrati o schiacciati. Se il cavo di alimentazione è danneggiato, rivolgetevi a un tecnico qualificato.

ACCENSIONE E SPEGNIMENTO L’APPARECCHIO
Premere il tasto ⏻ per accendere l’apparecchio. Sentirai la voce della modalità operativa.
Tenere premuto il tasto ⏻ sull’unità o premere una volta il tasto ⏻ sul telecomando per spegnere l’unità. L'unità emette il segnale vocale "power off" (Spegnimento).

NOTA BENE
Allo scopo di risparmiare energia, quando la riproduzione ha raggiunto la fine o il volume di ascolto è impostato a un livello molto basso e nessun controllo viene azionato sul dispositivo per un periodo di 15 minuti, l’apparecchio si spegnerà automaticamente.

SELEZIONE DELL'ORIGINE
Per selezionare un'origine (BLUETOOTH/ FM/ AUX/ CD/ USB) premere più volte il tasto **SOURCE** sull'apparecchio.

Nota:
- Una volta collegato il dispositivo USB alla Porta USB per la riproduzione di file MP3 dell'unità, la modalità USB si attiverà automaticamente.
- La modalità USB può essere selezionata con il tasto **SOURCE** solo se il dispositivo USB è collegato all'unità.

DISATTIVAZIONE DELL’AUDIO
Per disattivare l’audio premere il tasto 🔇 quando l’apparecchio è acceso. Premere il tasto di nuovo per riattivare l’audio.

EQUALIZZATORE
Premere ripetutamente il tasto **EQ** sul telecomando per selezionare una modalità equalizzatore: “ CLA ” (classico), “ POP ”, “ rOC ” (ROCK), “ JAZ ” (JAZZ), “ uOC ” (VOCE), “ NOr ” (NORMALE). La selezione verrà mostrata per qualche secondo sul display.

BASSO VIRTUALE
It is a separated bass mode can be selected when there is audio signal.
Premi il tasto **V.B.** per attivare questa funzione. Sul quadrante apparirà per alcuni secondi la scritta “ ub ”. Premi di nuovo il tasto **V.B.** per disattivare questa funzione. Sul quadrante apparirà per alcuni secondi la scritta “ OFF ”.

ASCOLTO DELLA RADIO
Con l’apparecchio in funzione (ON), premere più volte il tasto **SOURCR** per selezionare la modalità FM.

Sintonizzazione manuale
1. Sintonizzarsi sulla stazione desiderata con |◀◀ o ▶▶| .
2. Regolare il volume con la manopola MASTER sull’apparecchio o con i tasti −🔉 / 🔊+ del telecomando.

Sintonizzazione Automatica
Tenere premuto il tasto |◀◀ o ▶▶| . La funzione di ricerca automatica rileverà le stazioni con il segnale più forte. Stazioni radio con segnale più debole possono essere sintonizzate manualmente premendo più volte il tasto |◀◀ o ▶▶| .
Nota: Durante l’operazione di ricerca il volume audio viene automaticamente azzerato.

Preselezione delle stazioni
Questo apparecchio può memorizzare 30 stazioni FM.

Preselezione manuale
1. Selezionare manualmente una stazione oppure attivare la sintonizzazione automatica.
2. Premere una volta il tasto **PROG.** o premi il tasto Ⓜ del telecomando. Sul quadrante apparirà " P 1 ".
3. Premere più volte **PRESET** sull’apparecchio o premere uno dei tasti ▲ / ▼ del telecomando per selezionare il canale desiderato dalla preselezione.
4. Premere il tasto **PROG.** sull’apparecchio o il tasto Ⓜ del telecomando per salvare.
5. Ripetere i punti da 1 a 4 per memorizzare altre stazioni.

Memorizzazione automatica
Tenere premuto **SCAN** sull’apparecchio o premere **SCAN/PROG.** sul telecomando per avviare la programmazione automatica delle preselezioni. Le frequenze radio verranno scandite e le stazioni radio trovate verranno memorizzate automaticamente. Una volta memorizzate tutte le stazioni radio disponibili, oppure quando tutte e le posizioni di preselezione saranno state occupate, la funzione di programmazione automatica delle preselezioni si arresterà.

Ascoltare le preselezioni
Premere più volte **PRESET** sull’apparecchio o premere uno dei tasti ▲ / ▼ del telecomando per selezionare la stazione desiderata dalla preselezione.

Nota: Estendere il cavo antenna rimovibile per ottimizzare la ricezione.

FUNZIONALITÀ BLUETOOTH
Il marchio denominativo *Bluetooth*® e i relativi loghi sono marchi registrati di Bluetooth SIG, Inc., utilizzati da New One S.A.S su licenza. Altri marchi e nomi commerciali sono di proprietà dei rispettivi titolari.

Associazione di un dispositivo Bluetooth
1. Da apparecchio acceso, per selezionare la modalità Bluetooth premere più volte il tasto **SOURCE** sull'apparecchio. “ bt ” lampeggerà rapidamente sul quadrante, a confermare che la modalità di abbinamento è attiva.
2. Attivare la funzione Bluetooth sul proprio dispositivo Bluetooth e selezionare “MUSE M-1958DJ” dall’elenco dei dispositivi rilevati (consultare il manuale di istruzioni del dispositivo per informazioni dettagliate su come connettere il dispositivo). Se il dispositivo Bluetooth richiede la digitazione di una password, inserire “0000”. Alcuni dispositivi Bluetooth richiedono di accettare la connessione. Se l’apparecchio è abbinato correttamente, si udirà il messaggio vocale “Connesso” e “ bt ” cesserà di lampeggiare.

Nota: se si desidera connettere l’altoparlante Bluetooth a un altro dispositivo Bluetooth è necessario prima disconnettere il dispositivo corrente. Tenere premuto il tasto ᛒ per scollegare il dispositivo e quindi seguire i passaggi precedenti per stabilire una nuova connessione.

• Su alcuni dispositivi, come ad esempio computer, una volta associato il dispositivo è necessario selezionare l’unità dal menu Bluetooth, quindi selezionare l’opzione “Utilizza come dispositivo audio (stereo)” o similare.
• L’associazione rimane attiva quando l’unità e/o il dispositivo Bluetooth escono dal raggio d’azione del Bluetooth. Una connessione attiva viene ristabilita quando il dispositivo rientra nel raggio d’azione del Bluetooth.
• Una volta riaccesa, l’unità tenta in automatico di riconnettersi all’ultimo dispositivo Bluetooth associato.

Utilizzo di un dispositivo Bluetooth
1. Una volta associata l’unità a un dispositivo (vedi sezione precedente) l’audio del dispositivo Bluetooth viene riprodotto mediante l’altoparlante.
2. Premere il tasto ▶II per sospendere la riproduzione. Premerlo di nuovo per riprendere la riproduzione.
3. Utilizzare i tasti |◀◀ o ▶▶| per selezionare la traccia desiderata.
4. Regolare il volume con la manopola MASTER sull’apparecchio o con i tasti −🔉 / 🔊+ del telecomando. È possibile regolare il volume anche dal dispositivo a cui l’unità è associata.

Utilizzo di un dispositivo NFC
NFC (Near Field Communication) è una tecnologia che consente la comunicazione wireless a corto raggio tra dispositivi abilitati a tale tecnologia, come ad esempio telefoni cellulari.
1. Da apparecchio acceso, per selezionare la modalità Bluetooth premere più volte il tasto **SOURCE** sull'apparecchio. “ bt ” lampeggerà rapidamente sul quadrante, indicando che è in modalità accoppiamento.
2. Attivare le funzionalità NFC e Bluetooth sul proprio dispositivo (per maggiori dettagli consultare il manuale di istruzioni del dispositivo), toccare il dispositivo NFC sulla targhetta NFC di questo apparecchio finché non si sente una voce di indicazione da questo apparecchio. Il dispositivo NFC è connesso all’apparecchio mediante Bluetooth.
3. Ora è possibile selezionare e riprodurre file audio o brani musicali sul proprio dispositivo NFC.
4. Per terminare la connessione sfiorare di nuovo il NFC tag **NFC** sul dispositivo.

Nota: il raggio d’azione tra l’unità principale e un dispositivo NFC è di circa 10 metri.

Con la presente, NEW ONE S.A.S dichiara che “MUSE M-1958 DJ” è conforme ai requisiti essenziali e alle altre disposizioni fondamentali della direttiva 2014/53/EU. La dichiarazione di conformità è consultabile alla pagina www.muse-europe.com

ASCOLTO DI CD
1. Da apparecchio acceso, per selezionare la modalità CD premere più volte il tasto **SOURCE**. Sul display viene visualizzata la dicitura “ Cd ” per alcuni secondi.
2. Aprire il vano CD. Inserire un CD con il lato opaco rivolto verso l’alto.
3. Richiudere lo sportello. (Nota: se nel vano CD non è inserito nessun CD, sul display viene visualizzata la dicitura “ NO d ”).
4. Dopo alcuni secondi, sul display viene visualizzato per alcuni istanti il numero totale di tracce, quindi l'apparecchio avvia la riproduzione in automatico. ▶ l’indicatore si illuminerà.

RIPRODUZIONE MEDIANTE PORTA USB
1. Collegare un dispositivo USB alla porta **USB PLAY** sull'unità.
2. Per selezionare la modalità USB premere più volte il tasto **SOURCE**. Sul display viene visualizzata per alcuni istanti la dicitura “ USb ”, quindi l’apparecchio avvia in automatico la riproduzione.
3. Utilizzare i tasti |◀◀ o ▶▶| per selezionare la traccia desiderata.
4. Premere il tasto ▶II per sospendere la riproduzione. Premerlo di nuovo per riprendere la riproduzione.
5. Regolare il volume con la manopola MASTER sull’apparecchio o con i tasti −🔉 / 🔊+ del telecomando.
6. Premi una volta il tasto ■ per arrestare la riproduzione. Premi ▶II per riavviare la riproduzione.

Nota bene:
- Il numero totale di file MP3 contenuti nel dispositivo USB non deve essere superiore a 999.
- Il numero di directory contenute nel dispositivo USB non deve essere superiore a 99.
- Il tempo di lettura può variare a seconda del numero di file MP3 o di cartelle contenuti nel dispositivo USB.
- Inserire esclusivamente periferiche USB nello slot corrispondente. L'inserimento di oggetti potrebbe danneggiare l’apparecchio.
- Sul mercato esistono numerosi modelli di periferiche USB e di lettori MP3. Non è possibile garantire la compatibilità con tutti i formati. Qualora un modello di periferica USB non sia compatibile, provare con un’altro.
- Se il numero del brano è superiore a 999, il quadrante LED dell’apparecchio mostrerà “999”.

MODALITÀ DI RIPRODUZIONE
Ripetere la riproduzione
Premere più volte il tasto ⟳ sull’apparecchio o **REP.** sul telecomando per selezionare una modalità di ripetizione. La spia di ripetizione ⟳ si illumina.
- Ripeti Singolo: sul quadrante si leggerà “ ONE ” per 2 secondi.
- Ripeti Cartella (solo MP3): sul quadrante si leggerà “ FOLd ” per 2 secondi.
- Ripeti Tutto: sul quadrante si leggerà “ ALL ” per 2 secondi.
Per annullare la funzione di ripetizione, premere il tasto ⟳ del telecomando o premere **REP.** sul telecomando fino a leggere “ OFF ”. L’indicatore della funzione di ripetizione ⟳ si spegnerà.

Riproduzione programmata
1. In modalità di arresto, tenere premuto il tasto **PROG.** sull’apparecchio o premere **PROG.** sul telecomando. Il display mostrerà “ P 1 ” per alcuni secondi (numero nella memoria) e passerà a “ 1 ” (“ 1 ” è il brano 01 del CD o USB). La spia di riproduzione programmata Ⓟ si illumina.
2. Utilizzare i tasti |◀◀ / ▶▶| per selezionare la traccia desiderata, quindi premere il tasto **PROG.** sull’apparecchio o sul telecomando per confermare.
3. Ripetere gli stessi passaggi per programmare fino a un massimo di 32 tracce per i CD e 99 tracce per i lettori MP3.
4. Per avviare la riproduzione programmata premere il tasto ▶II .
5. Premi una volta il tasto ■ Per arrestare la riproduzione programmata. Premere ■ di nuovo per annullare questa funzione. L’indicatore del programma Ⓟ si spegnerà.

Selezionare una cartella (solo per MP3)
- Premere /PRESET sull’apparecchio o premere ▲ sul telecomando per selezionare il primo brano della cartella successive del corrente disco o dispositivo USB.
- Premere il tasto ▼ sul telecomando per selezionare il primo brano della cartella precedente del dispositivo USB o del disco corrente.

Con i tasti numerici +10, 0-9
Utilizzare i tasti numerici sul telecomando per immettere il numero della traccia, in questo modo inizierà automaticamente la riproduzione del brano selezionato .
Se si vuole inserire un numero di traccia più grande di 9, utilizzare I pulsanti **+10**, **0-9**.
Esempio 1, per selezionare la traccia 10, in primo luogo premere il tasto **1** una volta, premere il tasto **0**.
Esempio 2, per selezionare la traccia 14, in primo luogo premere il tasto **4** una volta, premere il tasto **+10**. **(4+10=14)**
Esempio 3, per selezionare la traccia 25, in primo luogo premere il tasto **5** una volta, quindi premere due volte il tasto **+10 (5+10+10=25)**.

COLLEGAMENTO SORGENTE AUSILIARIA
1. Collegare la sorgente ausiliaria (ad es. lettore mp3) al jack **AUX IN** nella parte superiore dell'apparecchio (cavo fornito).
2. Per selezionare la modalità AUX premere più volte il tasto **SOURCE**. Sul display viene visualizzata la dicitura “ AUX ”.
3. Avviare la riproduzione dalla sorgente ausiliaria.
4. Regolare il volume al livello desiderato.
5. Per arrestare la riproduzione scollegare la sorgente ausiliaria dalla presa **AUX IN**.

ASSOCIAZIONE STEREO
Questa funzione consente di ottenere una qualità audio stereo surround. Richiede due altoparlanti Bluetooth M-1958 DJ per realizzare la vera separazione wireless del canale radio Bluetooth, quindi, bisogna acquistare due M-1958 DJ.
Suggerimento: tenere l’altoparlante principale e l’altoparlante secondario a una distanza non superiore ai quattro metri.

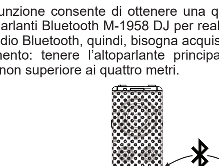

Altoparlante principale Altoparlante secondario

Seguire rigorosamente i seguenti passaggi per accertarti che la funzione di abbinamento stereo funzioni correttamente.
1. Accendere i due altoparlanti M-1958 DJ. Premi ripetutamente il tasto **SOURCE** per selezionare la modalità Bluetooth per entrambi gli altoparlanti.
2. Quando entrambi i diffusori sono in modalità di abbinamento, tieni premuto il tasto /PRESET su uno dei diffusori Bluetooth fino ad udire il messaggio vocale “Searching” (Ricerca in corso). Il diffusore così selezionato diventerà quello principale (canale sinistro), e cercherà e si collegherà al diffusore secondario (canale destro). Quando i due altoparlanti sono collegati correttamente si udirà la voce di indicazione “Left Channel” (Canale sinistro) e “Right Channel” (Canale destro) contemporaneamente, e l’altoparlante secondario visualizzerà “ SLAu ” (secondario).
3. Premere ripetutamente il tasto **SOURCE** sull’altoparlante principale per selezionare la sorgente principale desiderata: FM, CD, USB, Bluetooth o AUX. Se si seleziona la modalità Bluetooth, abilitare il dispositivo Bluetooth e selezionare "MUSE M-1958DJ" dall'elenco dei dispositivi. Se l’apparecchio è abbinato correttamente, l’indicatore Bluetooth dell’altoparlante principale “ bt ” rimarrà acceso (per il funzionamento specifico di ciascuna modalità, fare riferimento alle sezioni precedenti.)
4. Premere il tasto ▶II su uno dei due altoparlanti per interrompere la riproduzione. Premere di nuovo per riprendere la riproduzione.
5. Tieni premuto il tasto /PRESET su uno degli altoparlanti per disattivare l’abbinamento stereo. L’apparecchio continuerà la riproduzione dall’altoparlante principale.

UTILIZZO DEL JACK INPUT
La presa di ingresso dell’apparecchio è compatibile con microfoni e chitarre.

AMPLIFICAZIONE DELLA CHITARRA
1. Premere il tasto ⏻ per accendere l’apparecchio.
2. Collegare la propria chitarra elettrica alla presa **INPUT** sull'apparecchio.
3. A quel punto il suono della chitarra verrà emesso attraverso l'apparecchio.
4. Ruotare direttamente la manopola INPUT per regolare il volume della chitarra come desiderato.
5. Al termine scollegare la chitarra dalla presa **INPUT**.

Cantare al microfono
Canta con la musica collegando un microfono (non incluso) alla presa **INPUT** dell’apparecchio.

Note:
* Ruotare direttamente la manopola INPUT per regolare il volume del microfono come desiderato.
* Premi più volte – REVERB + per regolare l’effetto riverbero come desiderato.
* L’avvicinamento del microfono alla cassa può causare feedback acustico (effetto Larsen). In tal caso, allontanare il microfono dalla cassa.

Attenzione: Picchiettare sul microfono o sottoporre il microfono a cadute può causarne il danneggiamento. Non far oscillare il microfono afferrandolo dal cavo.

Funzione di modificazione della voce
Questo apparecchio può trasformare la voce dell’utente in altri effetti sonori.
1. Collega il microfono alla presa **INPUT**.
2. Premere ripetutamente il pulsante **VOICE** per selezionare gli effetti vocali desiderati: monster voice (voce mostruosa), woman voice (voce femminile), man voice (voce maschile), robot voice (voce robotica), standard voice (voce standard).
3. La voce dell’utente cambierà quando canti attraverso il microfono.
4. Ruotare direttamente la manopola INPUT per regolare il volume del microfono come desiderato.

Nota: per cantare senza effetti sonori, selezionare “standard voice” (voce standard).

Funzione di rimozione della voce
Tieni premuto il tasto **VOICE** per attivare/ disattivare la funzione di rimozione della voce.
Nota: l’effetto di rimozione della voce varierà a seconda delle fonti audio.

USO LUCI STROBO / DISCO / COLORATE
Luce Strobo / Luce Disco
Con l’apparecchio attivo, premere ripetutamente il pulsante **STROBE** per accendere / spegnere la luce stroboscopica e la luce da discoteca.
ATTENZIONE: Non guardare direttamente il fascio luminoso quando la luce stroboscopica e la luce da discoteca sono accese.

Luce colorata
Con l’apparecchio attivo, premi più volte il tasto ☼ per attivare/ disattivare la luce colorata e cambiarne gli effetti.

FUNZIONE DI SPEGNIMENTO AUTOMATICO (SLEEP)
Questa funzione permette di impostare un intervallo prima dello spegnimento automatico dell’apparecchio. È possibile selezionare una durata (in minuti) prima dello spegnimento automatico dell’apparecchio.
1. Premete ripetutamente il tasto **SLEEP** sul telecomando per selezionare 90-60-45-30-15-10 o 5 minuti. La spia di sospensione ▬┘ si illumina.
2. Per annullare la funzione di sospensione premere più volte il tasto **SLEEP** fino a quando la dicitura “ 0 ” non viene visualizzata. La spia di sospensione ▬┘ si spegne.

NOTA: Tale funzione può essere impostata solo quando l’apparecchio è acceso.

REGOLAZIONE DELLA LUMINOSITÀ
Da apparecchio acceso, per modificare la luminosità del display premere il tasto **DIM.** sul telecomando e selezionare un'opzione tra alta, bassa e off.

CARICAMENTO MEDIANTE PORTA USB
L'apparecchio è dotato di una porta USB integrata (uscita: 5V ⎓ 1A) per il caricamento di dispositivi mobili come ad es. smartphone, tablet ecc.
Basta collegare un'estremità del cavo USB di caricamento (non fornito) alla porta USB di caricamento sull'apparecchio e l'altra estremità alla porta USB sul dispositivo mobile.

SPECIFICHE
Adattatore AC:
Potenza in ingresso: AC 100-240V ~ 50/60Hz
Potenza in uscita: DC 16.1V ⎓ 3.5A, 56.35W

FREQUENZA RADIO: FM: 87,5 -108 MHz

BLUETOOTH
Versione del Bluetooth: V5.0
Bluetooth: 2.402-2.48GHz
Potenza RF (radiofrequenza) irradiata: -0.609 dBm
Raggio d’azione: fino a 10 metri in spazi aperti (pareti e altre strutture possono influire sul raggio d’azione del dispositivo).

Il modello e le caratteristiche tecniche possono subire variazioni senza preavviso.

GUIDA ALLA RISOLUZIONE DEI PROBLEMI
Nel caso in cui si notino problemi con l’unità, prima di richiedere assistenza verificare i seguenti punti.

Assenza di alimentazione
• Assicurarsi che l’unità sia collegata a una presa CA.
• Assicurarsi che la batteria sia carica.

Audio assente
• Il volume del dispositivo esterno è al minimo; aumentare il volume.
• Il volume dell’altoparlante è impostato sul minimo; aumentare il volume.

Impossibile associare o connettere il dispositivo Bluetooth all’unità
• La funzione Bluetooth sul dispositivo non è stata attivata. Consultare il manuale di istruzioni del proprio dispositivo per dettagli su come attivare la funzione Bluetooth.
• L’unità non è in modalità di associazione. Tenere premuto il tasto ᛒ fino a quando l’indicatore del Bluetooth non lampeggia rapido.
• L’unità è già connessa a un altro dispositivo Bluetooth; disconnettere il dispositivo, quindi riprovare.

MANUTENZIONE
Pulizia
ATTENZIONE: Scollegare l’apparecchio dalla fonte di alimentazione prima di pulirlo.
• Servitevi di un panno morbido e asciutto. Spolverate regolarmente le aperture di ventilazione poste sul retro o ai lati dell’apparecchio.
• Il ricorso a solventi oppure a prodotti abrasivi o a base d’alcool rischia di danneggiare l’apparecchio.
• Se un oggetto o un liquido entra nell’apparecchio, scollegate immediatamente l’apparecchio dalla corrente e affidatelo ad un tecnico autorizzato.

Osservazioni sui dischi
• Non utilizzate dischi di forma irregolare (ad esempio ottagonali o a forma di cuore). L’apparecchio potrebbe non funzionare correttamente.
• Non inserite più di un disco nello scomparto.
• Non cercate di aprire il compartimento CD mentre la riproduzione è in corso.
• Non toccate la lente per non provocare un malfunzionamento.
• Se il disco è rigato, sporco o presenta impronte digitali, è possibile che l'apparecchio non funzioni. Prima della riproduzione, pulite il disco con un panno. Pulite delicatamente dal centro verso l'esterno. Non riponete i dischi in luoghi soggetti a temperature elevate o a forte umidità. Potrebbero deformarsi. Terminato l’ascolto, riponete il disco nella sua custodia.
• La capacità dell'unità di riprodurre CD-R o CD-RW può variare in base alla qualità del supporto, al masterizzatore, alla velocità di masterizzazione e al software applicativo.

Nota importante
• Estraete il disco dal compartimento se l’apparecchio deve essere trasportato.

AVVERTENZE DI SICUREZZA
CAUTION
RISK OF ELECTRIC SHOCK
DO NOT OPEN

ATTENZIONE: Per ridurre il rischio di scossa elettrica, non smontate l’apparecchio. Questo apparecchio non contiene pezzi riparabili dall’utente. Per ogni riparazione rivolgetevi esclusivamente a tecnici qualificati.

Il simbolo del fulmine con una freccia all’estremità all’interno di un triangolo equilatero avverte l’utente della presenza di una “tensione pericolosa” nell’apparecchio.

Il punto esclamativo inscritto nel triangolo equilatero indica all'utente che nel manuale di istruzioni si trovano importanti avvertenze per l'uso e la manutenzione dell'apparecchio.

Il simbolo di allerta è posto sul retro del dispositivo.

AVVERTENZA: PER EVITARE IL RISCHIO DI INCENDIO O SCOSSA ELETTRICA, NON ESPONETE L’APPARECCHIO ALLA PIOGGIA O ALL’UMIDITÀ.

ATTENZIONE: Emissione di radiazioni laser invisibili quando i dispositivi di sicurezza sono aperti o difettosi. Evitate l’esposizione diretta al fascio laser. Apparecchio laser di classe 1.

CLASS 1 LASER PRODUCT
PRODUCTO LÁSER CLASE 1
PRODUIT LASER DE CLASSE 1

ATTENZIONE
- Utilizzare l’apparecchio in ambienti temperati.
- La targhetta segnaletica si trova nella parte posteriore dell'apparecchio.
- Lasciare uno spazio minimo di 5 cm intorno all’apparecchio per permettere una ventilazione sufficiente.
- Garantire sempre una ventilazione corretta dell’apparecchio e non ostruire i fori di ventilazione con oggetti come giornali, tovaglie, tende, ecc.
- Non collocare nessuna fonte di calore, come una candela accesa, sopra o nei pressi dell’apparecchio.
- Non esporre l’apparecchio all'acqua o all’umidità.
- Non collocare nessun recipiente contenente liquidi, come ad esempio un vaso, nelle vicinanze dell’apparecchio.
- Non gettare le pile nel fuoco! Gettare le pile nel rispetto dell'ambiente.
- Non esporre le pile a fonti di calore eccessivo, come raggi solari, fuoco o fonti di calore analoghe.
- L’adattatore di rete permette di scollegare l’apparecchio. Deve pertanto restare facilmente accessibile durante l’uso. Per mettere del tutto l’apparecchio fuori tensione, scollegate il cavo di alimentazione.
- Per effetto di fenomeni transitori elettrostatici e/o elettrici, è possibile che il prodotto non funzioni correttamente. In tal caso è opportuno reinizializzare l’apparecchio.
- Il normale funzionamento del prodotto può essere compromesso da forti interferenze elettromagnetiche. In tal caso, segui le istruzioni nel manuale per reimpostare il prodotto per riprendere il normale funzionamento. Nel caso in cui il funzionamento non venga ripristinato, utilizzare il prodotto in altro luogo.

Se in futuro si desidera gettare l'apparecchio, ricordare che le apparecchiature elettroniche non devono essere smaltite insieme ai rifiuti domestici. Informarsi su quale sia il centro di riciclaggio più vicino. Per ulteriori dettagli, rivolgersi alle autorità locali o al proprio rivenditore (direttiva sui rifiuti delle apparecchiature elettriche ed elettroniche).

NEW ONE S.A.S
10, Rue de la Mission, 25480 Ecole Valentin, France

NL BLUETOOTH PARTY BOX LUIDSPREKER MET CD-SPELER EN USB-POORT

BESCHRIJVING VAN HET TOESTEL
1. ⏻ : Om het apparaat aan/ uit te zetten
SOURCE: Voor het selecteren van de modus: Bluetooth, FM, AUX, CD, USB
2. **VOICE**: Stemvervormings-/ stemverwijderingsfunctie
3. Infraroodontvanger voor de afstandsbediening
4. – REVERB + : Nagalmeffect instellen
5. ▶II : Spelen/ pauze
ᛒ : Koppelen met Bluetooth/ Bluetooth-verbinding verbreken
6. ■ : Afspelen stoppen
SCAN: Automatisch scannen en instellen voorkeurszenders
7. LED-display
8. /PRESET : Map omhoog; voorkeurszenders oproepen; Bluetooth stereo koppelen
9. ⟳ : Om het afspelen te herhalen
PROG.: Om de afspeelvolgorde te programmeren; handmatig voorkeurszender instellen
10. |◀◀ / ▶▶| : Overslaan/ Zoeken/ Afstemmen
11. ☼ : Knop voor bediening verlichting
12. **STROBE**: Om de stroboscoop- en discolichteffecten in/ uit te schakelen
13. MASTER : Om het hoofdvolume in te stellen
14. INPUT : Om het ingangsvolume van de microfoon/ gitaar in te stellen
15. Diskcompartiment
16. Aux in-stekkerbus (3.5mm)
17. USB-poort voor afspelen MP3’s
18. USB-poort voor opladen (5V ⎓ 1A)
19. NFC **NFC**-tag
20. Afneembare draadantenne
21. **INPUT** aansluiting voor microfoon/ gitaar
22. Aansluiting netstroomadapter (16.1V ⎓ 3.5A)
23. Handgreep op achterkant
24. Luidsprekers
25. Tweeters
26. Handgrepen aan zijkant

Afstandsbediening
R1. ⏻ : Om het apparaat aan/ uit te zetten
R2. 🔇 : Activeren/ deactiveren van het geluid
R3. **SOURCE**: Voor het selecteren van de modus: Bluetooth, FM, AUX, CD, USB
R4. −🔉 / 🔊+ : Om het hoofdvolume in te stellen
R5. **EQ**: Voor het selecteren van het gewenste geluidseffect: KLASSIEK/ POP/ ROCK/ JAZZ/ SPRAAK/ NORMAAL
R6. **V.B.**: Om het virtuele baseffect in/ uit te schakelen
R7. **DIM.** (Dimmer): Om de helderheid van het display in te stellen
R8. – REVERB + : Nagalmeffect instellen
R9. ■ : Afspelen stoppen
Ⓜ : Handmatig voorkeurszender instellen
R10. **VOICE**: Stemvervormings-/ stemverwijderingsfunctie
R11. ▲ / ▼ : Voorkeurszender omhoog/ omlaag; Map omhoog/ omlaag
R12. |◀◀ / ▶▶| : Overslaan/ Zoeken/ Afstemmen
R13. ▶II : Spelen/ pauze
PAIRING: Koppelen met Bluetooth/ Bluetooth-verbinding verbreken
R14. **REP.**: Om het afspelen te herhalen
R15. **SLEEP**: Om de slaaptijd te selecteren
R16. **SCAN**: Automatisch scannen en instellen voorkeurszenders
PROG.: Om de afspeelvolgorde te programmeren
R17. **0-9**, **+10** numerieke toetsen

PLAATSEN VAN BATTERIJEN
Plaats 2 AAA/ UM4-batterijen in de afstandsbediening voor elk gebruik. Respecteer hierbij de polariteit die op het batterijcompartiment (+/-) vermeld staat.

Raadpleeg uw dealer alvorens de batterijen weg te werpen omdat hij ze zou kunnen terugnemen om te recycleren.

OPMERKINGEN:
- Zorg ervoor dat u nooit niet-oplaadbare batterijen oplaadt. Verwarm de batterijen nooit en probeer ze nooit te openen.
- Als de afstandsbediening lange tijd niet gebruikt wordt, haalt u de batterijen beter uit het toestel om aantasting door uitlopen van de batterijen te vermijden.
- Respecteer het milieu als u gebruikte batterijen wegwerpt.
- Gooi de batterijen niet in het vuur.
- Stel de batterijen niet bloot aan overdreven hitte zoals zonnestralen, vuur of gelijkaardige warmtebronnen.

OPGEPAST: Ontploffingsgevaar als de batterij niet juist ingevoegd wordt. Vervang de batterij enkel door een identieke batterij of door een batterij van hetzelfde type.

VOEDING
Met de AC adapter
De netstroomadapter gebruikt een netstroom van AC 100V-240V ~ 50/60Hz. De meegeleverde netstroomadapter mag nooit gebruikt worden op een ander type voeding.

Opmerkingen:
• De AC adapter inbegrepen in dit toestel mag alleen met dit toestel gebruikt worden. Nooit gebruiken voor een ander toestel.
• Schakel het toestel uit voor de AC adapter los te maken om schade aan het toestel te voorkomen.
• Als het toestel lange tijd niet gebruikt wordt, verwijdert u de AC adapter uit het stopcontact.
• Gebruik het in de buurt van een makkelijk bereikbaar stopcontact. Doet zich een storing voor, verwijder het contact dan onmiddellijk uit het stopcontact.
• Het moet makkelijk te bedienen blijven en mag tijdens het gebruik niet verstoord worden. Om volledig losgekoppeld te zijn van stroomtoevoer, moet het toestel via de AC adapter volledig uit het stopcontact worden verwijderd.
• Gebruik nooit een beschadigde AC adapter, leg de kabels op een veilige manier vrij van druk of knijpen. Wend u tot een erkende dienstverlener als de kabel beschadigd is.

HET APPARAAT IN-/UITSCHAKELEN
Druk op ⏻ om het apparaat in te schakelen. U hoort een gesproken melding die de bedrijfsmodus aangeeft.
Houd ⏻ op het apparaat ingedrukt op druk één keer op ⏻ op de afstandsbediening om het apparaat uit te schakelen. Er klinkt een gesproken bericht "Power off" (uitschakelen).

OPMERKINGEN:
Om energie te besparen, schakelt het apparaat automatisch uit wanneer het apparaat gedurende 15 minuten niet wordt gebruikt en het afspelen is beëindigd of het volume op een zeer laag niveau is ingesteld.

FUNCTIE SELECTEREN
De functie (BLUETOOTH/ FM/ AUX/ CD/ USB) kan worden geselecteerd door herhaaldelijk op **SOURCE**.

Opmerking:
- Zodra u het USB-apparaat in de USB-poort voor afspelen MP3’s van het apparaat hebt geplaatst, schakelt het automatisch over naar de USB-modus.
- De USB-modus kan worden geselecteerd met de **SOURCE**-knop, maar dit kan alleen als er een USB-apparaat is aangesloten op het apparaat.

HET GELUID DEMPEN
Druk als het apparaat is ingeschakeld kort op de toets 🔇 om het geluid te dempen. Druk nogmaals op de toets om de geluidsweergave te hervatten.

Equalizermodi
Druk meermaals op de toets **EQ** op de afstandsbediening om een equalizermodus te selecteren: « CLA » (KLASSIEK), « POP », « rOC » (rock), « JAZ » (JAZZ), « uOC » (SPRAAK), « NOr » (NORMAAL). De selectie wordt voor een paar seconde op het display getoond.

VIRTUELE BAS
Deze speciale basmodus kan worden geselecteerd als er een audiosignaal is.
Druk op **V.B.** om deze functie in te schakelen. De melding “ ub ” verschijnt een paar seconden op het display. Druk nogmaals op **V.B.** om deze functie uit te schakelen. De melding “ OFF ” verschijnt een paar seconden op het display.

NAAR DE RADIO LUISTEREN
Druk als het apparaat is ingeschakeld herhaaldelijk op **SOURCE** om de FM- modus te selecteren.

Handmatig zoeken
1. Stem op een gewenste zender af met behulp van |◀◀ of ▶▶| .
2. Stel het volume in met MASTER op het apparaat of −🔉 / 🔊+ op de afstandsbediening.

Automatisch afstemmen
Houd |◀◀ of ▶▶| ingedrukt. De automatische scan zoekt naar sterke zenders. Een zender met een zwak signaal kan handmatig worden gezocht door herhaaldelijk op |◀◀ of ▶▶| te drukken.
Opmerking: Tijdens het zoeken zal het geluid automatisch worden uitgeschakeld.

Voorselecties van radiostations
Dit apparaat kan 30 FM -zenders opslaan.

Handmatige Voorselecties
1. Kies handmatig of met behulp van de automatische afstemming een radiostation.
2. Druk één keer op **PROG.** op het apparaat of druk op Ⓜ op de afstandsbediening. " P 1 " wordt weergegeven op het display.
3. Druk herhaaldelijk op **PRESET** op het apparaat of ▲ / ▼ op de afstandsbediening om de gewenste voorkeurszender te selecteren.
4. Druk op **PROG.** op het apparaat of Ⓜ op de afstandsbediening om de zender op te slaan.
5. Herhaal de stappen 1 tot 4 om andere radiostations te bewaren.

Automatisch opslaan
Houd **SCAN** op het apparaat ingedrukt of druk op **SCAN/PROG.** op de afstandsbediening om het automatisch programmeren van voorkeurszenders te starten. Er zal op de radiofrequenties worden gezocht naar zenders en deze zullen automatisch worden opgeslagen. Als alle beschikbare radiozenders zijn opgeslagen of alle geheugenplaatsen vol zijn, dan zal het automatisch instellen van voorkeurszenders stoppen.

Luisteren naar voorkeurszenders
Druk herhaaldelijk op **PRESET** op het apparaat of ▲ / ▼ op de afstandsbediening om de gewenste voorkeurszender te selecteren.

Opmerking: Strek de afneembare draadantenne volledig uit voor optimale ontvangst.

BLUETOOTH-FUNCTIE
De *Bluetooth*® markering en de logo’s zijn geregistreerde handelsmerken die eigendom zijn van Bluetooth SIG, Inc. en het gebruik van deze markeringen door New One S.A.S is onder licentie. Andere handelsmerken en handelsnamen zijn van hun respectieve eigenaars.

Een Bluetooth-apparaat koppelen
1. Druk wanneer het apparaat is ingeschakeld, druk herhaaldelijk op **SOURCE** om de Bluetooth-modus te selecteren. " bt " wordt weergegeven op het display en knippert snel om aan te geven dat het apparaat in de koppelingsmodus staat.
2. Schakel Bluetooth in op het Bluetooth-apparaat en selecteer “MUSE M-1958DJ” uit de lijst met apparaten. (Kijk in de handleiding van het apparaat waarmee u verbinding wilt maken voor gedetailleerde instructies.) Als het Bluetooth-apparaat vraagt om een wachtwoord, voer dan “0000“ in. Sommige Bluetooth-apparaten zullen u vragen de verbinding te accepteren. Als het apparaat juist is gekoppeld, u hoort de gesproken melding “Connected” (verbonden) en “ bt ” stopt met knipperen.

Tip: Als u uw Bluetooth-luidspreker wilt verbinden met een andere Bluetooth-audioapparaat, houd ᛒ ingedrukt om de verbinding met het apparaat te verbreken, en volg daarna de bovenstaande stappen om een nieuwe verbinding tot stand te brengen.

• Op bepaalde apparaten, zoals computers, moet u, zodra er is gekoppeld, het apparaat selecteren in het Bluetooth-menu en de optie “Gebruik als audioapparaat (stereo)” (of een soortgelijke optie) gebruiken.
• De verbinding blijft intact wanneer de luidspreker en/of uw Bluetooth-apparaat buiten het communicatiebereik wordt verplaatst. Er wordt opnieuw een actieve verbinding gemaakt wanneer uw Bluetooth-apparaat terugkeert binnen het bereik.
• Als het apparaat weer wordt ingeschakeld, dan zal het automatisch proberen opnieuw verbinding te maken met het Bluetooth-apparaat waarmee het laatst werd gekoppeld.

Een Bluetooth-apparaat gebruiken
1. Als u verbinding heeft gemaakt met een apparaat (zie voorgaande paragraaf), gebruik dan de bediening op uw Bluetooth-apparaat en wanneer het afspelen wordt gestart, dan zal het geluid uit de luidsprekers van de M-1958 DJ klinken.
2. Druk op ▶II om het afspelen te pauzeren. Druk nogmaals om het afspelen te hervatten.
3. Selecteer de gewenste track met |◀◀ of ▶▶| .
4. Stel het volume in met MASTER op het apparaat of −🔉 / 🔊+ op de afstandsbediening. U kunt het volume ook instellen op het apparaat dat is verbonden met de luidspreker.

Een NFC-apparaat gebruiken
NFC (Near Field Communication) is een technologie waarmee NFC-apparaten, zoals smartphones, op korte afstand draadloos kunnen communiceren.
1. Druk wanneer het apparaat is ingeschakeld, druk herhaaldelijk op **SOURCE** om de Bluetooth-modus te selecteren. " bt " wordt weergegeven op het display en knippert snel om aan te geven dat het apparaat in de koppelingsmodus staat.
2. Schakel NFC en Bluetooth in op uw Bluetooth-apparaat (zie handleiding van uw apparaat voor details), tik met het NFC-apparaat op het NFC **NFC**-gebied van deze radio totdat de radio een gesproken melding laat klinken. Het NFC-apparaat is via Bluetooth verbonden met dit apparaat.
3. Selecteer en speel audiobestanden of muziek af op uw NFC-apparaat.
4. Tik om de verbinding te verbreken nogmaals met het NFC-apparaat op de NFC **NFC**-tag van dit apparaat.

Opmerking: Het bereik tussen het hoofdapparaat en een NFC-apparaat is ongeveer 10 meter.

Hierbij verklaart NEW ONE S.A.S dat deze “MUSE M-1958 DJ” voldoet aan de essentiële eisen en andere relevante bepalingen uit richtlijn 2014/53/EU. De verklaring van conformiteit kan worden geraadpleegd op www.muse-europe.com

BEDIENING CD-SPELER
1. Druk wanneer het apparaat is ingeschakeld herhaaldelijk op **SOURCE** om de CD-modus te selecteren. Het display zal voor een paar seconden “ Cd ” weergeven.
2. Open de CD deur. Plaats een disc met de labelzijde omhoog gericht.
3. Het diskcompartiment te sluiten. (Opmerking: als er geen disc is geplaatst, dan toont het display de melding “ NO d ”).
4. Na een paar seconden zal het totaal aantal tracks op het display verschijnen en het afspelen start automatisch. De indicator ▶ licht op.

WEERGAVE VAN EEN USB-APPARAAT
1. Sluit een USB-apparaat aan op de **USB PLAY** -poort van de luidspreker.
2. Druk herhaaldelijk op **SOURCE** om de USB-modus te selecteren. Het display zal voor een paar seconden “ USb “ weergeven en het afspelen start automatisch.
3. Selecteer de gewenste track met |◀◀ of ▶▶| .
4. Druk op ▶II om het afspelen te pauzeren. Druk nogmaals om het afspelen te hervatten.
5. Stel het volume in met MASTER op het apparaat of −🔉 / 🔊+ op de afstandsbediening.
6. Druk één keer op ■ om het afspelen te stoppen. Druk op ▶II om het afspelen te hervatten.

Opmerkingen:
- Het totaal aantal MP3-bestanden op het USB-apparaat mag niet groter zijn dan 999.
- Het USB-apparaat mag niet meer dan 99 mappen bevatten.
- Het inlezen van de bestanden duurt een paar seconden of langer, afhankelijk van het aantal MP3-bestanden en mappen op het USB-apparaat.
- Steek niets anders dan USB-randapparatuur in de hiertoe voorziene poort. U riskeert het toestel te beschadigen.
- Er bestaan verschillende USB-sleutels en MP3-spelers op de markt. Wij kunnen niet garanderen dat het toestel compatibel is met alle formaten. Gebruik daarom een andere USB-drager indien uw USB-drager niet werkt.
- Als het tracknummer hoger is dan 999, geeft het apparaat “ 999 “ weer op het LED-display.

WEERGAVEMODI
Herhalen
Druk herhaaldelijk op ⟳ op het apparaat of **REP.** op de afstandsbediening om een afspeelmodus te selecteren. De herhaal-indicator ⟳ licht op.
- Eén herhalen: het display toont gedurende 2 seconden “ ONE ”.
- Map herhalen (alleen MP3): het display toont gedurende 2 seconden “ FOLd ”.
- Alles herhalen: het display toont gedurende 2 seconden “ ALL ”.
Als u de herhaalfunctie wilt annuleren, druk dan op ⟳ op het apparaat of **REP.** op de afstandsbediening totdat “ OFF ” wordt weergegeven op het display. De herhaalindicator ⟳ wordt niet langer weergegeven.

Geprogrammeerd afspelen
1. Zorg ervoor dat het afspelen is gestopt en houd **PROG.** op het apparaat ingedrukt of druk op **PROG.** op de afstandsbediening. Het display geeft een paar seconden “ P 1 ” weer (programmageheugennummer) en schakelt daarna naar “ 1 ” (“ 1 ” is track 01 voor CD/ USB). De programma-indicator Ⓟ licht op.
2. Selecteer de gewenste track met |◀◀ / ▶▶| en druk vervolgens ter bevestiging op PROG. op het apparaat of de afstandsbediening.
3. Herhaal de bovenstaande stappen om tot 32 tracks voor CD’s en tot 99 tracks voor MP3’s te programmeren.
4. Druk op ▶II om het afspelen van het programma te starten.
5. Druk één keer op ■ om het afspelen van het programma te stoppen. Druk nogmaals op ■ om deze functie te annuleren. De programma-indicator Ⓟ wordt niet langer weergegeven.

EEN MAP SELECTEREN (ALLEEN MP3)
- Druk op /PRESET op het apparaat of ▲ op de afstandsbediening om de eerste track van de volgende map van uw huidige CD of USB-apparaat te selecteren.
- Druk op de toets ▼ op de afstandsbediening om de eerste track van de vorige map op de huidige disc of USB-stick te selecteren.

Met behulp van numerieke toetsen +10, 0-9
Gebruik de numerieke toetsen op de afstandsbediening om het tracknummer in te voeren, het apparaat begint automatisch af te spelen vanaf de geselecteerde track.
Als je een nummer groter dan 9 wilt invoeren, gebruik dan de toetsen **+10**, **0-9**.
Voorbeeld 1, om de 10e track te selecteren, druk eerst één keer op **1**. druk daarna op de numerieke toetsen **0**.
Voorbeeld 2,om de 14e track te selecteren, druk eerst één keer op **4**. druk daarna op de numerieke toetsen **+10**. **(4+10=14)**
Voorbeeld 3, om de 25e track te selecteren, druk eerst één keer op **5**. Druk daarna twee keer op **+10**. **(5+10+10=25)**

GEBRUIK VAN DE HULPINGANG
1. Sluit uw hulpapparaat (bijv. mp3-speler) aan op de **AUX IN** op de bovenkant van de luidspreker (kabel meegeleverd).
2. Druk herhaaldelijk op **SOURCE** om de AUX-modus te selecteren. Het display zal voor “ AUX “ weergeven.
3. Start het afspelen van uw hulpbron.
4. Stel het geluidsvolume in op het gewenste niveau.
5. Om het afspelen te stoppen, trekt u de externe audiobron uit de **AUX IN** aansluiting.

STEREO KOPPELEN
Met deze functie is het mogelijk om naar stereosurroundsound te luisteren. De functie vereist twee M-1958 DJ Bluetooth-luidsprekers om de Bluetooth-radiokanalen draadloos te scheiden. U moet daarom twee M-1958 DJ luidsprekers aanschaffen.
Tips: het wordt aanbevolen ervoor te zorgen dat de afstand tussen de hoofdluidspreker en secundaire luidspreker kleiner is dan 4 meter.

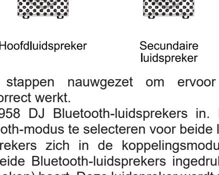

Hoofdluidspreker Secundaire luidspreker

Volg de onderstaande stappen nauwgezet om ervoor te zorgen dat de stereokoppelingsfunctie correct werkt.
1. Schakel de twee M-1958 DJ Bluetooth-luidsprekers in. Druk herhaaldelijk op **SOURCE** om de Bluetooth-modus te selecteren voor beide luidsprekers.
2. Wanneer beide luidsprekers zich in de koppelingsmodus bevinden, houdt u /PRESET op een van beide Bluetooth-luidsprekers ingedrukt tot u de gesproken melding “Searching” (zoeken) hoort. Deze luidspreker wordt nu de hoofdluidspreker (linkerkanaal) en zoekt en maakt verbinding met de secundaire luidspreker (rechterkanaal). De luidsprekers wijzen het linker- en rechterkanaal automatisch toe. U hoort de gesproken meldingen “Left Channel” (linkerkanaal) en “Right Channel” (rechterkanaal) tegelijkertijd wanneer de luidsprekers met succes zijn verbonden. En de secundaire luidspreker toont de melding “ SLAu ” (slave).
3. Druk herhaaldelijk op **SOURCE** op de hoofdluidspreker om de gewenste hoofdbron te selecteren: FM, CD, USB, Bluetooth of AUX. Als de Bluetooth-modus wordt geselecteerd, schakel uw Bluetooth-apparaat dan in en selecteer “MUSE M-1958DJ” in de apparaatlijst. Als het apparaat correct is gekoppeld, blijft de Bluetooth-indicator op uw hoofdluidspreker “ bt ” branden. (Raadpleeg de vorige paragrafen voor specifieke gebruiksinstructies voor de verschillende modi.)
4. Druk op ▶II op één van beide luidsprekers om het afspelen te pauzeren. Druk nogmaals om het afspelen te hervatten.
5. Houd /PRESET op een van beide luidsprekers ingedrukt om de verbinding tussen de gekoppelde stereoluidsprekers te verbreken. Het apparaat gaat door met het afspelen via de hoofdluidspreker.

DE INGANGSAANSLUITING GEBRUIKEN
De ingangsaansluiting van dit apparaat is compatibel met microfoons en gitaren.

GITAAR AFSPELEN
1. Druk op ⏻ om het apparaat in te schakelen.
2. Steek de plug van je gitaar in de **INPUT** -ingang op het apparaat.
3. Speel muziek op de gitaar, het geluid wordt weergegeven via de luidspreker.
4. Draai rechtstreeks aan de knop INPUT om het gitaarvolume naar wens in te stellen.
5. Haal de plug uit de **INPUT** -aansluiting als u wilt stoppen met spelen.

Zingen door de microfoon
Zing mee met de muziek door een microfoon (niet meegeleverd) aan te sluiten op de **INPUT** -aansluiting op het apparaat.

Opmerkingen:
* Draai rechtstreeks aan de knop INPUT -knop om het microfoonvolume naar wens in te stellen.
* Druk herhaaldelijk op – REVERB + om het nagalmeffect naar wens in te stellen.
* Als de microfoon in de buurt van de luidspreker wordt gebruikt, dan kan er een huilend effect (akoestische terugkoppeling) optreden. Als dit het geval is, vergroot dan de afstand tot de luidspreker.

Waarschuwing: De microfoon laten vallen of kloppen op de microfoon kan de microfoon permanent beschadigen. Weersta de drang om de microfoon rond te zwaaien aan het snoer.

De stemvervormingsfunctie
Dit apparaat kan uw stem transformeren in andere geluidseffecten.
1. Sluit de microfoon aan op de **INPUT**-aansluitingen.
2. Druk herhaaldelijk op **VOICE** om het gewenste stemeffect te selecteren: monster voice (monsterstem), woman voice (vrouwenstem), man voice (mannenstem), robot voice (robotstem) of standard voice (normale stem).
3. De stem verandert wanneer u via de microfoon zingt.
4. Draai rechtstreeks aan de knop INPUT -knop om het microfoonvolume naar wens in te stellen.

Opmerking: als u zonder vervormingseffect wilt zingen, selecteer dan “standard voice” (normale stem).

De stemverwijderingsfunctie
Houd **VOICE** ingedrukt om de stemverwijderingsfunctie in/ uit te schakelen.
Opmerking: Het stemverwijderingseffect varieert, afhankelijk van de gebruikte audiobron.

DE STROBOSCOOP/ DISCOLAMP/ GEKLEURDE LAMP GEBRUIKEN
Stroboscoop/ discolamp
Schakel het apparaat in en druk herhaaldelijk op **STROBE** om de stroboscoop en discolamp in/ uit te schakelen.
LET OP: Kijk wanneer de stroboscoop en discolamp zijn ingeschakeld niet rechtstreeks in het deel dat licht uitstraalt.

Gekleurde lamp
Druk na het inschakelen van het apparaat herhaaldelijk op ☼ om de gekleurde lamp in/ uit te schakelen en het kleurenlichteffect te wijzigen.

SLAAPFUNCTIE (AUTOMATISCH UITSCHAKELEN)
Met deze functie kunt u een tijdsduur instellen voor het automatisch uitschakelen van het apparaat.
U kunt een tijdsduur (in minuten) kiezen voor het automatisch uitschakelen van het apparaat.
1. Druk herhaaldelijk op **SLEEP**-knop op de afstandsbediening om de slaaptijd in te stellen: 90-60-45-30-15-10 of 5 minuten. De slaap-indicator ▬┘ licht op.
2. Druk om de slaapfunctie te annuleren herhaaldelijk op **SLEEP** tot “ 0 ” wordt weergegeven. De slaap-indicator ▬┘ wordt niet langer getoond.

OPERKING: Deze functie kan alleen worden ingesteld als het apparaat is aangezet.

SCHERMDIMMER
Druk wanneer het apparaat is ingeschakeld herhaaldelijk op **DIM.** op de afstandsbediening om de helderheid van het scherm te selecteren: hoog, laag of uit.

OPLADEN MET USB
Dit apparaat is uitgerust met een ingebouwde USB-oplaadpoort (Uitvoer: 5V ⎓ 1A) voor het opladen van uw mobiele apparaten (bijv. smartphones, tablets, etc.)
U kunt simpelweg de USB-kabel die wordt gebruikt voor het opladen van het mobiele apparaat (niet meegeleverd) in de poort steken en de kabel aansluiten op uw mobiele apparaat.

TECHNISCHE KENMERKEN
Netstroomadapter:
Ingang: AC100-240V ~ 50/60Hz
Uitgang: DC 16.1V ⎓ 3.5A, 56.35W

RADIOFREQUENTIE: FM: 87,5 -108 MHz

BLUETOOTH
Bluetooth-versie: V5.0
Bluetooth: 2.402-2.48GHz
RF-vermogen (radiofrequentievermogen): -0.609 dBm
Werkafstand: Tot 10 meter gemeten in een open ruimte (muren en bouwwerken kunnen invloed hebben op het bereik van de luidspreker)

Ontwerp en specificaties zijn onderhevig aan verandering zonder kennisgeving.

PROBLEMEN OPLOSSEN
Mocht het apparaat een probleem vertonen, probeer dan de volgende stappen uit te voeren voordat u contact opneemt met de klantenservice:

Geen stroom
• Zorg ervoor dat de luidspreker is aangesloten op het lichtnet.
• Zorg ervoor dat de batterij is opgeladen.

Geen geluid – Algemeen
• Het volume van het extern apparaat is ingesteld op het minimale niveau; verhoog het volume.
• Het volume van de M-1958 DJ is ingesteld op het minimale niveau; verhoog het volume.

Het Bluetooth-apparaat kan niet koppelen of kan geen verbinding maken met de luidspreker.
• U heeft de Bluetooth-functie van uw apparaat niet ingeschakeld. Raadpleeg de handleiding van uw apparaat om de Bluetooth-functie te activeren.
• Het apparaat staat niet in de koppelingsmodus. Houd ᛒ ingedrukt tot de Bluetooth-indicator snel knippert.
• Het apparaat is al verbonden met een ander Bluetooth-apparaat; verbreek de verbinding met dat apparaat en probeer het nogmaals.

ONDERHOUD
OPGEPAST: Koppel het toestel los van elke voedingsbron vooraleer het schoon te maken.
• Gebruik een propere, zachte, droge doek. Stof de verluchtingsopeningen aan de achterzijde of zijkanten van het toestel regelmatig af.
• Het gebruik van solventen of bijtende middelen op basis van alcohol kan het toestel beschadigen.
• Als een object of een vloeistof in het toestel loopt, koppel het dan meteen los en laat het nakijken door een gekwalificeerd technieker.

Opmerkingen ivm disks
• Gebruik geen disks met een speciale vorm (achthoek, hartvorm, enz.) die het toestel slecht zou doen werken.
• Plaats maar 1 disk in het compartiment.
• Open het compartiment niet tijdens de weergave.
• Raak de lens niet aan om disfunctie van het toestel te vermijden.
• Een disk met krassen, stof of vingerafdrukken kan slecht werken. Gebruik een zachte, droge doek om de disk schoon te maken, vooraleer de disk weer te geven. Doe dit van het midden uit naar de zijkanten toe. Plaats de disks nooit bloot aan vochtigheid of extreme temperaturen om ze niet te vervormen. Plaats uw disks na de weergave opnieuw in hun doosjes.
• De radio kan mogelijk niet alle CD-R’s en CD-RW’s afspelen, afhankelijk van de kwaliteit van de gebruikte discs, cd-brander, brandsnelheid en software.

Belangrijke opmerking
• Haal de disk uit het compartiment als het toestel vervoerd moet worden.

VEILIGHEIDSINSTRUCTIES
CAUTION
RISK OF ELECTRIC SHOCK
DO NOT OPEN

OPGEPAST: Om het risico op elektrische schokken te vermijden, mag u het toestel niet demonteren. Het toestel bevat geen enkel onderdeel dat door de gebruiker zelf kan gerepareerd worden. Contacteer altijd een gekwalificeerde technieker indien een reparatie nodig is.

Het symbool van een zwarte driehoek met daarin een witte bliksemschicht eindigend in een driehoek, waarschuwt de gebruiker dat er een gevaarlijke spanning aanwezig is in het toestel.

Het bovenstaande symbool (zwarte driehoek met daarin een wit uitroepingsteken) waarschuwt de gebruiker dat er belangrijke gebruiksaanwijzingen in verband met het gebruik en het onderhoud ter beschikking zijn in de bijgeleverde handleiding.

De waarschuwingsmarketing zit op de achterkant van het apparaat.

WAARSCHUWING Stel het toestel niet bloot aan vocht of regen om het risico op brand of elektrische schokken te vermijden.

OPGEPAST: ONZICHTBARE LASERSTRALEN WANNEER HET VEILIGHEIDSMECHANISME OPEN OF STUK IS. VERMIJD BLOOTSTELLING AAN STRALEN PRODUCT VAN LASERKLASSE 1.

CLASS 1 LASER PRODUCT
PRODUCTO LÁSER CLASE 1
PRODUIT LASER DE CLASSE 1

OPGELET
- Gebruik dit toestel bij een gematigd klimaat.
- Het kenmerkenplaatje bevindt zich aan de achterkant van het toestel.
- Zorg voor een afstand van minimum 5 cm rondom uw toestel voor voldoende ventilatie.
- Zorg voor een juiste ventilatie van het toestel en bedek de ventilatie-openingen niet met voorwerpen zoals dagbladen, tafellakens, gordijnen, enz.
- Plaats geen warmtebron, zoals een brandende kaars, op of in de buurt van het toestel.
- Stel het toestel niet bloot aan waterspatten of vochtigheid.
- Plaats geen voorwerpen met vloeistof, zoals een vaas, op of in de buurt van het toestel.
- Gooi de batterijen niet in het vuur. Respecteer het milieu als u gebruikte batterijen wegwerpt.
- Stel de batterijen niet bloot aan overdreven hitte zoals zonnestralen, vuur of gelijkaardige warmtebronnen.
- Het moet makkelijk te bedienen blijven en mag tijdens het gebruik niet verstoord worden. Om volledig losgekoppeld te zijn van stroomtoevoer, moet het toestel via de AC adapter volledig uit het stopcontact worden verwijderd.
- Onder invloed van tijdelijke elektrostatische en/of elektrische verschijnselen kan het product storingen vertonen en kan het nodig zijn het opnieuw te beginnen.
- De normale functie van het product kan worden verstoord door sterke elektromagnetische storing. Als dit het geval is, reset het product dan gewoon door de handleiding te volgen. Als het normale gebruik daarna niet kan worden hervat, probeer het product dan op een andere locatie te gebruiken.

Indien u dit toestel in de toekomst wilt weggooien, denk er dan aan om het te recycleren via een inzamelpunt voor elektrische huishoudapparaten. Informeer naar het dichtstbijzijnde recyclagecentrum. Voor meer informatie wendt u zich tot de lokale overheden of uw verdeler (richtlijn met betrekking tot Afval afkomstig van elektrische en elektronische apparaten).

NEW ONE S.A.S
10, Rue de la Mission, 25480 Ecole Valentin, France

M-1958DJ/IB/V0

SP-5065 IB MUSE 001 REV0.indd 2
2021/6/8 16:17:08