Register your product and get support at
www.philips.com/welcome

HP8654
HP8664

EN	User manual	LV	Lietotāja rokasgrāmata
BG	Ръководство за потребителя	PL	Instrukcja obsługi
CS	Příručka pro uživatele	RO	Manual de utilizare
ET	Kasutusjuhend	RU	Руководство пользователя
HR	Korisnički priručnik	SK	Príručka užívateľa
HU	Felhasználói kézikönyv	SL	Uporabniški priročnik
KK	Қолданушының нұсқасы	SR	Korisnički priručnik
LT	Vartotojo vadovas	UK	Посібник користувача

PHILIPS

Specifications are subject to change without notice
© 2013 Koninklijke Philips N.V.
All rights reserved.

3140 035 38861

English

Congratulations on your purchase, and welcome to Philips! To fully benefit from the support that Philips offers, register your product at www.philips.com/welcome.

1 Important

Read this user manual carefully before you use the appliance and keep it for future reference.

- WARNING: Do not use this appliance near water.
- When the appliance is used in a bathroom, unplug it after use since the proximity of water presents a risk, even when the appliance is switched off.
- WARNING: Do not use this appliance near bathtubs, showers, basins or other vessels containing water.
- Always unplug the appliance after use.
- If the appliance overheats, it switches off automatically. Unplug the appliance and let it cool down for a few minutes. Before you switch the appliance on again, check the grilles to make sure they are not blocked by fluff, hair, etc.
- If the mains cord is damaged, you must have it replaced by Philips, a service centre authorised by Philips or similarly qualified persons in order to avoid a hazard.
- This appliance can be used by children aged from 8 years and above and persons with reduced physical, sensory or mental capabilities or lack of experience and knowledge if they have been given supervision or instruction concerning use of the appliance in a safe way and understand the hazards involved. Children shall not play with the appliance. Cleaning and user maintenance shall not be made by children without supervision.
- For additional protection, we advise you to install a residual current device (RCD) in the electrical circuit that supplies the bathroom. This RCD must have a rated residual operating current not higher than 30mA. Ask your installer for advice.
- Do not insert metal objects into the air grilles to avoid electric shock.
- Never block the air grilles.
- Before you connect the appliance, ensure that the voltage indicated on the appliance corresponds to the local power voltage.
- Do not use the appliance for any other purpose than described in this manual.
- Do not use the appliance on artificial hair.
- When the appliance is connected to the power, never leave it unattended.
- Never use any accessories or parts from other manufacturers or that Philips does not specifically recommend. If you use such accessories or parts, your guarantee becomes invalid.
- Do not wind the mains cord round the appliance.
- Wait until the appliance has cooled down before you store it.
- Only use the appliance on human hair.
- Prevent the hot surfaces of the appliance from coming into contact with your skin.
- If you use the appliance on color-treated hair, the brush body surface may stain.
- Do not rinse the appliance/brushes under the tap.
- Do not activate brush rotation switch without any attachment attached.
- Do not insert metal objects into the air grilles to avoid electric shock.

Noise level: Lc= 81 dB(A)

Electromagnetic fields (EMF)

This Philips appliance complies with all applicable standards and regulations regarding exposure to electromagnetic fields.

Environment

Your product is designed and manufactured with high quality materials and components, which can be recycled and reused.
When this crossed-out wheeled bin symbol is attached to a product it means the product is covered by the European Directive 2012/19/EU.
Please inform yourself about the local separate collection system for electrical and electronic products.
Please act according to your local rules and do not dispose of your old products with your normal household waste. The correct disposal of your old product will help prevent potential negative consequences for the environment and human health.

2 Introduction

The Philips Dynamic Volumebrush is an airstyler with automatic rotation system to help you create different styles, while keeping hair smooth and shiny. Its 50mm natural bristle brush adds volume and movement while the retractable brush creates defined wave without tangles.The styler's unique tourmaline ceramic coating protects and revitalizes hair while you style.This special coating conducts heat effectively with no hot spots and adds shine with every stroke.
(Only for HP8664) Ionic conditioning prevents frizz, maximizes shine for your hair.

3 Overview

① 50mm natural bristle brush
(Suitable to add volume, body and movement for longer hair-length)
② Brush release button
③ Rotation speed switch(I -LOW,II -HIGH)
④ Temperature and airflow switch
⑤ Rotation direction buttons
⑥ Handle
⑦ Hanging loop
⑧ Protection cap for 50mm bristle brush
⑨ Retractable bristle brush
(Suitable for adding defined waves without tangles)
⑩ Bristle retraction knob

3 Use the Airstyler

We recommend you to practice with the appliance for 2 to 3 times so that you can get used to how it works.Try starting with the **LOW** rotation speed (③) speed for this practice.

Note

- Always let the appliance and attachments cool down before you connect or disconnect the attachments.
- The appliance is most effective on towel-dry hair.
- To prevent excessive pulling of hairs, the appliance is provided with a security feature. If the pressure of your hair on the brush exceeds a certain limit, the rotation stops automatically.

1 **(Fig.A)** Choose the brush attachment that best fit your desired hairstyle and snap it onto the styler.
- **(Fig. B)** To remove the attachment, press the brush release button (②) and pull it off.
2 Comb through your hair and divide them into small sections.
3 Select the desired setting to switch on the appliance (④):
- **Care** : Caring temperature with strong airflow to set your style.
- : High temperature with strong airflow for fast drying.
- : Warm temperature with gentle airflow to protect damp hair from becoming too dry.
- **0** : Off

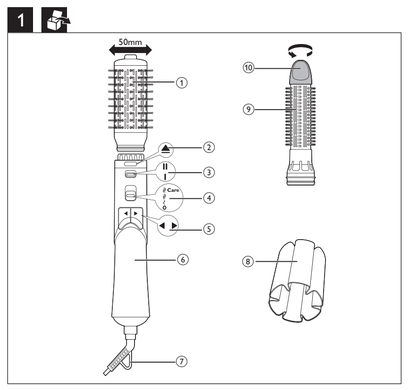

↳ (Only for HP8664)The ion function is automatically activated when the appliance is switched on.The function provides additional shine and reduces frizz.

With 50mm natural bristle brush

1 **(Fig. E)** Insert the brush into the hair tips. Press the rotation direction button (⑤), roll up to hair roots.
2 Keep the brush at hair roots until the hair is completely dry.
3 **(Fig. F)** To remove the brush from the hair, press the rotation direction button (⑤) in the opposite direction.
- **(Fig. H, I, J)** To create flicks, only press the rotation direction button (⑤) in either inwards or outwards direction to style only hair ends.

With retractable bristle brush

1 **(Fig. C)** Turn the knob (⑩) to fully extract the bristles.
2 **(Fig. K)** Wrap hair tips once around the barrel.
3 **(Fig. L)** Once the hair is secure, press the rotating button (⑤) to wind up the hair.
4 Keep the brush in the position until your hair is completely dry.
5 **(Fig. M)** Turn the knob to retract the bristles and remove the brush from your hair.

After styling:
Apply hair spray to your hair to fix the style for long lasting result.

Styling Tips

- The brush attachments work the best when hair is 80% dry.
- It is recommended to use **LOW SPEED** setting when styling with retractable bristle brush.
- Take smaller hair strand for more defined result.
- To avoid hair from tangling, try instead to have short stops when using the rotation buttons to ensure hair is nicely rolled onto the barrel.

4 After use

1 Switch off and unplug the appliance.
2 Place it on a heat-resistant surface until it cools down.
3 Clean the appliance and attachments with a damp cloth. Remove hairs and dust from the brush attachment with your fingers but never insert metal objects into the appliance for cleaning.
4 Always use the protection cap to store the brush attachment.
5 Keep the appliance in a safe and dry place, free of dust.You can also hang the appliance with its hanging loop (⑦).

5 Guarantee and service

If you need information e.g. about replacement of an attachment or if you have a problem, please visit the Philips website at www.philips.com/support or contact the Philips Customer Care Centre in your country.The phone number is in the worldwide guarantee leaflet. If there is no Consumer Care Centre in your country, go to your local Philips dealer.

6 Troubleshooting

Problem	Cause	Solution
The appliance does not work at all.	The fuse of power socket to which the appliance has been connected may be broken.	Check the fuse for this power socket in your home.
	The appliance may have overheated and switched itself off.	Unplug the appliance and let it cool down for a few minutes. Before you switch on the appliance again, check the grilles to make sure they are not blocked by fluff, hair, etc.

Български

Поздравяваме ви за покупката и добре дошли във Philips! За да се възползвате изцяло от предлагания от Philips поддържка, регистрирайте изделието си на www.philips.com/welcome.

1 Важно

Преди да използвате уреда, прочетете внимателно това ръководство за потребителя и го запазете за справка в бъдеще.

- ПРЕДУПРЕЖДЕНИЕ: Не използвайте уреда близо до вода.
- Ако уредът се използва в банята, след употреба го изключвайте от контакта. Близостта да вода води до риск, дори когато уредът не работи.
- ПРЕДУПРЕЖДЕНИЕ: Не използвайте уреда близо до вани, душове, мивки или други съдове, съдържащи вода.
- След употреба винаги изключвайте уреда от контакта.
- При прегряване уредът се изключва автоматично. Изключете уреда и го оставете да изстива няколко минути. Преди да включите отново уреда, проверете дали решетките не са задръстени с пух, косми и др.
- С оглед предотвратяване на опасност, при повреда в захранващия кабел той трябва да бъде сменен от Philips, оторизиран от Philips сервиз или квалифициран техник.
- Този уред може да се използва от деца на възраст над 8 години и от хора с намалени физически възприятия или умствени недостатъци или без опит и познания, ако са инструктирани за безопасна употреба на уреда и са под наблюдение с цел гарантиране на безопасна употреба и ако са им разяснени евентуалните опасности. Не позволявайте на деца да си играят с уреда. Не позволявайте на деца да извършват почистване или поддръжка на уреда без надзор.
- За допълнителна защита ви съветваме да инсталирате в електрозахранващата мрежа на банята дефектно-токова защита (RCD). Тази RCD трябва да е с номинален работен ток на утечка не повече от 30 mA. Обърнете се за съвет към квалифициран електротехник.
- За избягване на токов удар не пъхайте метални предмети през решетките за въздух.
- Никога не блокирайте притока на въздух през решетката.
- Преди да включите уреда в контакта, проверете дали посоченото върху уреда напрежение отговаря на това на местната електрическа мрежа.
- Не използвайте уреда за цели, различни от указаното в това ръководство.
- Не използвайте уреда на изкуствена коса.
- Никога не оставяйте уреда без надзор, когато е включен в електрическата мрежа.
- Никога не използвайте аксесоари или части от други производители или такива, които не са специално препоръчвани от Philips. При използване на такива аксесоари или части вашата гаранция става невалидна.
- Не навивайте захранващия кабел около уреда.
- Изчакайте уреда да изстине, преди да го приберете.
- Използвайте уреда само върху човешка коса.
- Не позволявайте на горещите повърхности на уреда да влязат в контакт с кожата ви.
- Ако уредът се използва на боядисана коса, повърхността на тялото на четката може да се оцвети.
- Не мийте уреда и четките с течаща вода.
- Не включвайте превключвателя за въртене на четката без да сте поставили четка.
- За избягване на токов удар не пъхайте метални предмети през решетките за въздух.

Ниво на шума: Lc= 81 dB[A]

Електромагнитни полета (EMF)

Този уред на Philips е в съответствие с нормативната уредба и всички действащи стандарти, свързани с излагането на електромагнитни излъчвания.

Опазване на околната среда

Продуктът е разработен и произведен от висококачествени материали и компоненти, които могат да бъдат рециклирани и използвани повторно.
Когато към уреда е прикачен задраскан символ на контейнер за отпадъци, това означава, че той се покрива от европейската директива 2012/19/ЕС.
Осведомете се относно местната система за разделно събиране на отпадъците от електрически и електронни продукти.
Моля, съобразявайте се с местните разпоредби и не изхвърляйте старите си изделия с обикновените битови отпадъци. Правилният начин на изхвърляне на старото изделие ще спомогне за отстраняването на потенциални отрицателни последствия за околната среда и човешкото здраве.

2 Въведение

Динамичната четка за обем на Philips е уред за оформяне на прически с въздух, снабден с автоматична ротационна система, за да ви помогне да създадете различни прически, като съвременно поддържа коса ви гладка и лъскава. Неговата 50-милиметрова четка с естествен косъм добавя обем и динамичност, а четката с прибиращи се зъбци създава вълни без заплитания. Уникалното керамично-турмалиново покритие на уреда предпазва и съживява косата ви по време на оформянето на прическата. Това специално покритие е ефективен проводник на топлина, като не сформира горещи точки и добавя блясък с всяко движение.
(Само за HP8664) Йонното освежаване предотвратява начупването и увеличава максимално бляска на косата ви.

3 Общ преглед

① 50-милиметрова четка с естествен косъм
(Подходяща за добавяне на обем, форма и динамичност за по-дълга коса)
② Бутон за освобождаване на четката
③ Превключвател на скоростта на въртене
(I –НИСКА, II –ВИСОКА)
④ Превключвател на температурата и въздушната струя
⑤ Бутони за посока на въртене
⑥ Дръжка
⑦ Халка за окачване
⑧ Предпазна капачка за 50-милиметровата четка
⑨ Четка с прибиращи се зъбци
(Подходящо за добавяне на изразени вълни без заплитания)
⑩ Бутон за прибиране на зъбците на четката

3 Използване на уреда за оформяне на прически с въздух

Препоръчваме ви да упражните използването на уреда 2 или 3 пъти, докато свикнете да работите с него. За начало започнете с **НИСКАТА** скорост (③) на въртене.

Забележка

- Винаги оставяйте уреда и приставките да се охладят, преди да поставяте или сваляте приставки.
- Уредът е най-ефикасен, когато косата е подсушена с кърпа.
- За да се предотврати ненужно скубане, уредът е снабден със система за защита. Ако натискът на вашата коса върху четката премине определена граница, въртенето се забавя.

1 **(Фиг.A)** Изберете приставката с четка, която е най-подходяща за вашата коса, и я глобете към уреда.
- **(Фиг. B)** За да премахнете приставката, натиснете бутона за освобождаване на четката (②) и я извадете.
2 Срешете косата си и я разделете на малки кичури.
3 Изберете желаната настройка, за да включите уреда (④):
- **Care** : Щадяща температура и силна въздушна струя за фиксиране на прическата.
- : Висока температура и силна въздушна струя за бързо сушене.
- : Умерена температура и умерена въздушна струя за предпазване на мократа коса от прекалено изсушаване.
- **0** : Изключено
↳ (Само за HP8664) Функцията за йонизиране се включва автоматично при включване на уреда. Функцията дава допълнителен блясък и намалява начупването.

С 50-милиметрова четка с естествен косъм

1 **(Фиг. E)** Вмъкнете четката в краищата на косата. Натиснете бутона за посоката на въртене (⑤), навийте косата нагоре, до корените.
2 Задържете четката в корените, докато косата не изсъхне напълно.
3 **(Фиг. F)** За да премахнете четката от косата, натиснете бутона за посока на въртене (⑤) в обратната посока.
- **(Фиг. H, I, J)** За да направите извивки, просто натиснете бутона за посока на завъртане (⑤) навътре или навън, за да оформите само краищата на косата.

С четка с прибиращи се зъбци

1 **(Фиг. C)** Завъртете ключа за прибиране на зъбците (⑩), за да ги извадите изцяло.
2 **(Фиг. K)** Навийте краищата на косата още веднъж около стеблото.
3 **(Фиг. L)** След като косата е здраво захваната, натиснете бутона за завъртане (⑤), за да навиете косата нагоре.
4 Дръжте четката в това положение, докато косата не изсъхне напълно.
5 **(Фиг. M)** Завъртете ключа, за да приберете зъбците, и извадете четката от косата си.

След оформянето:
Сложете лак за коса на косата, за да фиксирате прическата за по-дълготрайни резултати.

Съвети за оформянето

- Приставките с четки работят най-добре, когато косата е 80% суха.
- Препоръчително е да използвате настройката за НИСКА СКОРОСТ, когато оформяте с четката с прибиращи се зъбци.
- Захващайте по-малки кичури за по-изразени резултати.
- За да избегнете заплитане на косата, пробвайте да спирате за кратко, като използвате бутоните за въртене, за да сте сигурни, че косата е добре навита на стеблото.

4 След употреба

1 Изключете уреда и извадете щепсела от контакта.
2 Оставете уреда върху топлоустойчива повърхност, докато се охлади.
3 Почистете уреда и четките с влажна кърпа. Почистете с пръсти космите и праха от приставките с четки, но никога не вкарвайте в уреда метални предмети, за да го почистите.
4 Винаги поставяйте предпазната капачка при съхранение на приставките с четки.
5 Приберете уреда на безопасно и сухо място без прах. Можете също да окачите уреда на халката за окачване (⑦).

5 Гаранция и сервиз

Ако се нуждаете от информация, например за замяна на приставка, или имате проблем, посетете уеб сайта на Philips на адрес www.philips.com/support или се обърнете към Philips Customer Care Center за обслужване на клиенти на Philips във вашата страна. Телефонният номер е посочен в международната гаранционна карта. Ако във вашата страна няма Център за обслужване на потребители, обърнете се към местния търговец на уреди на Philips.

6 Отстраняване на неизправности

Проблем	Причина	Решение
Уредът не работи изобщо.	Предпазителят на контакта, в който е включен уредът, може да е повреден.	Проверете бушона за този контакт.
	Уредът може да е прегрял и да се е изключил сам.	Изключете уреда и го оставете да изстива няколко минути. Преди да включите отново уреда, проверете дали решетките не са задръстени с пух, косми и др.

Čeština

Gratulujeme k nákupu a vítáme vás mezi uživateli výrobků společnosti Philips! Chcete-li využívat všech výhod podpory nabízené společností Philips, zaregistrujte svůj výrobek na adrese www.philips.com/welcome.

1 Důležité informace

Před použitím tohoto přístroje si pečlivě přečtěte tuto uživatelskou příručku a uschovejte ji pro budoucí použití.

- VAROVÁNÍ: Nepoužívejte tento přístroj v blízkosti vody.
- Pokud je přístroj používán v koupelně, odpojte po použití jeho síťovou zástrčku ze zásuvky, neboť blízkost vody představuje riziko i v případě, že je přístroj vypnutý.
- VAROVÁNÍ: Nepoužívejte přístroj v blízkosti van, sprch, umyvadel nebo jiných nádob s vodou.
- Po použití přístroj vždy odpojte z napájení.
- Pokud se přístroj přehřeje, automaticky se vypne. Odpojte přístroj a nechte ho několik minut vychladnout. Než přístroj znovu zapnete, přesvědčte se, že mřížky vstupu a výstupu vzduchu nejsou blokovány například prachem, vlasy apod.
- Pokud je poškozen napájecí kabel, musí jeho výměnu provést společnost Philips, autorizovaný servis společnosti Philips nebo obdobně kvalifikovaní pracovníci, aby se předešlo možnému nebezpečí.
- Děti od 8 let věku a osoby s omezenými fyzickými, smyslovými nebo duševními schopnostmi nebo nedostatkem zkušeností a znalostí mohou tento přístroj používat v případě, že jsou pod dohledem nebo byly poučeny o bezpečném používání přístroje a chápou rizika, která mohou hrozit. Děti si s přístrojem nesmí hrát. Čištění a uživatelskou údržbu nesmí provádět děti bez dozoru.
- Jako dodatečnou ochranu doporučujeme instalovat do elektrického obvodu koupelny proudový chránič. Jmenovitý zbytkový provozní proud tohoto proudového chrániče nesmí být vyšší než 30 mA. Více informací vám poskytne elektrikář.
- Nevkládejte kovové předměty do mřížek pro vstup a výstup vzduchu. Předejdete tak úrazu elektrickým proudem.
- Mřížky pro vstup vzduchu udržujte trvale volné.
- Před zapojením přístroje se ujistěte, zda napětí uvedené na přístroji odpovídá místnímu napětí.
- Nepoužívejte přístroj k účelům, které nejsou popsány v tomto návodu.
- Přístroj nepoužívejte na umělé vlasy.
- Je-li přístroj připojen k napájení, nikdy jej neponechávejte bez dozoru.
- Nikdy nepoužívejte příslušenství nebo díly od jiných výrobců nebo takové, které nebyly doporučeny společností Philips. Použijete-li takové příslušenství nebo díly, pozbývá záruka platnosti.
- Nenavíjejte na přístroj napájecí kabel.
- Před uložením přístroje počkejte, až zcela vychladne.
- Přístroj používejte pouze na lidské vlasy.
- Dbejte, aby se horké plochy přístroje nedotýkaly pokožky.
- Používejte-li přístroj na barvené vlasy, může dojít k zabarvení povrchu kartáče.
- Přístroj ani kartáče neoplachujte pod tekoucí vodou.
- Neaktivujte rotační spínač kartáče, nejsou-li k přístroji připojeny žádné nástavce.
- Nevkládejte kovové předměty do mřížek pro vstup a výstup vzduchu. Předejdete tak úrazu elektrickým proudem.

Hladina hluku: Lc = 81 dB (A)

Elektromagnetická pole (EMP)

Tento přístroj Philips odpovídá všem platným normám a předpisům týkajícím se elektromagnetických polí.

Životní prostředí

Tento výrobek je navržen a vyroben z materiálů a komponentů nejvyšší kvality, které je možné recyklovat a opětovně použít.
Pokud je výrobek označen tímto symbolem přeškrtnutého kontejneru, znamená to, že výrobek podléhá evropské směrnici 2012/19/EU.
Zjistěte si informace o místním systému sběru tříděného odpadu elektrických a elektronických výrobků.
Postupujte podle místních nařízení a nelikvidujte staré výrobky spolu s běžným komunálním odpadem. Správnou likvidací starého výrobku pomůžete předejít možným negativním dopadům na životní prostředí a lidské zdraví.

2 Úvod

Philips Volumebrush je kulmofén s automatickým rotačním systémem, který vám pomůže docílit různých stylů účesu a udržet přitom vlasy jemné a zářivé. 50mm kartáč s přírodními štětinami dodává vlasům objem a pružnost, zatímco zasunovací kartáč vytváří výrazné vlny bez zacuchání. Jedinečný turmalínový keramický povrch kulmy vlasy při úpravě chrání a oživuje. Tento speciální povrch zajišťuje efektivní vedení tepla bez vytváření horkých míst a každým tahem vlasům dodává lesk.
(Pouze u modelu HP8664) Ionická úprava předchází zacuchání vlasů a dodává vlasům maximální lesk.

3 Přehled

① 50mm kartáč s přírodními štětinami
(Vhodný pro zvětšení objemu, tvarování a dodání pružnosti delším vlasům)
② Uvolňovací tlačítko kartáče
③ Přepínač rychlosti otáčení (I – NÍZKÁ, II – VYSOKÁ)
④ Přepínač teploty a proudu vzduchu
⑤ Tlačítka ovládání směru otáčení
⑥ Rukojeť
⑦ Poutko pro zavěšení
⑧ Ochranný kryt pro 50mm kartáč
⑨ Zasunovací kartáč
(Vhodný pro vytváření výrazných vln bez zacuchání)
⑩ Uvolňovací tlačítko

3 Použití horkovzdušného kulmofénu

Doporučujeme si práci s přístrojem dvakrát nebo třikrát vyzkoušet, abyste se s ním naučili zacházet. S nácvikem začněte při **NÍZKÉ** rychlosti otáčení (③).

Poznámka

- Před připojováním nebo odpojováním nástavců vždy nechte přístroj a nástavce vychladnout.
- Na takto vysušených vlasech je přístroj nejefektivnější.
- Přístroj je vybaven funkcí zabezpečení, která zabraňuje nadměrnému vytrhávání vlasů. Pokud dojde k překročení určitého limitu v napnutí vlasů na kartáči, otáčení se zpomalí.

1 **(obr.A)** Vyberte si kartáčový nástavec, který je pro vybraný účes nejvhodnější, a zaklapněte ho do kulmy.
- **(obr. B)** Kartáčový nástavec sejmete stisknutím uvolňovacího tlačítka kartáče (②) a vysunutím nástavce.
2 Učešte si vlasy a rozdělte je na menší prameny.
3 Přístroj zapnete volbou požadovaného nastavení (④):
- **Care** :Šetrná teplota a silný proud vzduchu pro zpevnění účesu.
- :Vysoká teplota a silný proud vzduchu pro rychlé vysušení.
- : Mírná teplota a jemný proud vzduchu pro ochranu vlhkých vlasů před přesušením.
- **0** :Vypnuto
↳ (Pouze u modelu HP8664) Funkce ionizace se automaticky aktivuje při zapnutí přístroje. Funkce poskytuje dodatečný lesk a redukuje zacuchání.

Použití 50mm kartáče s přirozenými štětinami

1 **(obr. E)** Kartáč přiložte ke konečkům vlasů. Stiskněte tlačítko ovládání směru otáčení (⑤) a navíjte kartáč až ke kořínkům vlasů.
2 Kartáč u kořínků přidržte až do úplného vysušení vlasů.
3 **(obr. F)** Stisknutím tlačítka ovládání směru otáčení (⑤) v opačném směru pramen vlasů z kartáče odvinete.
- **(obr. H, I, J)** Chcete-li vlasy podtočit nebo natočit, stačí stisknout tlačítko ovládání směru otáčení (⑤) a zatočit konce pramenů dovnitř nebo ven.

Použití zasunovacího kartáče

1 **(obr. C)** Pomocí regulátoru zasunutí štětinek (⑩) štětiny plně vysuňte.
2 **(obr. K)** Obtočte konečky vlasů jednou kolem válce.
3 **(obr. L)** Když jsou konečky vlasů kolem válce obtočené, stiskněte tlačítko otáčení (⑤) a vlasy navíjte.
4 Přidržte kartáč v této pozici, dokud nebudou vlasy úplně suché.
5 **(obr. M)** Otočením regulátoru zasuňte štětiny a vytáhněte kartáč z vlasů.

Po úpravě:
Aby vlásy účes dlouho vydržel, použijte lak na vlasy.

Tipy pro tvarování vlasů

- Kartáčový nástavec funguje nejlépe, když jsou vlasy z 80 % suché.
- Pokud vlasy upravujete pomocí zasunovacího kartáče, doporučuje se nastavit NÍZKOU rychlost otáčení.
- Pokud chcete dosáhnout výraznějších výsledků, použijte menší pramen vlasů.
- Abyste předešli zacuchání vlasů, dělejte krátké pauzy mezi střídáním směru otáčení. Dociílte tak rovnoměrného rozprostření vlasů na válci.

4 Po použití

1 Přístroj vypněte a odpojte od sítě.
2 Položte jej na žáruvzdorný povrch, dokud nevychladne.
3 Přístroj a jeho nástavce čistěte vlhkým hadříkem. Z kartáčového nástavce rukou odstraňte vlasy a prach; nikdy ale do přístroje za účelem čištění nevkládejte kovové předměty.
4 Pro skladování kartáčového nástavce vždy používejte ochranný kryt.
5 Přístroj skladujte na bezpečném, suchém a bezprašném místě. Přístroj lze také zavěsit za poutko (⑦).

5 Záruka a servis

Pokud byste měli jakýkoli problém (např. s výměnou nástavce) nebo pokud potřebujete nějakou informaci, navštivte webovou stránku společnosti Philips www.philips.com/support nebo se obraťte na střediско péče o zákazníky společnosti Philips ve vaší zemi. Telefonní číslo je uvedeno v letáčku s celosvětovou zárukou. Pokud se ve vaší zemi středisko péče o zákazníky společnosti Philips nenachází, obraťte se na místního prodejce výrobků Philips.

6 Odstraňování problémů

Problém	Příčina	Řešení
Přístroj vůbec nefunguje.	Zásuvka, ke které je přístroj připojen, není pravděpodobně pod proudem.	Zkontrolujte, zda jsou v pořádku pojistky ve vašem domě.
	Mohlo dojít k přehřátí přístroje a k jeho automatickému vypnutí.	Odpojte přístroj a nechte ho několik minut vychladnout. Než přístroj znovu zapnete, přesvědčte se, že mřížky vstupu a výstupu vzduchu nejsou blokovány například prachem, vlasy apod.

Eesti

Õnnitleme ostu puhul ja tervitame Philipsi juures! Philipsi pakutava tootetoe eeliste täielikuks kasutamiseks registreerige oma toode saidil www.philips.com/welcome.

1. Tähtis

Enne seadme kasutamist lugege seda kasutusjuhendit hoolikalt ja hoidke see edaspidiseks alles.

- HOIATUS: ärge kasutage seda seadet vee läheduses.
- Pärast seadme kasutamist vannitoas võtke pistik kohe pistikupesast välja, kuna vee lähedus kujutab endast ohtu ka väljalülitatud seadme korral.
- HOIATUS: ärge kasutage seda seadet vannide, duššide, basseinide või teiste vettsisaldavate anumate läheduses.
- Võtke seade alati pärast kasutamist vooluvõrgust välja.
- Ülekuumenemisel lülitub seade automaatselt välja. Lülitage seade vooluvõrgust välja ja laske mõned minutid jahtuda. Enne kui lülitate seadme uuesti sisse, kontrollige, ega õhuavad pole ebemete, juuste vms ummistunud.
- Kui toitejuhe on kahjustatud, peab selle ohtlike olukordade vältimiseks uue vastu vahetama Philips, Philipsi volitatud hoolduskeskus või samaväärset kvalifikatsiooni omav isik.
- Seda seadet võivad kasutada lapsed alates 8. eluaastast ning füüsiliste puuete ja vaimuhäiretega isikud või isikud, kellel puuduvad kogemused ja teadmised, kui neid valvatakse või neile on antud juhendid seadme ohutu kasutamise kohta ja nad mõistavad sellega seotud ohte. Lapsed ei tohi seadmega mängida. Lapsed ei tohi seadet ilma järelevalveta puhastada ega hooldada.
- Täiendavaks kaitseks soovitame vannitoa elektrisüsteemi paigaldada rikkevoolukaitsme (RCD). Rikkevoolukaitsme (RCD) rakendusvool ei tohi ületada 30 mA. Küsige elektrikult nõu.
- Elektrilöögi ärahoidmiseks ärge sisestage õhuava vahelt seadmesse metallesemeid.
- Ärge kunagi katke õhuavasid kinni.
- Enne seadme sisselülitamist kontrollige, kas seadmele märgitud pinge vastab kohaliku elektrivõrgu pingele.
- Ärge kasutage seadet muuks kui selles kasutusjuhendis kirjeldatud otstarbeks.
- Ärge tehke seadmega soengut kunstjuustele.
- Ärge jätke kunagi elektrivõrku ühendatud seadet järelevalveta.
- Ärge kunagi kasutage teiste tootjate poolt tehtud tarvikuid või osi, mida Philips ei ole eriliselt soovitanud. Selliste tarvikute või osade kasutamisel kaotab garantii kehtivuse.
- Ärge kerige toitejuhet ümber seadme.
- Enne hoiukohta panekut laske seadmel täielikult maha jahtuda.
- Kasutage seadet ainult inimese juustel.
- Vältige seadme kuumade pindade kokkupuudet nahaga.
- Kui kasutate seadet värvitud juustel, võib hariotsikute pind määrduda.
- Ärge loputage seadet/hariotsikuid kraani all.
- Ärge vajutage hariotsiku pöörlemise nuppu kui hariotsik ei ole fööni külge kinnitatud.
- Elektrilöögi ärahoidmiseks ärge sisestage õhuava vahelt seadmesse metallesemeid.

Müratase: Lc = 81 dB (A)

Elektromagnetväljad (EMF)

See Philips seade vastab kõikidele kokkupuudet elektromagnetiliste väljadega käsitlevatele kohaldatavatele standarditele ja õigusnormidele.

Keskkond

Teie toode on kavandatud ja toodetud kvaliteetsetest materjalidest ning detailidest, mida saab ümber töötada ja taaskasutada.
Kui toote kõige on kinnitatud selline läbikriipsutatud prügikasti sümbol, siis kehtib tootele Euroopa direktiiv 2012/19/EL.
Palun tutvuge kohaliku elektrilise ja elektroonilise toodete kogumissüsteemiga.
Toimige oma kohalikele seadustele vastavalt ja ärge käidelge vanu tooteid koos olmeprügiga.Vana toote õige kõrvaldamine aitab vältida võimalikke negatiivseid tagajärgi keskkonnale ja inimeste tervisele.

2. Sissejuhatus

Philipsi Dynamic Volumebrush on automaatse pöörlemissüsteemiga koolutaja, mis aitab luua erinevaid soenguid, hoides samal ajal juukseid siledate ja läikivatena. Selle 50 mm looduslike harjastega hari lisab kohevust ja voogavust, samal ajal kui sisetõmmatavate harjastega hari teeb silmapaistva laine ilma pusadeta. Koolutaja ainulaadne keraamiline turmaliinkate kaitseb juukseid ja annab neile soengu tegemise ajal jõudu. See eriline kate juhib tõhusalt soojust ilma kuumalaikudeta ning lisab sära iga tõmbega.
(Üksnes mudelil HP8664) Ioniseerivi hooldus hoiab ära juuste sassimineku ja muudab juuksed maksimaalselt läikivaks.

3. Ülevaade

① 50 mm looduslike harjastega hari
(Sobib pikematele juustele kohevuse, lopsakuse ja voogavuse lisamiseks)
② Harja vabastusnupp
③ Pöörlemiskiiruse lüliti (I -VÄIKE, II -SUUR)
④ Temperatuuri ja õhuvoo lüliti
⑤ Pöörlemissuuna nupud
⑥ Käepide
⑦ Riputusaas
⑧ Kaitsekate 50 mm harjastega harjale
⑨ Sissetõmmatavate harjastega hari
(Sobib silmapaistvate lainete tegemiseks ilma pusadeta)
⑩ Harjaste sissetõmbamise nupp

3 Koolutaja kasutamine

Soovitame harjutada seadmega 2-3 korda, et harjuksite sellega, kuidas see töötab. Alustuseks proovige **VÄIKEST** pöörlemiskiirust (③) sellise harjutamise käigus.

Märkus.

- Enne otsikute külgeühendamist või äravõtmist laske seadmel ja selle otsikutel alati jahtuda.
- Seade toimib kõige tõhusamalt, kui juuksed on kätertäitga kuivatatud.
- Juukserkavade lige sikutamise vältimiseks on seade varustatud vastava kaitsefunktsiooniga. Kui juustest lähtuv surve harja pöörlemisele ületab teatud piiri, hakkab hari aeglasemalt pöörlema.

1 **(joon.A)** Valige hari, mis vastab kõige paremini teie soovitud soengule, ja lükake see koolutaja külge.
- **(joon. B)** Harja eemaldamiseks vajutage harja vabastusnuppu (②) ja tõmmake see küljest ära.
2 Kammige juuksed läbi ja jaotage need salkudeks.
3 Seadme sisselülitamiseks valige soovitud seade (④):
- **Care** : hooliv temperatuur ja tugev õhuvoog soengu kujundamiseks.
- : kõrge temperatuur ja tugev õhuvoog kiireks kuivatamiseks.
- : soe temperatuur ja õrn õhuvoog, et kaitsta niiskeid juukseid liige kuivamise eest.
- **0** : välja
↳ (Üksnes mudelil HP8664) Ioonivoo funktsioon aktiveerub seadme sisselülitamisel automaatselt. See funktsioon annab täiendavat läiget ning vähendab juuste sassiminekut.

50 mm looduslike harjastega harjaga

1 **(joon. E)** Pange hari juukseotsestesse.Vajutage pöörlemissuuna nuppu (⑤) ja rullige juuksejuurteni.
2 Hoidke harja peanaha lähedal, kuni juuksed on täiesti kuivanud.
3 **(joon. F)** Harja juustest eemaldamiseks vajutage pöörlemissuuna nuppu (⑤) vastupidises suunas.
- **(joon. H, I, J)** Lainete tegemiseks vajutage vaid pöörlemissuuna nuppu (⑤), pöörates ainult juukseotsestese soengu kujundamiseks seadet kas sisse- või väljapoole.

Sissetõmmatavate harjastega harjaga

1 **(joon. C)** Keerake nuppu (⑩) harjaste täielikult väljatõmbamiseks.
2 **(joon. K)** Keerake juukseotsad ühe korra ümber rulliku.
3 **(joon. L)** Kui juuksed on kindlalt kinnitatud, vajutage pöörlemisnuppu (⑤), et juuksed kokku kerida.
4 Hoidke harja selles asendis, kuni juuksed on täiesti kuivad.
5 **(joon. M)** Harjaste sissetõmbamiseks ja harja juustest eemaldamiseks keerake nuppu.

Soengutegemise järel:
kauakestva tulemuse saamiseks kandke juustele soengu fikseerimiseks juukselakki.

Soengu tegemise soovitused

- Harjad toimivad kõige paremini siis, kui juuksed on 80% kuivad.
- Kui teete soengut sisetõmmatavate harjastega harjaga, on soovitatav kasutada VÄIKESE KIIRUSE seaded.
- Silmapaistvama tulemuse saamiseks võtke väiksem juukselsalk.
- Juuste sassimineku vältimiseks püüdke teha lühikesi pause pöörlemisnuppude kasutamisel, et juuksed saaksid kenasti rullikule rullitud.

4 Pärast kasutamist

1 Lülitage seade välja ja tõmmake toitepistik pistikupesast.
2 Asetage see kuumuskindlale pinnale jahtuma.
3 Puhastage seadet ja selle osi niiske lapiga. Eemaldage harjalt sõrmede abil juuksekarvad ja tolm, kuid ärge kunagi kasutage puhastamisel metallesemeid.
4 Harja houstamisel kasutage alati kaitsekatet.
5 Hoiustage seade ohutus ja kuivas tolmuvabas kohas. Samuti võite selle riputusaasa (⑦) abil üles riputada.

5 Garantii ja hooldus

Kui vajate teavet, nt mõne tarviku vahetamise kohta, aga ka probleemide korral, külastage Philipsi veebisaiti www.philips.com/support või võtke ühendust oma riigi Philipsi k

Obsah je uzamčen

Dokončete, prosím, proces objednávky.

Následně budete mít přístup k celému dokumentu.

Proč je dokument uzamčen? Nahněvat Vás rozhodně nechceme. Jsou k tomu dva hlavní důvody:

1) Vytvořit a udržovat obsáhlou databázi návodů stojí nejen spoustu úsilí a času, ale i finanční prostředky. Dělali byste to Vy zadarmo? Ne*. Zakoupením této služby obdržíte úplný návod a podpoříte provoz a rozvoj našich stránek. Třeba se Vám to bude ještě někdy hodit.

   **) Možná zpočátku ano. Ale vězte, že dotovat to dlouhodobě nelze. A rozhodně na tom nezbohatneme.*

2) Pak jsou tady „roboti“, kteří se přiživují na naší práci a „vysávají“ výsledky našeho úsilí pro svůj prospěch. Tímto krokem se jim to snažíme překazit.

A pokud nemáte zájem, respektujeme to. Urgujte svého prodejce. A když neuspějete, rádi Vás uvidíme!