Original radio

TAVS700

EN Quick Start Guide	EL Οδηγός γρήγορης έναρξης
CS Průvodce pro rychlý začátek	ES Guía de inicio rápido
DA Lynguide til opstart	FI Pika-aloitusopas
DE Kurzanleitung	FR Guide de démarrage rapide

Register your product and get support at
www.philips.com/welcome

Philips and the Philips Shield Emblem are registered trademarks of Koninklijke Philips N.V. and are used under license. This product has been manufactured by and is sold under the responsibility of MMD Hong Kong Holding Limited or one of its affiliates, and MMD Hong Kong Holding Limited is the warrantor in relation to this product.

TAVS700_10_QSG_V2.0

EN

Safety

Important Safety Instructions

- Read these instructions.
- Keep these instructions.
- Heed all warnings.
- Follow all instructions.
- Do not use this apparatus near water.
- Clean only with dry cloth.
- Do not block any ventilation openings. Install in accordance with the manufacturer's instructions.
- Do not install near any heat sources such as radiators, heat registers, stoves, or other apparatus (including amplifiers) that produce heat.
- Protect the power cord from being walked on or pinched, particularly at plugs, convenience receptacles, and the point where they exit from the apparatus.
- Only use attachments/accessories specified by the manufacturer.
- Unplug this apparatus during lightning storms or when unused for long periods of time.
- Refer all servicing to qualified service personnel. Servicing is required when the apparatus has been damaged in any way, such as power-supply cord or plug is damaged, liquid has been spilled or objects have fallen into the apparatus, the apparatus has been exposed to rain or moisture, does not operate normally, or has been dropped.
- Apparatus shall not be exposed to dripping or splashing.
- Do not place any sources of danger on the apparatus (e.g. liquid filled objects, lighted candles).
- Use only power supplies listed in the user manual.
- Where the MAINS plug or an appliance coupler is used as the disconnect device, the disconnect device shall remain readily operable.

Warning

- Never remove the casing of this unit.
- Never lubricate any part of this unit.
- Place this unit on a flat, hard and stable surface.
- Never place this unit on other electrical equipment.
- Only use this unit indoors. Keep this unit away from water, moisture and liquid-filled objects.
- Keep this unit away from direct sunlight, naked flames or heat.

Notice

Hereby, MMD Hong Kong Holding Limited declares that this product is in compliance with the essential requirements and other relevant provisions of Directive 2014/53/EU. You can find the Declaration of Conformity on www.philips.com/support.

Your product is designed and manufactured with high quality materials and components, which can be recycled and reused.

When this crossed-out wheeled bin symbol is attached to a product it means that the product is covered by the European Directive 2012/19/EU.
Please inform yourself about the local separate collection system for electrical and electronic products.
Please act according to your local rules and do not dispose of your old products with your normal household waste. Correct disposal of your old product helps to prevent potential negative consequences for the environment and human health.

Your product contains batteries covered by the European Directive 2013/56/EU, which cannot be disposed with normal household waste.
Please inform yourself about the local rules on separate collection of batteries because correct disposal helps to prevent negative consequences for the environmental and human health.

Environmental information

All unnecessary packaging has been omitted. We have tried to make the packaging easy to separate into three materials: cardboard (box), polystyrene foam (buffer) and polyethylene (bags, protective foam sheet.)
Your system consists of materials which can be recycled and reused if disassembled by a specialized company. Please observe the local regulations regarding the disposal of packaging materials, exhausted batteries and old equipment.

Note

- The type plate is located on the back of the unit.

CS

Bezpečnost

Důležité bezpečnostní pokyny

- Přečtěte si tento návod.
- Dodržujte tento návod.
- Dbejte na všechna varování.
- Postupujte podle všech návodů.
- Nepoužívejte tento přístroj poblíž vody.
- Čistěte jen suchým hadříkem.
- Neucpávejte žádné větrací otvory. Instalujte v souladu s pokyny výrobce.
- Neinstalujte poblíž žádných zdrojů tepla, jako například poblíž radiátorů, vzduchového vytápění, kamen ani jiných přístrojů vytvářejících teplo (jako například zesilovačů).
- Šňůru chraňte před pošlapáním a před přiskřípnutím, zejména u zástrček, zásuvek a v bodech, kde vychází z přístroje.
- Používejte jen nástavce nebo příslušenství uvedené výrobcem.
- Za bouří s blesky a při dlouhodobém nepoužívání mějte přístroj odpojený od zásuvky.
- Servis svěřujte jedině kvalifikovanému servisnímu personálu. Servis je potřeba tehdy, když je přístroj nějak (jakkoli) poškozen, například když má poškozenou přívodní šňůru nebo zástrčku, když byl polit kapalinou nebo do něj něco zapadlo, byl vystaven dešti nebo vlhkosti, nefunguje, jak má, nebo byl upuštěn.
- Přístroj nesmí být vystaven kapající ani šplouchající vodě.
- Nepokládejte na zařízení žádné zdroje nebezpečí (jako například předměty naplněné kapalinami a zapálené svíčky).
- Používejte jen napájecí zařízení uvedená v uživatelské příručce.
- Tam, kde je jako odpojovací zařízení použita zástrčka k PŘÍPOJCE ELEKTRICKÉ ROZVODNÉ SÍTĚ nebo spojka ke spotřebiči, musí odpojovací zařízení zůstat ve stavu připraveném k okamžitému použití.

Varování

- Nikdy nesnímejte kryt tohoto přístroje.
- Nikdy nepromazávejte žádnou část tohoto přístroje.
- Přístroj umísťujte na plochý, tvrdý a stabilní povrch.
- Nikdy tento přístroj neumísťujte na jiná elektrická zařízení.
- Tento přístroj používejte jen v interiéru. Udržujte tento přístroj mimo dosah vody, vlhkosti a předmětů obsahujících vodu.
- Nevystavujte tento přístroj přímému slunci, otevřeným plamenům ani teplu.

Poznámka

Společnost MMD Hong Kong Holding Limited tímto prohlašuje, že tento produkt odpovídá základním požadavkům a jiným příslušným ustanovením Směrnice 2014/53/EU. Prohlášení o shodě můžete najít na adrese www.philips.com/support.

Váš produkt je navržen a vyroben s užitím vysoce kvalitních materiálů a součástí, které lze recyklovat a opakovaně využívat.

Jestliže je k produktu připojen tento symbol přeškrtnuté popelnice na kolečkách, znamená to, že na produkt se vztahuje Evropská směrnice 2012/19/EU.
Informujte se prosím o místním systému tříděného sběru elektrických a elektronických produktů.
Jednejte prosím v souladu s místními pravidly a své upotřebené produkty nevyhazujte do běžného domovního odpadu. Správná likvidace upotřebených produktů a akumulátorových baterií pomáhá zamezit negativním důsledkům pro životní prostředí a pro lidské zdraví.

Vaše produkty obsahují baterie na něž se vztahuje Evropská směrnice 2013/56/EU a které nelze likvidovat vyhozením do běžného domovního odpadu.
Informujte se prosím ohledně místních pravidel odděleného sběru baterií, protože správnou likvidací pomůžete zamezit negativním důsledkům pro životní prostředí a pro lidské zdraví.

Informace o životním prostředí

Veškeré zbytečné obalové materiály byly vynechány. Snažili jsme se zajistit, aby bylo lze obal snadno rozdělit na tyto tři materiály: lepenka (krabice), pěnový polystyrén (výstelka) a polyetylén (sáčky, ochranná bublinková fólie).
Váš systém se skládá z materiálů, které lze recyklovat a znovu použít, jestliže je bude demontovat specializovaná firma. Dodržujte prosím místní předpisy o likvidaci obalových materiálů, vypotřebovaných baterií a upotřebeného vybavení.

Poznámka

- Typový štítek se nachází na zadní straně přístroje.

DA

Sikkerhed

Vigtige sikkerhedsinstruktioner

- Læs disse instruktioner.
- Opbevar disse instruktioner.
- Pas på alle advarsler.
- Følg alle instruktioner.
- Anvend ikke dette apparat i nærheden af vand.
- Må kun rengøres med tør klud.
- Ventilationsåbningerne må ikke blokeres. Skal installeres i henhold til producentens instruktioner.
- Må ikke installeres i nærheden af varmekilder såsom radiatorer, varmeapparater, komfur eller andre apparater (herunder forstærkere), der skaber varme.
- Beskyt strømledningen, så der ikke trædes på den, eller så den ikke bliver klemt, særligt ved stikket, ved stikkontakten eller hvor ledningen går ud af apparatet.
- Brug kun ekstraudstyr/tilbehør, som er specificeret af producenten.
- I tilfælde af tordenvejr eller hvis apparatet ikke skal bruges i længere perioder, skal du tage ledningen ud af stikkontakten.
- Al service skal henvises til kvalificeret servicepersonale. Service er påkrævet, hvis apparatet er blevet beskadiget, som f.eks. hvis strømledningen eller stikket er blevet beskadiget, hvis der er blevet spildt væske ind i det, hvis der faldet genstande ind i apparatet, hvis apparatet er blevet udsat for regn eller fugt, hvis det ikke virker normalt eller hvis det er blevet tabt.
- Apparatet må ikke udsættes for dryp eller sprøjt.
- Anbring ikke farekilder på apparatet (f.eks. væskefyldte genstande, tændte stearinlys).
- Brug kun strømforsyninger, der er anført i brugermanualen.
- Hvis hovedstikket eller en apparatkobling bruges som frakoblingsenhed, skal frakoblingsanordningen være let tilgængelig.

Advarsel

- Fjern aldrig enhedens kabinet.
- Smør aldrig nogen af enhedens dele.
- Placer denne enhed på en plan, hård og stabil overflade.
- Placer aldrig denne enhed oven på andet elektrisk udstyr.
- Brug kun denne enhed indendørs. Hold denne enhed væk fra vand, fugt og genstande fyldt med væske.
- Hold denne enhed væk fra direkte solly, flammer eller varme.

Meddelelse

Hermed erklærer MMD Hong Kong Holding Limited, at dette udstyr er i overensstemmelse med de grundlæggende krav og øvrige relevante bestemmelser i direktiv 2014/53/EU. Du kan finde overensstemmelseserklæringen på www.philips.com/support.

Dit produkt er designet og fremstillet med materialer og komponenter i høj kvalitet, som kan genbruges og genanvendes.

Når dette symbol med den overstregede skraldespande er fastgjort et produkt, betyder det, at produktet er dækket af det europæiske direktiv 2012/19/EU.
Undersøg dit lokale sorteringssystem for elektriske og elektroniske produkter.
Overhold de lokale regler, og bortskaf ikke dine gamle produkter med det normale husholdningsaffald. Korrekt bortskaffelse af gamle produkter hjælper med at forebygge negative konsekvenser for miljøet og den menneskelige sundhed.

Dit produkt indeholder batterier, der er dækket af det europæiske direktiv 2013/56/EU, og som ikke kan bortskaffes med normalt husholdningsaffald.
Undersøg de lokale regler for separat indsamling af batterier, da korrekt bortskaffelse hjælper med at forebygge negative konsekvenser for miljøet og den menneskelige sundhed.

Miljøoplysninger

Al unødvendig emballage er udeladt. Vi har forsøgt at forenkle emballagen ved at dele den op i tre materialer: Pap (kasse), polystyrenskum (buffer) og polyethylen (poser, beskyttende skumfolie)
Dit system består af materialer, der kan genbruges, hvis det afmonteres af et specialfirma. Overhold de lokale regler angående bortskaffelse af emballage, opbrugte batterier og gammelt udstyr.

Bemærk

- Typeskiltet sidder på bagsiden af enheden.

DE

Sicherheit

Wichtige Sicherheitshinweise

- Lesen Sie diese Anleitung.
- Bewahren Sie diese Anleitung auf.
- Beachten Sie alle Warnung.
- Befolgen Sie alle Anweisungen.
- Verwenden Sie dieses Gerät nicht in der Nähe von Wasser.
- Nur mit einem trockenen Tuch reinigen.
- Blockieren Sie keine Lüftungsöffnungen. Installieren Sie das Gerät gemäß den Anweisungen des Herstellers.
- Installieren Sie es nicht in der Nähe von Wärmequellen wie Heizkörpern, Heizstrahlern, Öfen oder anderen Geräten (einschließlich Verstärkern), die Wärme erzeugen.
- Schützen Sie das Netzkabel vor dem Betreten oder Einklemmen, insbesondere an Steckern, Steckdosen und an der Stelle, an der es aus dem Gerät austritt.
- Verwenden Sie nur vom Hersteller spezifizierte Aufsätze/Zubehörteile.
- Ziehen Sie den Stecker dieses Geräts bei Gewitter oder bei längerer Nichtbenutzung.
- Wenden Sie sich bei allen Wartungsarbeiten an qualifiziertes Servicepersonal. Eine Wartung ist erforderlich, wenn das Gerät in irgendeiner Weise beschädigt wurde, z. B. wenn das Netzkabel oder der Stecker beschädigt ist, Flüssigkeit darauf verschüttet wurde oder Gegenstände in das Gerät gefallen sind, das Gerät Regen oder Feuchtigkeit ausgesetzt war, nicht normal funktioniert oder heruntergefallen ist.
- Das Gerät darf keinen Tropfen oder Spritzern ausgesetzt sein.
- Stellen Sie keine Gefahrenquellen auf das Gerät (z. B. mit Flüssigkeit gefüllte Gegenstände, brennende Kerzen).
- Verwenden Sie nur Stromversorgungstypen, die in der Bedienungsanleitung aufgeführt sind.
- Wird der Hauptstecker oder eine Gerätekupplung als Trennvorrichtung verwendet, muss die Trennvorrichtung immer leicht erreichbar sein.

Warnung

- Entfernen Sie niemals das Gehäuse dieses Gerätes.
- Schmieren Sie niemals Teile dieses Gerätes mit einem Schmiermittel.
- Stellen Sie dieses Gerät auf eine ebene, harte und stabile Unterlage.
- Stellen Sie dieses Gerät niemals auf andere elektrische Geräte.
- Verwenden Sie dieses Gerät nur im Innenbereich. Halten Sie dieses Gerät von Wasser, Feuchtigkeit und flüssigkeitsgefüllten Gegenständen fern.
- Halten Sie dieses Gerät fern von direkter Sonneneinstrahlung, offenem Feuer oder Hitze.

Hinweis

Hiermit erklärt MMD Hong Kong Holding Limited, dass dieses Produkt den grundlegenden Anforderungen und anderen relevanten Bestimmungen der Richtlinie 2014/53/EU entspricht. Die Konformitätserklärung finden Sie unter www.philips.com/support.

Ihr Produkt wird mit hochwertigen Materialien und Komponenten gefertigt, die recycelt und wiederverwendet werden können.

Wenn dieses durchgestrichene Mülltonnensymbol an einem Produkt angebracht ist, bedeutet dies, dass das Produkt unter die europäische Richtlinie 2012/19/EU fällt.
Bitte informieren Sie sich über das lokale Getrenntsammelsystem für Elektro- und Elektronikgeräte.
Bitte beachten Sie die örtlichen Vorschriften und entsorgen Sie Ihre alten Produkte nicht über den normalen Hausmüll. Die korrekte Entsorgung Ihres Altgeräts hilft, mögliche negative Folgen für die Umwelt und die menschliche Gesundheit zu vermeiden.

Ihr Produkt enthält Batterien im Sinne der europäischen Richtlinie 2013/56/EU, die nicht über den normalen Hausmüll entsorgt werden dürfen.
Bitte informieren Sie sich über die örtlichen Vorschriften zur getrennten Sammlung von Batterien, da eine ordnungsgemäße Entsorgung dazu beiträgt, negative Folgen für die Umwelt und die menschliche Gesundheit zu vermeiden.

Umweltinformationen

Auf unnötige Verpackungen wurde verzichtet. Wir haben versucht, die Verpackung einfach in drei Materialien zu trennen: Karton (Box), Polystyrolschaum (Puffer) und Polyethylen (Beutel, Schutzschaumfolie.)
Ihr Gerät besteht aus Materialien, die recycelt und wiederverwendet werden können, wenn sie von einem Fachbetrieb demontiert werden. Bitte beachten Sie die örtlichen Vorschriften zur Entsorgung von Verpackungsmaterialien, verbrauchten Batterien und Altgeräten.

Hinweis

- Das Typenschild befindet sich auf der Rückseite des Geräts.

EL

Ασφάλεια

Σημαντικές οδηγίες ασφαλείας

- Διαβάστε αυτές τις οδηγίες.
- Φυλάξτε τις οδηγίες.
- Προσέξτε όλες τις προειδοποιήσεις.
- Ακολουθήστε όλες τις οδηγίες.
- Μην χρησιμοποιείτε τη συσκευή κοντά σε νερό.
- Καθαρίστε μόνο με στεγνό πανί.
- Μην καλύπτετε τα ανοίγματα εξαερισμού. Εγκαταστήστε σύμφωνα με τις οδηγίες του κατασκευαστή.
- Μην εγκαθιστάτε κοντά σε πηγές θερμότητας όπως καλοριφέρ, θερμαντήρες, σόμπες ή άλλες συσκευές (συμπεριλαμβανομένων των ενισχυτών) που παράγουν θερμότητα.
- Προστατέψτε το καλώδιο τροφοδοσίας από κατά λάθος περπάτημα πάνω του ή λύγισμα, ιδιαίτερα στα βύσματα και στα πολύπριζα και στα σημεία όπου εξέρχονται από τη συσκευή.
- Χρησιμοποιείτε μόνο εξαρτήματα/ανταλλακτικά που προτείνονται από τον κατασκευαστή.
- Αποσυνδέστε τη συσκευή κατά τη διάρκεια καταιγίδων ή όταν δεν χρησιμοποιείται για μεγάλο χρονικό διάστημα.
- Αναθέστε το σέρβις σε εξειδικευμένο προσωπικό συντήρησης. Απαιτείται επισκευή όταν η συσκευή έχει υποστεί ζημιά με οποιονδήποτε τρόπο, όπως κατεστραμμένο καλώδιο ή φις τροφοδοσίας, στην περίπτωση που έχει χυθεί υγρό ή έχουν πέσει αντικείμενα στη συσκευή, στην περίπτωση που η συσκευή έχει εκτεθεί σε βροχή ή υγρασία, δεν λειτουργεί κανονικά, ή έχει πέσει.
- Μην εκθέτετε τη συσκευή σε σταγόνες ή πιτσιλίσματα.
- Μην τοποθετείτε επικίνδυνα αντικείμενα πάνω στη συσκευή (π.χ. αντικείμενα γεμάτα με υγρό, αναμμένα κεριά).
- Χρησιμοποιείτε μόνο τροφοδοτικά που αναφέρονται στο εγχειρίδιο χρήσης.
- Όταν χρησιμοποιείται φις ή συζευκτήρας για την αποσύνδεση της συσκευής, η αποσυνδεδεμένη συσκευή εξακολουθεί να είναι λειτουργική.

Προειδοποίηση

- Μην αφαιρείτε ποτέ το περίβλημα της μονάδας.
- Μην λιπαίνετε ποτέ κανένα μέρος αυτής της μονάδας.
- Τοποθετήστε τη μονάδα σε επίπεδη, σκληρή και σταθερή επιφάνεια.
- Μην τοποθετείτε ποτέ τη μονάδα πάνω σε άλλο ηλεκτρικό εξοπλισμό.
- Χρησιμοποιείτε τη μονάδα μόνο σε εσωτερικούς χώρους. Κρατήστε τη μονάδα μακριά από νερό, υγρασία και αντικείμενα που είναι γεμάτα με υγρά.
- Κρατήστε τη μονάδα μακριά από το άμεσο ηλιακό φως, γυμνή φλόγα ή θερμότητα.

Σημείωση

Με την παρούσα, η MMD Hong Kong Holding Limited δηλώνει ότι το προϊόν αυτό συμμορφώνεται με τις βασικές απαιτήσεις και άλλες σχετικές διατάξεις της οδηγίας 2014/53/ΕΕ. Μπορείτε να βρείτε τη δήλωση συμμόρφωσης στη διεύθυνση www.philips.com/support.

Το προϊόν σας έχει σχεδιαστεί και κατασκευαστεί με υλικά και εξαρτήματα υψηλής ποιότητας, τα οποία μπορούν να ανακυκλωθούν και να επαναχρησιμοποιηθούν.

Όταν εμφανίζεται ο διαγραμμένος κάδος με τροχούς σε ένα προϊόν, αυτό σημαίνει ότι το προϊόν καλύπτεται από την Ευρωπαϊκή Οδηγία 2012/19/ΕΕ.
Μάθετε για το τοπικό σύστημα χωριστής συλλογής ηλεκτρικών και ηλεκτρονικών προϊόντων.
Τηρήστε τους τοπικούς κανονισμούς και μην πετάτε τα παλιά σας προϊόντα με τα κανονικά οικιακά απορρίμματα. Η σωστή απόρριψη του παλαιού προϊόντος σας βοηθά στην πρόληψη πιθανών αρνητικών συνεπειών για το περιβάλλον και την ανθρώπινη υγεία.

Το προϊόν σας περιέχει μπαταρίες που καλύπτονται από την Ευρωπαϊκή Οδηγία 2013/56/ΕΕ, οι οποίες δεν μπορούν να απορριφθούν με τα κανονικά οικιακά απορρίμματα.
Ενημερωθείτε σχετικά με τους τοπικούς κανόνες για τη χωριστή συλλογή των μπαταριών, διότι η σωστή απόρριψη βοηθά στην αποτροπή των αρνητικών συνεπειών για το περιβάλλον και την ανθρώπινη υγεία.

Περιβαλλοντικές πληροφορίες

Όλες οι περιττές συσκευασίες έχουν παραλειφθεί. Προσπαθήσαμε να κάνουμε τη συσκευασία εύκολη και τη διαχωρίσαμε σε τρία υλικά: χαρτόνι (κουτί), αφρός πολυστερίνης (χαρτόνι) και πολυαιθυλένιο (σάκοι, προστατευτικό φύλλο αφρού).
Το σύστημά σας αποτελείται από υλικά που μπορούν να ανακυκλωθούν και να επαναχρησιμοποιηθούν αν αποσυναρμολογηθούν από εξειδικευμένη εταιρεία. Τηρείτε τους τοπικούς κανονισμούς σχετικά με τη διάθεση των υλικών συσκευασίας, των χρησιμοποιημένων μπαταριών και του παλαιού εξοπλισμού.

Σημείωση

- Η πινακίδα πληροφοριών βρίσκεται στο πίσω μέρος της μονάδας.

ES

Seguridad

Instrucciones importantes de seguridad

- Lea estas instrucciones.
- Conserve estas instrucciones.
- Obedezca todas las advertencias.
- Siga todas las instrucciones.
- No utilice este aparato cerca del agua.
- Limpie el aparato solo con un paño seco.
- No bloquee ninguna abertura de ventilación. Instale el aparato conforme a las instrucciones del fabricante.
- No instale el aparato cerca de ninguna fuente de calor, como radiadores, registros de calefacción, estufas ni otros aparatos (incluidos los amplificadores) que generen calor.
- Proteja el cable de alimentación para evitar que alguien lo pise o que se pellizque, especialmente en los enchufes, extensiones y el punto por donde sale del aparato.
- Utilice solo complementos o accesorios especificados por el fabricante.
- Desenchufe el aparato durante tormentas eléctricas o si no se va a utilizar durante mucho tiempo.
- Deje todas las operaciones de mantenimiento o reparación en manos de personal de servicio cualificado. El aparato requiere reparación si se daña de cualquier modo, como si se daña el cable de alimentación, se salpica con algún líquido o le ha caído algún objeto dentro, si ha estado expuesto a la lluvia o la humedad, no funciona correctamente o ha sufrido una caída.
- El aparato no debe estar expuesto a salpicaduras ni goteos.
- No coloque ninguna fuente de peligro encima del aparato (por ejemplo, recipientes con líquidos o velas encendidas).
- Utilice solo las fuentes de alimentación enumeradas en el manual del usuario.
- Si se utiliza el enchufe a la red eléctrica o un conector para aparatos como dispositivo de desconexión, este dispositivo debe permanecer siempre fácilmente accesible.

Advertencia

- No quite nunca la carcasa de la unidad.
- No lubrique nunca ninguna pieza de esta unidad.
- Coloque esta unidad en una superficie plana, dura y estable.
- No coloque nunca esta unidad encima de otro equipo eléctrico.
- Utilice esta unidad en interiores solamente. Mantenga la unidad alejada del agua, la humedad y cualquier recipiente con líquidos.
- Mantenga la unidad alejada de la luz directa del sol, llamas descubiertas o calor.

Aviso

Por la presente, MMD Hong Kong Holding Limited declara que este producto cumple los requisitos esenciales y otras disposiciones relevantes de la Directiva 2014/53/UE. Puede consultar la Declaración de conformidad en www.philips.com/support.

El producto está diseñado y fabricado con materiales y componentes de alta calidad que se pueden reciclar y reutilizar.

Cuando se incluye este símbolo de una papelera con ruedas tachada en un producto, significa que el producto está cubierto por la Directiva Europea 2012/19/UE.
Infórmese sobre el sistema de recogida selectiva local relativo a los productos eléctricos y electrónicos.
Actúe conforme a las normas locales y no deseche sus productos antiguos como residuos domésticos corrientes sin clasificar. La eliminación correcta de sus productos antiguos ayuda a prevenir posibles consecuencias negativas sobre el medio ambiente y la salud humana.

Su producto contiene baterías cubiertas por la Directiva Europea 2013/56/UE, que no se pueden eliminar con los residuos domésticos corrientes sin clasificar.
Infórmese sobre las normas locales sobre la recogida selectiva de baterías, ya que la eliminación correcta ayuda a evitar posibles consecuencias negativas para el medio ambiente y la salud humana.

Información ambiental

Se ha prescindido de todo el material de embalaje innecesario. Hemos tratado de hacer envases fáciles de separar en tres materiales: cartón (caja), espuma de poliestireno (amortiguación) y polietileno (bolsas, hojas de espuma protectoras).
Su sistema está hecho con materiales que se pueden reciclar y reutilizar si se desensamblan en un centro especializado. Siga las normas locales relativas a la eliminación de materiales de embalaje, baterías agotadas y equipos antiguos.

Nota

- La placa de características se encuentra en la parte posterior de la unidad.

FI

Turvallisuus

Tärkeitä turvaohjeita

- Lue nämä ohjeet.
- Säilytä nämä ohjeet.
- Noudata kaikkia varoituksia.
- Noudata kaikkia ohjeita.
- Älä käytä tätä laitetta veden lähellä.
- Puhdista vain kuivalla liinalla.
- Älä tuki tuuletusaukkoja. Asenna valmistajan ohjeiden mukaisesti.
- Älä asenna minkään lämmönlähteen kuten lämpöpatterien, lämpöinstrumenttien, uunien tai muiden lämpöä tuottavien laitteiden (vahvistimet mukaan lukien) lähelle.
- Suojaa virtajohtoa niiden yli kävelyltä tai puristumiselta, erityisesti pistokkeiden, sovituskohtien ja sen kohdan osalta, jossa ne tulevat ulos laitteesta.
- Käytä vain sellaisia lisälaitteita/lisävarusteita, jotka ovat valmistajan määrittämiä.
- Irrota tämä laite pistorasiasta ukkosmyrskyjen ajaksi, tai kun sitä ei tulla käyttämään pitempään aikaan.
- Anna kaikki huoltotyöt pätevän huoltohenkilöstön suoritettavaksi. Huoltoa vaaditaan kun laite on millään tavalla vioittunut, kuten esim. kun virtalähteen johto tai pistoke on vahingoittunut, laitteeseen on kaatunut nestettä tai esineitä on pudonnut laitteen sisään, laite on altistunut sateelle tai kosteudelle, se ei toimi normaalisti, tai se on pudonnut.
- Laitetta ei saa altistaa kosteudelle tai roiskeille.
- Älä aseta laitteen läheisyyteen mitään vaaraa aiheuttavia esineitä (esim. nestettä sisältäviä esineitä tai palavia kynttilöitä).
- Käytä vain käyttöoppaassa mainittuja virtalähteitä.
- Kun laitteen irrottamiseen verkosta käytetään verkkovirtapistoketta, verkkovirrasta irrottamisen täytyy aina olla helposti tehtävissä.

Varoitus

- Älä koskaan poista tämän laitteen kuorta.
- Älä koskaan voitele mitään tämän laitteen komponenttia.
- Sijoita laite tasaiselle, kovalle ja vakaalle alustalle.
- Älä koskaan aseta tätä laitetta muiden sähkölaitteiden päälle.
- Käytä tätä laitetta vain sisätiloissa. Säilytä laitetta etäällä vedestä, kosteudesta tai nestettä sisältävistä esineistä.
- Pidä tämä laite poissa suorasta auringonvalosta, avotulesta ja lämmöstä.

Huomautus

MMD Hong Kong Holding Limited vakuuttaa täten, että tämä tuote on eurooppalaisen direktiivin 2014/53/EU olennaisten vaatimusten ja muiden asiaankuuluvien säännösten mukainen. Vaatimustenmukaisuusvakuutus on saatavana osoitteessa www.philips.com/support.

Tuotteen suunnittelussa ja valmistuksessa on käytetty korkealaatuisia materiaaleja ja osia, jotka voidaan kierrättää ja käyttää uudelleen.

Kun tämä rastitettu jäteastiasymboli esitetään tuotteen yhteydessä, tuote kuuluu Euroopan neuvoston ja parlamentin direktiivin 2012/19/EU soveltamisalaan.
Tutustu paikalliseen sähkö- ja elektroniikkalaitteiden keräysjärjestelmään.
Toimi paikallisten säädösten mukaan, äläkä hävitä vanhoja tuotteita kotitalousjätteen mukana. Vanhojen tuotteiden asianmukainen hävittäminen auttaa ehkäisemään ympäristölle ja ihmisten terveydelle mahdollisesti koituvia haittavaikutuksia.

Tuote sisältää akkuja tai paristoja, jotka kuuluvat Euroopan neuvoston ja parlamentin direktiivin 2013/56/EU soveltamisalaan, eikä niitä saa hävittää kotitalousjätteen mukana.
Tutustu paikalliseen akkujen ja paristojen keräysjärjestelmään, sillä asianmukainen hävittäminen auttaa ehkäisemään ympäristölle ja ihmisten terveydelle mahdollisesti koituvia haittavaikutuksia.

Ympäristötiedot

Kaikki tarpeeton pakkausmateriaali on jätetty pois. Olemme pyrkineet tekemään pakkauksesta helposti kolmeen eri materiaaliin lajiteltavan: pahvi (laatikko), polystyreenivaahto (pehmuste) ja polyeteeni (pussit, suojakalvot).
Järjestelmäsi koostuu materiaaleista, jotka voidaan kierrättää ja käyttää uudelleen, jos alalle erikoistunut yritys purkaa sen. Huomioi paikalliset määräykset pakkausmateriaalien, tyhjentyneiden akkujen tai paristojen sekä käytettyjen laitteiden hävittämisestä.

Huomaa

- Tyyppikilpi sijaitsee yksikön takaosassa.

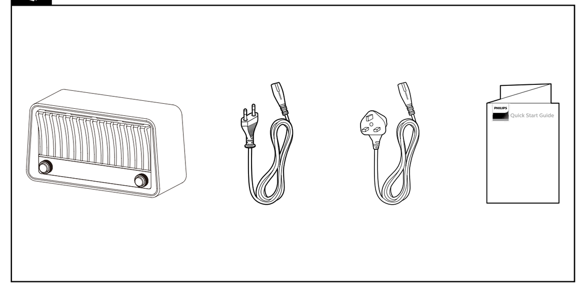

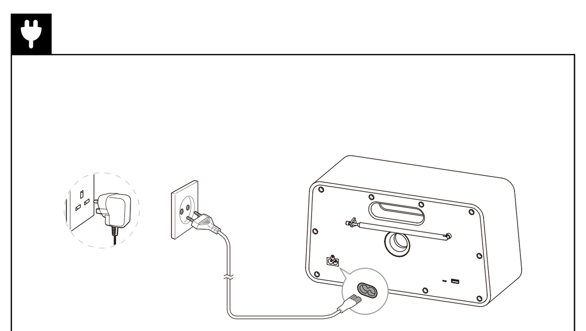

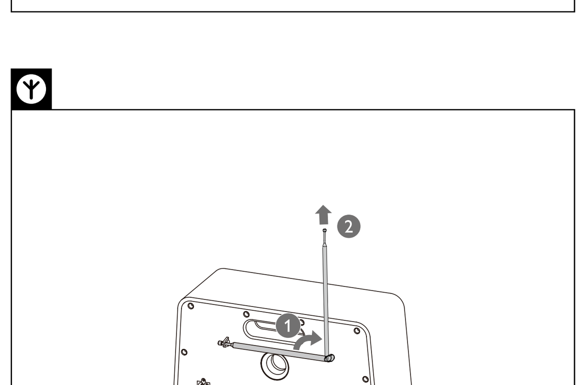

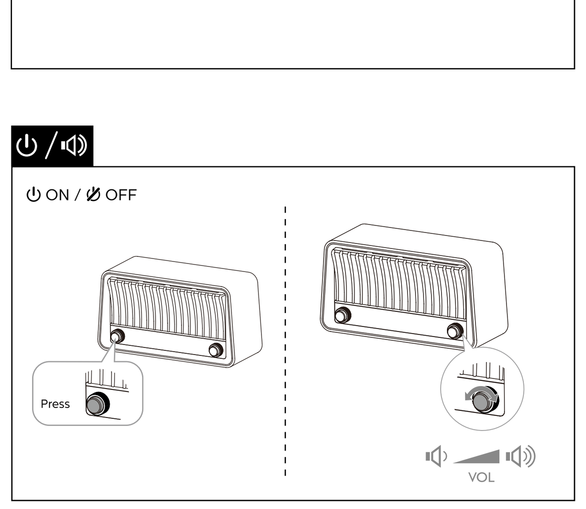

FR

Sécurité

Consignes de sécurité importantes

- Lisez ces instructions.
- Conservez ces instructions.
- Faites attention à tous les avertissements.
- Suivez toutes les instructions.
- N'utilisez pas cet appareil près de l'eau.
- Nettoyez seulement avec un chiffon sec.
- Ne bouchez aucune ouverture de ventilation. Installez conformément aux instructions du fabricant.
- Ne l'installez pas à proximité d'une source de chaleur telle que des radiateurs, des bouches de chaleur, des fourneaux ou d'autres appareils (y compris un amplificateur) qui produisent de la chaleur.
- Évitez de marcher sur le cordon secteur ou de le pincer, en particulier au niveau des fiches, des prises de courant et à son point de sortie de l'appareil.
- Utilisez seulement des compléments/accessoires spécifiés par le constructeur.
- Débranchez cet appareil pendant les orages ou s'il est inutilisé pendant de longues périodes.
- Toutes les réparations doivent être effectuées par un personnel qualifié. Une révision est nécessaire si l'appareil a été endommagé d'une façon quelconque, si le cordon ou la fiche d'alimentation sont endommagés, si du liquide a été renversé sur l'appareil ou si des objets sont tombés dedans, si l'appareil a été exposé à la pluie ou à l'humidité, s'il ne fonctionne pas normalement ou s'il est tombé.
- L'appareil ne doit pas être exposé à un égouttement ou à des éclaboussures.
- Ne placez aucune source de danger sur l'appareil (par exemple des objets remplis de liquides des bougies allumées).
- Utilisez uniquement les alimentations électrique listées dans le mode d'emploi.
- Si la prise secteur ou une prise multiple sert de dispositif de déconnexion de l'appareil, celle-ci doit rester aisément accessible.

Avertissement

- Ne pas retirer le boîtier de cette unité.
- Ne jamais lubrifier aucune pièce de cette unité.
- Placer cet appareil sur une surface plane, solide et stable.
- Ne jamais placer cette unité sur un autre équipement électrique.
- N'utiliser cette unité qu'en intérieur. Garder cette unité éloignée de l'eau, de l'humidité et des récipients contenant des liquides.
- Garder cette unité éloignée de la lumière directe du soleil, des flammes nues et de la chaleur.

Avis

Par le présent document, MMD Hong Kong Holding Limited déclare que ce produit est conforme aux exigences essentielles et aux autres dispositions applicables de la Directive 2014/53/UE. Vous pouvez trouver la déclaration de conformité sur www.philips.com/support.

Votre produit est conçu et fabriqué avec des matériaux et des composants de qualité supérieure qui peuvent être recyclés ou réutilisés.

Lorsque ce symbole de poubelle à roue barrée est joint à un produit, il signifie que le produit est couvert par la Directive européenne 2012/19/UE.
Veuillez vous renseigner sur le système de collecte séparé local des produits électriques et électroniques.
Veuillez agir conformément à votre réglementation locale et n'éliminez pas vos anciens produits avec vos déchets ménagers courants. Une mise au rebut correcte de vos anciens produits contribue à éviter des conséquences négatives pour l'environnement et la santé humaine.

Votre produit contient des batteries couvertes par la Directive européenne 2013/56/UE, il ne peut pas être jeté avec les déchets ménagers courants.
Veuillez vous renseigner sur votre réglementation locale relative à la collecte séparée des batteries car une mise au rebut correcte contribue à éviter des conséquences négatives pour l'environnemental et la santé humaine.

Contraintes d'environnement

Tout l'emballage inutile a été supprimé. Nous avons essayé de rendre l'emballage facile à séparer en trois matériaux : carton (boîte), mousse de polystyrène (tampon) et polyéthylène (sacs, feuille de mousse de protection.)
Votre système contient des matériaux qui peuvent être recyclés et réutilisés s'il est démonté par une société spécialisée. Veuillez respecter les réglementations locales relatives à la mise au rebut des matériaux d'emballage, batteries usagées et anciens équipements.

Remarque

- La plaque signalétique est au dos de l'appareil.

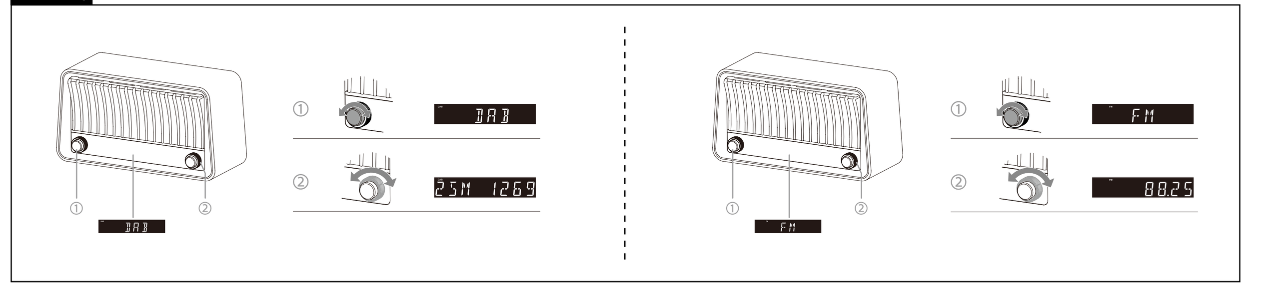

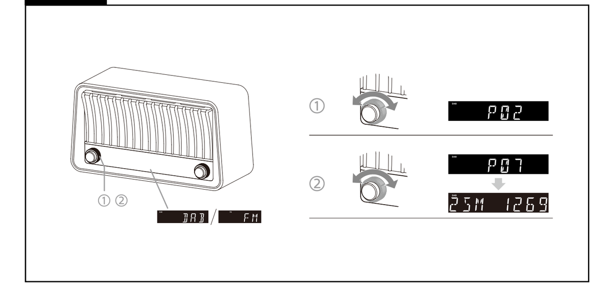

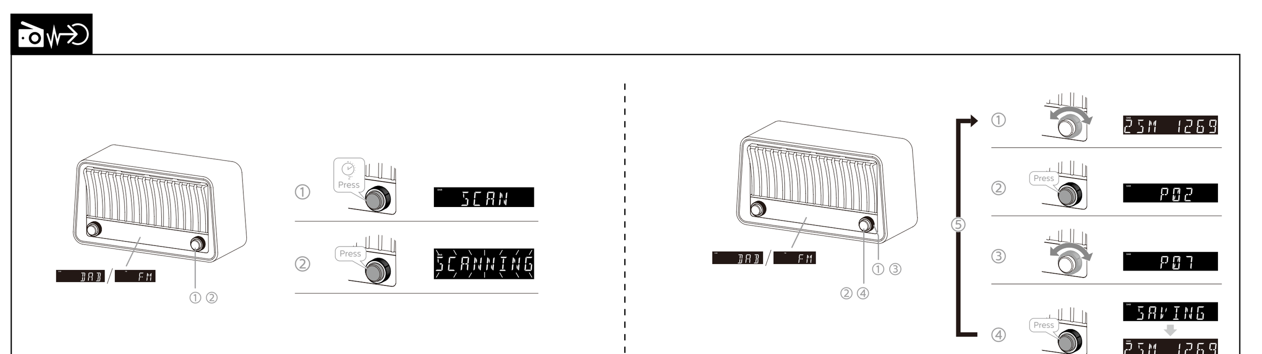

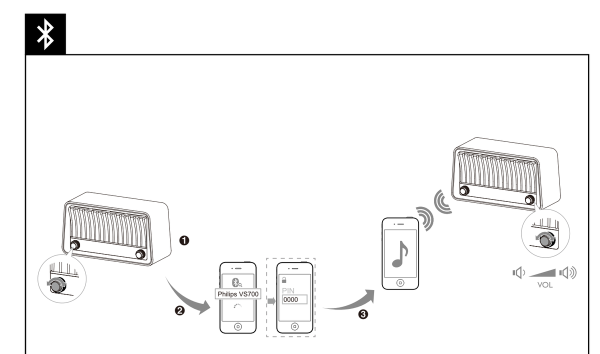

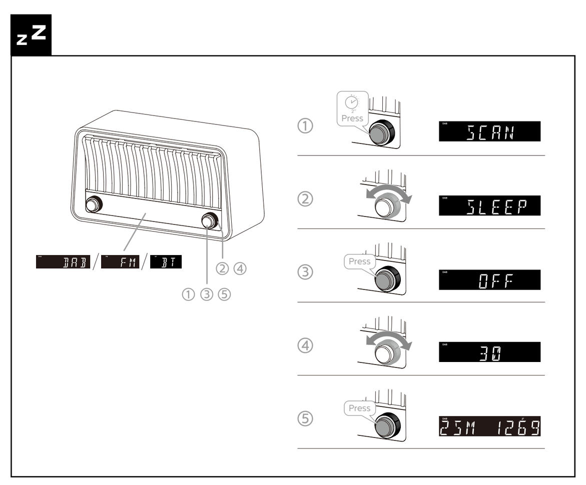

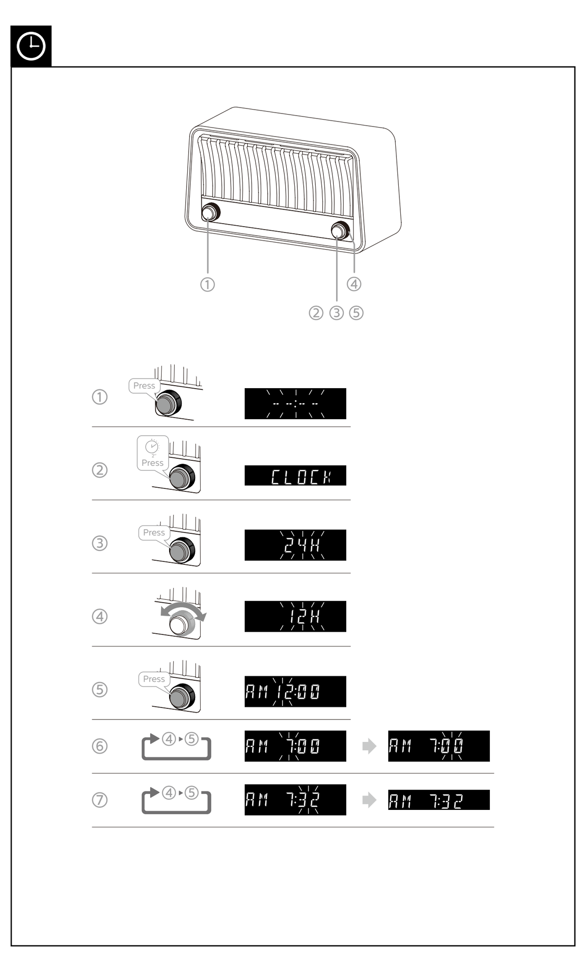

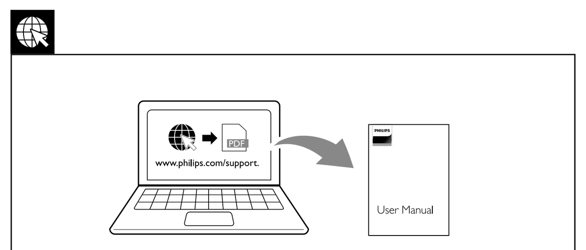

EN To download the full user manual, visit www.philips.com/support.

CS Chcete-li si stáhnout kompletní uživatelskou příručku, navštivte adresu www.philips.com/support.

DA Besøg www.philips.com/support for at downloade hele brugervejledningen.

DE Besuchen Sie zum Herunterladen der vollständigen Bedienungsanleitung www.philips.com/support.

EL Για να κατεβάσετε το πλήρες εγχειρίδιο χρήσης, μεταβείτε στη διεύθυνση www.philips.com/support.

ES Para descargar el manual de usuario completo, visite www.philips.com/support.

FI Täydellisen käyttöoppaan voit ladata osoitteesta www.philips.com/support.

FR Pour télécharger le mode d'emploi complet, visitez www.philips.com/support.

EN General information

Power requirementy	100-240V~50/60Hz
Power consumption	22W
Dimensions (W x H x D)	335 x 185 x 148 mm
Weight (Main Unit)	2.52 kg
Tuner	
Tuning Range	FM: 87.5 - 108 MHz
DAB	
Frequency Range	Band III (174 - 240 MHz)
Amplifier	
Output Power	10W x 2
Frequency Response	100 - 20000 Hz
Signal to Noise Ratio	> 70 dB
Speakers	
Speaker Impedance	4 Ω
Speaker Maximum Input Power	10W
Speaker Driver	3 inch full range
Bluetooth	
Bluetooth version	5.0
Frequency range	2402 - 2480 MHz
Maximum power transmitted	5dBm
Maximum communication range	approx. 10m
Compatible Bluetooth profiles	A2DP

Note: Design and specifications are subject to change without prior notice.

CS Obecné informace

Požadavky na napájecí proud	100-240 V, stř., 50/60 Hz
Příkon	22 W
Rozměry (Š x V x H)	335 x 185 x 148 mm
Hmotnost (hlavní jednotka)	2,52 kg
Ladič	
Ladicí rozsah	FM: 87,5 - 108 MHz
DAB	
Frekvenční rozsah	Pásmo III (174 - 240 MHz)
Zesilovač	
Výstupní výkon	10 W x 2
Frekvenční odezva	100 - 20000 Hz
Poměr signál/šum	> 70 dB
Reproduktory	
Impedance reproduktoru	4 Ω
Maximální vstupní výkon reproduktoru	10 W
Ovladač reproduktoru	kompletní rozsah 3 palce
Bluetooth	
Verze Bluetooth	5.0
Frekvenční rozsah	2402 - 2480 MHz
Maximální přenášený výkon	5 dBm
Maximální dosah komunikace	přibližně. 10 m
Kompatibilní profily Bluetooth	A2DP

Poznámka: Návrh a specifikace se mohou kdykoli bez upozornění změnit.

DA Generelle oplysninger

Strømkrav	100-240 V~50/60 Hz
Strømforbrug	22 W
Dimensioner (B x H x D)	335 x 185 x 148 mm
Vægt (hovedenhed)	2,52 kg
Tuner	
Tuningsområde	FM: 87,5 - 108 MHz
DIGITAL AUDIO BROADCASTING	
Frekvensområde	Band III (174 - 240 MHz)
Forstærker	
Udgangseffekt	10W x 2
Frekvensrespons	100 - 20000 Hz
Signal til støj-forhold	> 70 dB
Højttalere	
Højttalerimpedans	4 Ω
Maksimal indgangseffekt for højttaler	10 W
Højttaler	7,62 cm fuldt spektrum
Bluetooth	
Bluetooth-version	5.0
Frekvensområde	2402 - 2480 MHz
Maksimal overført effekt	5 dBm
Maksimal kommunikationsområde	ca. 10 m
Kompatible Bluetooth-profiler	A2DP

Bemærk: Design og specifikationer kan ændres uden varsel.

DE Allgemeine Informationen

Stromversorgung	100-240 V~50/60 Hz
Stromverbrauch	22 W
Abmessungen (B x H x T)	335 x 185 x 148 mm
Gewicht (Haupteinheit)	2,52 kg
Tuner	
Frequenzbereich	UKW: 87,5 – 108 MHz
DAB	
Frequenzbereich	Band III (174 – 240 MHz)
Verstärker	
Ausgangsleistung	10 W x 2
Frequenzgang	100–20.000 Hz
Rauschabstand	> 70 dB
Lautsprecher	
Lautsprecherimpedanz	4 Ω
Max. Lautsprechereingangsleistung	10 W
Lautsprechertreiber	3 Zoll, Vollbereich
Bluetooth	
Bluetooth-Version	5.0
Frequenzbereich	2402–2480 MHz
Maximale übertragene Leistung	5 dBm
Maximale Kommunikationsreichweite	ca. 10 m
Kompatible Bluetooth-Profile	A2DP

Hinweis: Design und Spezifikationen können ohne vorherige Ankündigung geändert werden.

EL Γενικές πληροφορίες

Απαιτήσεις ισχύος	100-240V~50/60Hz
Κατανάλωση ενέργειας	22W
Διαστάσεις (Π x Υ x Β)	335 x 185 x 148 mm
Βάρος (Κεντρική μονάδα)	2,52 kg
Ράδιο	
Μπάντα συντονισμού	FM: 87,5 - 108 MHz
DAB	
Εύρος συχνότητας	Μπάντα III (174 - 240 MHz)
Ενισχυτής	
Ισχύς εξόδου	10W x 2
Συχνότητα απόκρισης	100 - 20000 Hz
Αναλογία σήματος προς θόρυβο	> 70 dB
Ηχεία	
Αντίσταση ηχείου	4 Ω
Μέγιστη ισχύς εισόδου ηχείου	10 W
Οδηγός ηχείου	3 ίντσες πλήρους εύρους
Bluetooth	
Έκδοση Bluetooth	5.0
Εύρος συχνότητας	2402 - 2480 MHz
Μέγιστη ισχύς μετάδοσης	5 dBm
Μέγιστη εμβέλεια επικοινωνίας	περίπου 10 μέτρα
Συμβατά προφίλ Bluetooth	A2DP

Σημείωση: Τα σχέδια και οι προδιαγραφές υπόκεινται σε αλλαγές χωρίς προειδοποίηση.

ES Información general

Necesidades de alimentación	100 - 240 V~50/60 Hz
Consumo de energía	22 W
Dimensiones (An. x Al. x Prof.)	335 x 185 x 148 mm
Peso (unidad principal)	2,52 kg
Sintonizador	
Intervalo de sintonización	FM: 87,5 - 108 MHz
DAB	
Intervalo de frecuencias	Banda III (174 - 240 MHz)
Amplificador	
Potencia de salida	10 W x 2
Respuesta en frecuencias	100 - 20.000 Hz
Relación señal-ruido	> 70 dB
Altavoces	
Impedancia de los altavoces	4 Ω
Potencia máxima de entrada de los altavoces	10 W
Accionamiento de los altavoces	Gama completa de 3"
Bluetooth	
Versión de Bluetooth	5.0
Intervalo de frecuencias	2402 - 2480 MHz
Potencia máxima transmitida	5 dBm
Alcance máximo de comunicación	10 m aproximadamente
Perfiles de Bluetooth compatibles	A2DP

Nota: el diseño y las especificaciones están sujetos a cambios sin aviso previo.

FI Yleistiedot

Verkkojännite	100–240 V~50/60 Hz
Tehonkulutus	22 W
Mitat (L x K x S)	335 x 185 x 148 mm
Paino (pääyksikkö)	2,52 kg
Viritin	
FM-viritysalue	87,5–108 MHz
DAB	
Taajuusalue	Kaista III (174–240 MHz)
Vahvistin	
Lähtöteho	10 W x 2
Taajuusvaste	100–20000 Hz
Signaali-kohinasuhde	>70 dB
Kaiuttimet	
Kaiuttimen impedanssi	4Ω
Kaiuttimen maksimisyöttöteho	10 W
Kaiutinelementti	3 tuuman laaja-alainen
Bluetooth	
Bluetooth-versio	5.0
Taajuusalue	2402–2480 MHz
Enimmäislähetysteho	5 dBm
Tietoliikenteen enimmäisetäisyys	n. 10 m
Yhteensopivat Bluetooth-profiilit	A2DP

Huomaa: Muotoilua ja teknisiä tietoja voidaan muuttaa ilman erillistä ilmoitusta.

FR Informations générales

Spécifications électriques	100-240 V~50/60 Hz
Consommation électrique	22 W
Dimensions (L x H x P)	335 x 185 x 148 mm
Poids (unité principale)	2,52 kg
Tuner	
Plage d'accord	FM : 87,5 - 108 MHz
DAB	
Plage de fréquences	Bande III (174 - 240 MHz)
Amplificateur	
Puissance de sortie	2 x 10 W
Réponse en fréquence	100 - 20 000 Hz
Rapport signal sur bruit	> 70 dB
Haut-parleurs	
Impédance des haut-parleurs	4 Ω
Puissance d'entrée maximale du haut-parleur	10 W
Haut-parleur	76,2 mm (3") pleine gamme
Bluetooth	
Version du Bluetooth	5.0
Plage de fréquences	2402 - 2480 MHz
Puissance maximale de l'émetteur	5 dBm
Plage de communications maximale	environ 10 m
Profils Bluetooth compatibles	A2DP

Remarque: Le design et les caractéristiques techniques peuvent faire l'objet de modifications sans préavis.

PHILIPS

Original radio

TAVS700

HU Gyors kezdési útmutató
IT Guida di avvio rapido
KK Қысқаша бастау нұсқаулығы
NL Snelstartgids
NO Hurtigstartveiledning
PL Skrócona instrukcja obsługi
PT Guia de início rápido
RU Краткое руководство

Register your product and get support at
www.philips.com/welcome

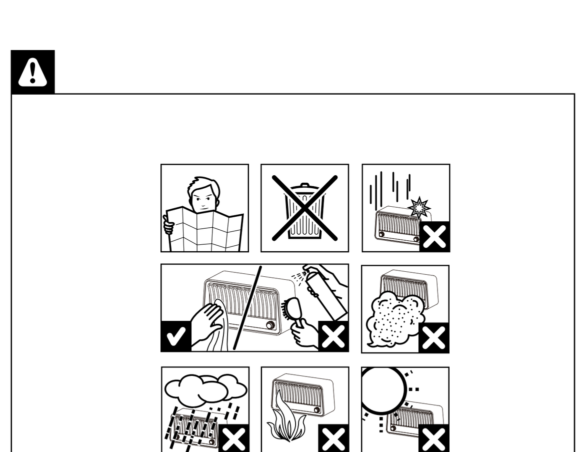

Philips and the Philips Shield Emblem are registered trademarks of Koninklijke Philips N.V. and are used under license.
This product has been manufactured by and is sold under the responsibility of MMD Hong Kong Holding Limited or one of its affiliates, and MMD Hong Kong Holding Limited is the warrantor in relation to this product.

TAVS700_10_QSG_V2.0

IT

Sicurezza

Importanti istruzioni per la sicurezza

- Leggere queste istruzioni.
- Conservare queste istruzioni.
- Rispettare tutte le avvertenze.
- Seguire tutte le istruzioni.
- Non utilizzare questo dispositivo vicino all'acqua.
- Pulire solo con un panno asciutto.
- Non ostruire alcuna apertura per la ventilazione. Installare secondo le istruzioni del produttore.
- Non installare vicino a fonti di calore come radiatori, regolatori di calore, stufe o altri apparecchi (inclusi gli amplificatori) che producono calore.
- Evitare che il cavo di alimentazione venga calpestato o schiacciato, in particolare vicino alle prese e nel punto in cui esce dall'apparecchio.
- Utilizzare solo collegamenti/accessori specificati dal produttore.
- Scollegare l'apparecchio durante i temporali o se non viene utilizzato per lunghi periodi di tempo.
- Per l'assistenza rivolgersi a personale qualificato. L'assistenza è richiesta quando l'apparecchio è stato danneggiato in qualsiasi modo, come nel caso di danneggiamento del cavo di alimentazione o della spina, di rovesciamento di liquidi o nel caso degli oggetti siano caduti all'interno, o l'apparecchio sia stato esposto a pioggia o umidità, non funzioni normalmente o sia stato fatto cadere.
- Non esporre il dispositivo a gocce o schizzi.
- Non posizionare sul dispositivo oggetti potenzialmente pericolosi (ad esempio, oggetti pieni di liquido, candele accese).
- Utilizzare solo alimentatori indicati nel manuale di istruzioni.
- La spina dell'alimentazione o dell'accoppiatore deve essere raggiungibile facilmente e rapidamente se è utilizzata come dispositivo di spegnimento.

Avviso

- Non rimuovere mai il rivestimento di questo prodotto.
- Non lubrificare mai alcuna parte di questo prodotto.
- Collocare il prodotto su una superficie piana e stabile.
- Non posizionare mai questo prodotto su altre apparecchiature elettriche.
- Utilizzare questo prodotto solo al coperto. Tenere il prodotto lontano da acqua, umidità e oggetti riempiti di liquidi.
- Tenere il prodotto al riparo dalla luce diretta del sole, fiamme vive o fonti di calore.

Avviso

La qui presente, MMD Hong Kong Holding Limited dichiara che questo prodotto è conforme ai requisiti essenziali ed alle altre disposizioni pertinenti della direttiva 2014/53/UE. La Dichiarazione di conformità è presente sul sito www.philips.com/support.

Questo prodotto è progettato e realizzato con materiali e componenti di alta qualità, che possono essere riciclati e riutilizzati.

Quando questo simbolo del bidone della spazzatura barrato con una croce è apposto su un prodotto, significa che il prodotto è coperto dalla Direttiva Europea 2012/19/UE.
Informarsi sul sistema di raccolta differenziata in vigore per i prodotti elettrici ed elettronici.
Si prega di agire secondo le norme locali e di non smaltire i vecchi prodotti insieme ai normali rifiuti domestici. Il corretto smaltimento del vecchio prodotto aiuta a prevenire le potenziali conseguenze negative per l'ambiente e possibili danni alla salute umana.

Il prodotto contiene batterie soggette alla Direttiva Europea 2013/56/UE e non possono quindi essere gettate insieme ai normali rifiuti domestici.
Vi preghiamo di informarvi sulle norme locali relative alla raccolta differenziata delle batterie, in quanto uno smaltimento corretto aiuta a prevenire conseguenze negative per l'ambiente e la salute umana.

Informazioni per il rispetto ambientale

L'uso di qualsiasi imballo nonnecessario è stato evitato. Si è cercato di semplificare la raccolta differenziata, usando per l'imballaggio tre materiali: cartone (scatola), polistirene espanso (materiale diseparazione) e polietilene (sacchetti, schiuma protettiva).
Il sistema è composto da materiali che possono essere riciclati e riutilizzati purché il disassemblaggio venga effettuato da aziende specializzate. Attenersi alle norme locali in materia di riciclaggio di materiali per l'imballaggio, batterie usate e apparecchiature obsolete.

Nota

- La targhetta del modello è situata sul fondo dell'unità.

NL

Veiligheid

Belangrijke veiligheidsinstructies

- Lees deze instructies.
- Bewaar deze instructies.
- Neem alle waarschuwingen in acht.
- Volg alle instructies op.
- Gebruik dit apparaat niet in de buurt van water.
- Alleen reinigen met een droge doek.
- Blokkeer geen ventilatieopeningen. Installeer volgens de instructies van de fabrikant.
- Niet installeren in de buurt van warmtebronnen zoals radiatoren, warmteroosters, kachels of andere apparaten (inclusief versterkers) die warmte produceren.
- Voorkom dat over het netsnoer worden gelopen of dat het bekneld raakt, met name bij stekkers, stopcontacten en waar het snoer uit het apparaat komt.
- Gebruik alleen hulpstukken / accessoires die zijn gespecificeerd door de fabrikant.
- Koppel dit apparaat los tijdens onweer of wanneer het lange tijd niet wordt gebruikt.
- Laat al het onderhoud over aan gekwalificeerd onderhoudspersoneel. Onderhoud is vereist wanneer het apparaat op enigerlei wijze is beschadigd, zoals het netsnoer of de stekker, als er vloeistof is gemorst of er voorwerpen in het apparaat zijn gevallen, het apparaat is blootgesteld aan regen of vocht, niet niet normaal werkt, of is gevallen.
- Het apparaat mag niet worden blootgesteld aan druppelende of spattende vloeistoffen.
- Plaats geen voorwerpen op het apparaat (bijv. vazen met water of brandende kaarsen).
- Gebruik alleen de voeding die in de gebruikershandleiding worden vermeld.
- Wanneer de hoofdstekker of een apparaatkoppeling wordt gebruikt als ontkoppelapparaat, moet het ontkoppelapparaat gemakkelijk bedienbaar blijven.

Waarschuwing

- Verwijder nooit de behuizing van dit apparaat.
- Smeer nooit enig onderdeel van dit apparaat.
- Plaats dit apparaat op een vlakke, harde en stabiele ondergrond.
- Plaats dit apparaat nooit op andere elektrische apparatuur.
- Gebruik dit apparaat alleen binnenshuis. Houd dit apparaat uit de buurt van water, vocht en met vloeistof gevulde voorwerpen.
- Houd dit apparaat uit de buurt van direct zonlicht, open vuur of hitte.

Mededeling

Hierbij verklaart MMD Hong Kong Holding Limited dat dit product voldoet aan de essentiële vereisten en andere relevante bepalingen van Richtlijn 2014/53/EU. De conformiteitsverklaring is te vinden op www.philips.com/support.

Uw product is ontworpen en vervaardigd met hoogwaardige materialen en componenten, die kunnen worden gerecycled en opnieuw kunnen worden gebruikt.

Wanneer dit symbool met een doorgekruiste afvalcontainer op een product is aangebracht, betekent dit dat het product valt onder de Europese Richtlijn 2012/19/EU.
Informeer uzelf over het plaatselijke systeem voor gescheiden inzameling van elektrische en elektronische producten.
Handel volgens de plaatselijke regels en gooi uw oude producten niet weg met het gewone huishoudelijk afval. Correcte verwijdering van uw oude product helpt mogelijke negatieve gevolgen voor het milieu en de volksgezondheid te voorkomen.

Uw product bevat batterijen die onder de Europese Richtlijn 2013/56/EU vallen en die niet met het normale huisvuil mogen worden weggegooid.
Informeer uzelf over de plaatselijke regels voor het gescheiden inzamelen van batterijen, omdat een correcte verwijdering helpt schadelijke gevolgen voor het milieu en de menselijke gezondheid te voorkomen.

Milieu-informatie

Alle onnodige verpakkingen zijn weggelaten. Wij hebben geprobeerd de verpakking gemakkelijk in drie materialen te scheiden: karton (doos), polystyreenschuim (buffer) en polyethyleen (zakken, beschermend schuimvel.)
Het systeem bestaat uit materialen die kunnen worden gerecycled en opnieuw kunnen worden gebruikt als ze door een gespecialiseerd bedrijf worden verwerkt. Houd u aan de plaatselijke voorschriften met betrekking tot de verwijdering van verpakkingsmateriaal, lege batterijen en oude apparatuur.

Opmerking

- Het typeplaatje bevindt zich aan de achterkant van het apparaat.

PL

Bezpieczeństwo

Ważne instrukcje dotyczące bezpieczeństwa

- Należy przeczytać tę instrukcję.
- Należy zachować tę instrukcję.
- Należy przestrzegać wszystkich ostrzeżeń.
- Postępować zgodnie z instrukcjami.
- Nie używać urządzenia w pobliżu wody.
- Czyścić tylko suchą ściereczką.
- Nie blokować żadnych otworów instalacyjnych. Zainstalować zgodnie z instrukcjami producenta.
- Nie instalować w pobliżu źródeł ciepła, takich jak kaloryfery, grzejniki, piecyki lub inne urządzenia (w tym wzmacniacze), które wytwarzają ciepło.
- Chronić kabel zasilający przed nadepnięciem lub przytrzaśnięciem, zwłaszcza przy wtyczkach, gniazdach oraz miejscu, w którym kabel wychodzi z urządzenia.
- Używać tylko dodatków/akcesoriów określonych przez producenta.
- Odłączyć urządzenie od zasilania podczas burzy albo kiedy nie jest używane przez dłuższy czas.
- Wszystkie naprawy powinien wykonywać wyłącznie wykwalifikowany personel. Naprawa jest konieczna, kiedy urządzenie zostanie uszkodzone w jakikolwiek sposób, na przykład uszkodzeniu uległ kabel zasilający lub wtyczka, urządzenie zostało zalane wodą lub do jego wnętrza wpadły jakieś przedmioty, urządzenie zostało wystawione na działanie deszczu lub wilgoci, nie działa prawidłowo lub zostało upuszczone.
- Na urządzenie nie może kapać ani chlapać woda.
- Nie stawiać na urządzeniu potencjalnie niebezpiecznych przedmiotów (np. naczyń wypełnionych płynem, zapalonych świeczek).
- Używać tylko zasilaczy wymienionych w instrukcji użytkownika.
- Jeśli zasilanie odłącza się od urządzenia poprzez wyjęcie wtyczki z gniazda sieciowego albo gniazda w urządzeniu, należy zapewnić łatwy dostęp do gniazda.

Ostrzeżenie

- Nie demontuj obudowy tego urządzenia.
- Nie smaruj żadnych części tego urządzenia.
- Umieść urządzenia na płaskiej, twardej i stabilnej powierzchni.
- Nie umieszczaj urządzenia na innych urządzeniach elektrycznych.
- Korzystaj z tego urządzenia tylko wewnątrz budynków. Urządzenie trzymaj z dala od wody, wilgoci i obiektów wypełnionych wodą.
- Trzymaj urządzenie z dala od bezpośredniego światła słonecznego, płomieniu lub ciepła.

Informacja

Niniejszym MMD Hong Kong Holding Limited deklaruje, że ten produkt jest zgodny z podstawowymi wymogami oraz innymi postanowieniami Dyrektywy 2014/53/UE. Deklarację zgodności można znaleźć pod adresem www.philips.com/support.

Twój produkt zostać zaprojektowany i wyprodukowany z materiałów i komponentów o wysokiej jakości, które można poddać recyklingowi i wykorzystać ponownie.

Jeśli do produktu dołączono przekreślonego kosza na kołach, oznacza to, że produkt ten jest objęty Dyrektywą europejską 2012/19/UE.
Zapoznaj się z informacjami o lokalnym systemie obioru odpadów selektywnych dotyczącego produktów elektrycznych i elektronicznych.
Postępuj zgodnie z lokalnymi przepisami i nie wyrzucaj starych produktów z normalnymi odpadami domowymi. Prawidłowa utylizacja starych produktów pomaga zapobiegać potencjalnym negatywnym skutkom na środowisko i zdrowie człowieka.

Twój produkt zawiera akumulatory objęte Dyrektywą europejską 2013/56/UE, które nie mogą być utylizowane zgodnie z normalnymi odpadami domowymi.
Zapoznaj się z lokalnymi przepisami na temat segregowanej zbiórki baterii i akumulatorów, ponieważ prawidłowa utylizacja pomaga zapobiegać negatywnym skutkom na środowisko i ludzkie zdrowie.

Informacje dotyczące środowiska

Wszelkie zbędne elementy opakowania zostały pominięte. Staraliśmy się, aby opakowanie można było z łatwością podzielić na trzy materiały: tektura (opakowanie), pianka poliestrowa (bufor) oraz polietylen (torby, arkusz pianki zabezpieczającej.)
Twój system składa się materiałów, które można poddać recyklingowi i ponownie wykorzystać, jeśli zostanie to wykonane przez wyspecjalizowaną firmę. Przestrzegaj lokalnych przepisów w zakresie utylizacji opakowań, zużytych baterii i starego sprzętu.

Uwaga

- Tabliczka znamionowa znajduje się na tylnej części urządzenia.

HU

Biztonság

Fontos biztonsági utasítások

- Olvassa el ezeket az utasításokat.
- Őrizze meg ezeket az utasításokat.
- Tartsa be az összes figyelmeztetést.
- Kövesse az összes utasítást.
- Ne használja ezt a készüléket víz közelében.
- Kizárólag száraz törlőkendővel tisztítsa.
- Ne zárja el a szellőzőnyílásokat. A gyártó utasításai szerint végezze a telepítést.
- Ne telepítse olyan hőforrások közelében, mint a hősugárzók, hőtárolók, kályhák vagy egyéb, hőt termelő készülékek (például erősítők).
- Védje a csatlakozózsinórt rálépés vagy becsípődés ellen, különösen a csatlakozódugóknál, a dugaszolóaljzatoknál és annál a pontnál, ahol ezek kilépnek a készülékből.
- Kizárólag a gyártó által ajánlott tartozékokat/kiegészítőket használja.
- Húzza ki a készülék csatlakozódugóját zivataros időben vagy akkor, ha hosszabb ideig nem fogja használni a készüléket.
- Szakképzett szervizalkalmazottra bízza az összes szervizmunkát. Szervizre van szükség, ha a készülék bármilyen módon megsérült, például a csatlakozózsinór vagy - kábel megsérült, folyadék fröccsent a készülékre, vagy tárgyak estek rá, a készüléket eső vagy nedvesség érte, nem működik rendesen, vagy leejtették.
- A készüléket nem érhetik folyadékcseppek vagy fröccsenések.
- Ne helyezzen veszélyforrást jelentő tárgyakat a készülékre (pl. folyadékkal töltött tárgyakat, égő gyertyákat).
- Kizárólag a felhasználói kézikönyvben felsorolt áramellátást használja.
- Amennyiben a HÁLÓZATI csatlakozódugót vagy a készülékcsatlakozót használja szakaszolóként, a szakaszolónak üzemképesnek kell maradnia.

Figyelmeztetés

- Soha ne távolítsa el az egység burkolatát.
- Soha ne olajozza az egység részeit.
- Helyezze az egységet sík, kemény és stabil felületre.
- Soha ne helyezze más elektromos eszközökre.
- Csak beltéren használja az egységet. Tartsa víztől, nedvességtől és folyadékkal töltött tárgyaktól távol az egységet.
- Tartsa közvetlen napfénytől, nyílt lángtól vagy hőségtől távol az egységet.

Megjegyzés

Az alábbiakban MMD Hong Kong Holding Limited kijelenti, hogy ez a termék megfelel az alapvető követelményeknek és a 2014/53/EU irányelv egyéb vonatkozó előírásainak. A megfelelőségi nyilatkozat megtalálható a www.philips.com/support oldalon.

Az Ön termékét kiváló minőségű anyagokkal és elemekkel terveztük és gyártottuk, amelyek újrahasznosítóak és újra felhasználhatóak.

Amikor ezt az áthúzott kerekes szemetes kuka szimbólum szerepel egy terméken, az azt jelenti, hogy a termékre a 2012/19/EU európai irányelv hatálya alá esik.
Kérjük, tájékozódjon az elektromos és elektronikus termékek helyi szelektív hulladékgyűjtő rendszeréről.
Kérjük, a helyi szabályozásoknak megfelelően járjon el, és ne kezelje a régi terméket a normál háztartási hulladékkal együtt. A régi termék megfelelő hulladékkezelése segít megelőzni az emberi egészségre és a környezetre nézve potenciálisan negatív következményeket.

A termék akkumulátorai a 2013/56/EU európai irányelv hatálya alá esnek, így nem kezelhetőek a normál háztartási hulladékkal együtt. Kérjük, tájékozódjon a szelektív akkumulátor-gyűjtésre vonatkozó helyi szabályozásokról, mert a helyes hulladékkezelés segít megelőzni az emberi egészségre és a környezetre nézve negatív következményeket.

Környezetvédelmi információ

Minden szükségtelen csomagolástól megszabadultunk. Törekedtünk arra, hogy a csomagolást könnyen el lehessen különíteni három anyagra: karton (doboz), polisztirol hab (buffer) és polietilén (táskák, védő hablapok.)
A rendszer olyan anyagokat tartalmaz, amelyek újrahasznosítók és újra felhasználhatók, ha egy arra specializálódott cég szereli szét. Kérjük, vegye figyelembe a csomagolóanyagok, lemerült akkumulátorok és régi felszerelések hulladékkezelésére vonatkozó helyi rendeleteket.

Megjegyzés

- A típusjelző tábla az egység hátulján található.

KK

Қауіпсіздік

Маңызды қауіпсіздік туралы нұсқаулар

- Осы нұсқауларды оқып шығыңыз.
- Осы нұсқауларды оқып шығыңыз.
- Барлық ескертулерді оқып шығыңыз.
- Барлық нұсқауларды орындаңыз.
- Бұл құрылғыны судың жанында пайдаланбаңыз.
- Тек құрғақ матамен тазалаңыз.
- Ешбір желдету саңылауын бұғаттамаңыз. Өндірушінің нұсқауларына сай орнатыңыз.
- Радиаторлар, жылытқыштар, плиталар немесе жылуды тудыратын басқа құрылғы (соның ішінде зорайтқыштар) сияқты ешбір жылу көзінің жанында орнатпаңыз.
- Қуат сымын, әсіресе ашаларды, ыңғайлы ойықтарды және құрылғыдан шығатын жерді үстінен жүруден немесе қысылудан қорғаңыз.
- Өндіруші көрсеткен тіркемелерді/қосалқы құралдарды ғана пайдаланыңыз.
- Найзағайлар кезінде немесе ұзақ уақыт бойы пайдаланылмаса, бұл құрылғыны розеткадан ажыратыңыз.
- Бүкіл қызмет көрсетуді білікті қызмет көрсету мамандарына тапсырыңыз. Қызмет көрсету құрылғы қандай да бір түрде зақымдалғанда қажет, мысалы, қуат сымы немесе аша зақымдалса, құрылғыға сұйықтық төгілсе немесе ішіне заттар құласа, құрылғыға жаңбыр немесе ылғал әсер етсе, қалыпты жұмыс істемесе немесе түсіріп алынса.
- Құрылғыға тамшылар немесе шашырандылар тимеуі керек.
- Құрылғыға ешбір қауіп көздерін (мысалы, сұйықтық толтырылған заттарды, жанып тұрған майшамдарды) қоймаңыз.
- Тек пайдаланушы нұсқаулығында тізілген қуат көздерін пайдаланыңыз.
- Желілік аша немесе құрылғы байланыстырғышы ажырату құрылғысы ретінде пайдаланылса, ажырату құрылғысы пайдалануға дайын болуы керек.

Ескерту

- Бұл құрылғының корпусын ешқашан ашпаңыз.
- Бұл құрылғының бір де бір бөлігін ешқашан майламаңыз.
- Бұл құрылғыны тегіс, қатты және тұрақты бетке қойыңыз.
- Бұл құрылғыны басқа электр жабдыққа ешқашан қоймаңыз.
- Бұл құрылғыны тек үште пайдаланыңыз. Бұл құрылғыны судан, ылғалдан және сұйықтық толтырылған заттардан аулақ ұстаңыз.
- Бұл құрылғыны тік күн жарығынан, ашық жалындардан немесе жылудан аулақ ұстаңыз.

Ескерту

Осымен MMD Hong Kong Holding Limited компаниясы бұл өнім 2014/53/ЕО директивасының негізгі талаптарына және басқа қатысты шарттарына сай екенін жариялайды. Сәйкестік туралы декларацияны www.philips.com/support бетінде табуға болады.

Өніміңіз жоғары сапалы, қайта өңдеуге және қайта пайдалануға болатын материалдарды және құрамдастарды пайдаланып жобаланған және өндірілген.

Өнімге осы сызылған дөңгелекті себет таңбасы жабыстырылған болса, бұл өнімді 2012/19/ЕО еуропалық директивасы қамтиды.
Жергілікті электр және электрондық өнімдерді бөлек жинау жүйесі туралы ақпарат алыңыз.
Жергілікті ережелерге сай әрекет етіңіз және ескі өнімдерді қалыпты тұрмыстық қоқыспен бірге лақтырмаңыз. Ескі өнімді қоқысқа дұрыс лақтыру қоршаған ортаға және адам денсаулығына ықтимал теріс салдарларды болдырмауға көмектеседі.

Өніміңіз 2013/56/ЕО еуропалық директивасымен қамтылған, қалыпты тұрмыстық қоқыспен бірге қоқысқа лақтыруға болмайтын батареяларды қамтиды.
Батареяларды бөлек жинау туралы жергілікті ережелермен танысыңыз, өйткені қоқысқа дұрыс лақтыру қоршаған ортаға және адам денсаулығына теріс салдарларды болдырмауға көмектеседі.

Қоршаған орта туралы ақпарат

Бүкіл қажет емес орауыш пайдаланылмады. Біз орауышты үш материалға бөлуді оңай етуге әрекеттендік: картон (қорап), полистирен көбік (буфер) және полиэтилен (пакеттер, қорғағыш көбіктен жасалған табақ).
Жүйеңіз арнайы компания бөлшектесе, қайта өңдеуге және қайта пайдалануға болатын материалдардан тұрады. Орауыш материалдарын, таусылған батареяларды және ескі жабдықты қоқысқа лақтыруға қатысты жергілікті ережелерді сақтаңыз.

Ескертпе

- Түр тақтайшасы құрылғының артқы жағында орналасқан.

NO

Sikkerhet

Viktige sikkerhetsinstruksjoner

- Les disse instruksjonene.
- Behold instruksjonene.
- Overhold alle advarsler.
- Følg alle instruksjoner.
- Ikke bruk dette apparatet nær vann.
- Rengjør kun med tørr klut.
- Ikke blokker ventilasjonsåpninger. Installer i henhold til produsentens instrukser.
- Ikke installer nær varmekilder, så som radiatorer, ovner eller andre apparater (inkludert forsterkere) som produserer varme.
- Beskytt strømledningen mot å tråkkes på eller klemmes, spesielt ved støpselet, innganger og der den kommer ut av apparatet.
- Bruk kun utstyr/tilbehør spesifisert av produsenten.
- Trekk ut apparatet fra støpselet i tordenvær eller dersom det ikke skal brukes på en lengre periode.
- Overlat all service til kvalifisert fagperson. Service er nødvendig når apparatet har vært skadet på noen måte, som at strømledning eller støpsel er skadet, væske har blitt sølt eller objekter har falt inn i apparatet, apparatet har vært utsatt for regn eller fukt, ikke fungerer normalt, eller har blitt mistet.
- Apparatet skal ikke utsettes for drypp eller søl.
- Ikke plasser noen kilde til fare på apparatet (f.eks. væskefylte objekter, tente stearinlys).
- Bruk kun strømforsyning som er angitt i bruksanvisningen.
- Der det brukes nettstøpsel eller apparatkobling som frakoblingsenhet skal frakoblingsenheten være klar til bruk.

Advarsel

- Fjern aldri huset på denne enheten.
- Smør aldri noen del av denne enheten.
- Plasser denne enheten på en flat, hard og stabil overflate.
- Plasser aldri denne enheten på annet elektrisk utstyr.
- Denne enheten må kun brukes innendørs. Hold denne enheten vekk fra vann, fuktighet og væskefylte objekter.
- Hold denne enheten vekk fra direkte sollys, åpen flamme eller varme.

Merk

MMD Hong Kong Holding Limited erklærer med dette at dette produktet er i overensstemmelse med de essensielle kravene og andre relevante bestemmelser i 2014/53/EU. Du kan finne samsvarserklæringen på www.philips.com/support.

Produktet ditt er utviklet og produsert med materialer og komponenter av høy kvalitet som kan resirkuleres og gjenbrukes.

Når dette symbolet med en overkrysset søppelkasse med hjul er festet på produktet, betyr det at produktet dekkes av EU-direktiv 2012/19/EU.
Gjør deg kjent med lokalt separat innsamlingssystem for elektriske og elektroniske produkter.
Opptre i henhold til lokale bestemmelser, og ikke avhend dine gamle produkter med ditt normale husholdningsavfall. Korrekt avhending av dine gamle produkter hjelper til å forhindre potensielle negative konsekvenser for miljøet og menneskelig helse.

Produktet ditt inneholder batterier dekket av EU-direktiv 2013/56/EU, som ikke kan avhendes med normalt husholdningsavfall.
Gjør deg kjent med lokale bestemmelser for separat innsamling av batterier, fordi korrekt avhending hjelper med å forhindre negative konsekvenser for miljøet og menneskelig helse.

Miljøinformasjon

All unødvendig emballasje har blitt utelatt. Vi har prøvd å gjøre emballasjen enkel å separere i tre materialer: papp (eske), polystyrenskum (buffer) og polyetylen (poser, beskyttende skumark).
Systemet ditt består av materialer som kan resirkuleres og gjenbrukes hvis demontert av et spesialistfirma. Følg lokale bestemmelser angående avhending av emballasjematerialer, brukte batterier og gammelt utstyr.

Merk

- Typeskiltet befinner seg på enhetens bakside.

PT

Segurança

Instruções de segurança importantes

- Leia estas instruções.
- Guarde estas instruções.
- Tenha atenção os avisos.
- Siga todas as instruções.
- Não utilize este aparelho perto de água.
- Limpe apenas com um pano seco.
- Não bloqueie as aberturas de ventilação. Instale de acordo com as instruções do fabricante.
- Não instale perto de quaisquer fontes de calor como radiadores, bocais de aquecimento, fogões ou outros aparelhos (incluindo amplificadores) que produzam calor.
- Proteja o cabo de alimentação, evitando que seja pisado ou fique preso, particularmente nas fichas, tomadas de uso geral e no ponto onde sai do aparelho.
- Utilize apenas fichas/acessórios especificados pelo fabricante.
- Desligue este aparelho durante trovoadas ou quando não for utilizado por longos períodos de tempo.
- Encaminhe todas as reparações para o pessoal de assistência qualificado. A assistência é necessária quando o aparelho tiver sido danificado, tal como ficha ou cabo de alimentação danificado, líquido derramado ou queda de objetos sobre o aparelho, o aparelho esteve exposto a chuva ou humidade, não funciona normalmente ou caiu.
- O aparelho não deve ser exposto a gotas ou salpicos.
- Não coloque quaisquer fontes de perigo sobre o aparelho (por exemplo, objetos com líquidos, velas acesas).
- Utilize apenas fontes de alimentação listadas no manual do utilizador.
- Quando for utilizada uma tomada principal ou um acoplador do aparelho como dispositivo de desconexão, o dispositivo de desconexão deve manter-se pronto a ser utilizado.

Advertência

- Nunca remova o revestimento desta unidade.
- Nunca lubrifique qualquer parte desta unidade.
- Coloque esta unidade numa superfície plana e estável.
- Nunca coloque esta unidade sobre outro equipamento elétrico.
- Utilize apenas esta unidade no interior. Mantenha esta unidade afastada de água, humidade e objetos com líquidos.
- Mantenha esta unidade afastada da luz solar direta, chamas ou calor.

Aviso

Por este meio, a MMD Hong Kong Holding Limited declara que este produto está em conformidade com os requisitos essenciais e outras disposições relevantes da Diretiva 2014/53/UE. Pode encontrar a Declaração de Conformidade em www.philips.com/support.

O seu produto foi concebido e fabricado com materiais e componentes de alta qualidade, que podem ser reciclados e reutilizados.

Quando este símbolo riscado de caixote do lixo com rodas é anexado a um produto, significa que o produto cumpre com a Diretiva Europeia 2012/19/UE.
Informe-se sobre o sistema de recolha seletiva local de produtos elétricos e eletrónicos.
Por favor, aja de acordo com as regras locais e não elimine os seus produtos antigos com o lixo doméstico normal. A eliminação correta do seu produto antigo ajuda a evitar possíveis consequências negativas para o meio ambiente e para a saúde humana.

O seu produto contém baterias cobertas pela Diretiva Europeia 2013/56/UE, não podendo por isso ser eliminado com o lixo doméstico normal.
Informe-se sobre as regras locais de recolha seletiva de baterias, pois a eliminação correta ajuda a evitar consequências negativas para a saúde humana e ambiental.

Informação ambiental

Todas as embalagens desnecessárias foram evitadas. Tentamos criar uma embalagem que pode ser facilmente separada em três materiais: papelão (caixa), espuma de poliestireno (acondicionamento) e polietileno (sacos, película de espuma protetora).
O seu sistema é composto por materiais que podem ser reciclados e reutilizados se forem desmontados por uma empresa especializada. Cumpra com os regulamentos locais relativos à eliminação de materiais de embalagem, baterias gastas e equipamentos antigos.

Nota

- A placa do tipo está localizada na parte posterior da unidade.

RU

Безопасность

Важные инструкции по безопасности

- Прочитайте эти инструкции.
- Сохраните эти инструкции.
- Обратите внимание на все предупреждения.
- Выполняйте все инструкции.
- Не используйте устройство возле воды.
- Чистите только сухой тканью.
- Не блокируйте отверстия для вентиляции. Устанавливайте в соответствии с инструкциями производителя.
- Не устанавливайте возле источников нагревания, таких как радиаторы, обогреватели и прочее оборудование (в том числе усилители), которое вырабатывает тепло.
- Защищайте шнур питания от случайного наступания или защемления, особенно у вилки, розетки и места выхода из прибора.
- Используйте только дополнения/аксессуары, указанные производителем.
- Отключайте устройство во время грозы или при бездействии в течение длительного периода времени.
- Все обслуживание должен выполнять квалифицированный персонал. При любом повреждении устройства необходимо обслуживание, например при повреждении шнура питания, проливании жидкости или попадании предметов в устройство, а также если устройство подверглось воздействию дождя или влаги, не работает должным образом или упало.
- Не подвергайте устройство воздействию капель или брызг.
- Не ставьте на устройство предметы, которые могут вызвать его повреждение (например, сосуды с жидкостью или зажженные свечи).
- Используйте только источники питания, указанные в этом руководстве.
- ВИЛКА или соединитель используется для отключения устройства, отключение устройства всегда должно быть доступно.

Предупреждение

- Не снимайте корпус устройства.
- Не смазывайте части устройства.
- Устанавливайте устройство на ровную, прочную и устойчивую поверхность.
- Не ставьте устройство на другое электрическое оборудование.
- Эксплуатируйте устройство только в помещении. Храните устройство на расстоянии от воды, влаги и сосудов с жидкостью.
- Не подвергайте устройство воздействию прямого солнечного света, а также источников огня и тепла.

Примечание

Данным компания MMD Hong Kong Holding Limited заявляет, что изделие соответствует основным требованиям и другим положениям Директивы 2014/53/EU. С текстом Заявления о соответствии можно ознакомиться на странице www.philips.com/support.

Данное изделие сконструировано и изготовлено из высококачественных материалов и компонентов, которые подлежат переработке и вторичному использованию.

Символ перечеркнутого мусорного ведра на колесиках на изделии означает, что на изделие распространяется действие директивы Европейского Союза 2012/19/EU.
Ознакомьтесь с информацией о системе отдельного сбора электрического и электронного оборудования в вашей стране.
Действуйте согласно местным правилам и не утилизируйте ваши старые изделия вместе с обычными бытовыми отходами. Правильная утилизация отработанных изделий позволяет предотвращать негативное воздействие на окружающую среду и на здоровье человека.

Изделие включает аккумуляторы, на которые распространяется действие директивы Европейского Союза 2013/56/EU и которые запрещается выбрасывать в обычные бытовые отходы.
Ознакомьтесь с информацией о системе раздельного сбора аккумуляторов в вашей стране. Правильная утилизация позволяет предотвращать негативное воздействие на окружающую среду и на здоровье человека.

Информация о защите окружающей среды

Использовалась только необходимая упаковка. Мы стараемся сделать так, чтобы нашу упаковку было легко разделить на три материала: картон (коробка), пенопласт (буфер) и полиэтилен (пакеты, защитный лист).
Ваша система состоит из материалов, которые можно переработать и повторно использовать, если это будет делать специализированная компания. Соблюдайте местные правила утилизации упаковочного материала, отработавших аккумуляторов и старого оборудования.

Примечание

- Типовая табличка находится на задней поверхности колонки.

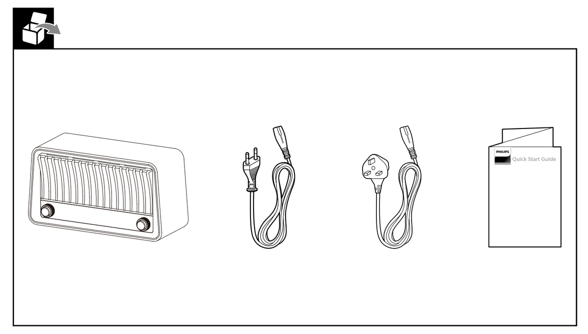

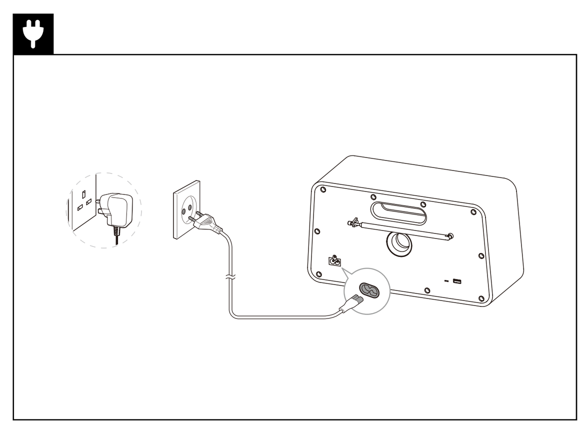

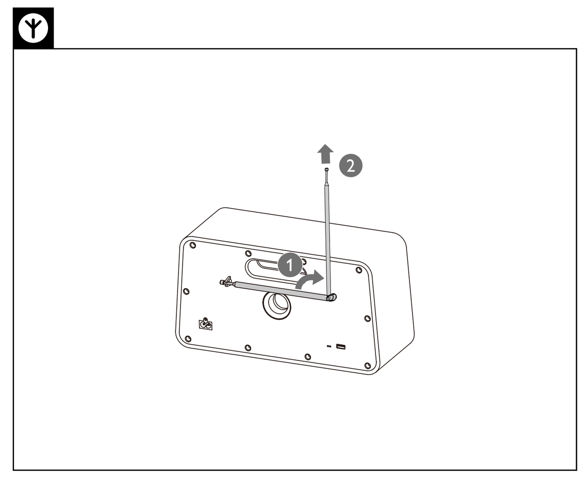

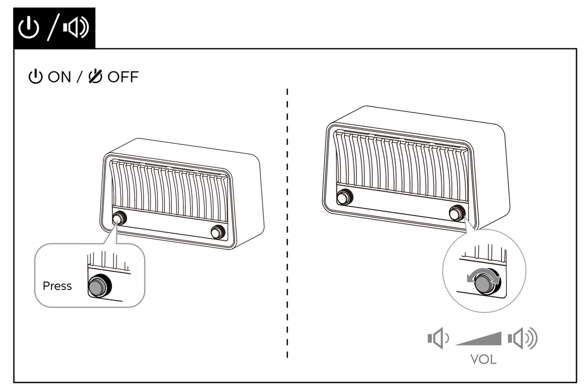

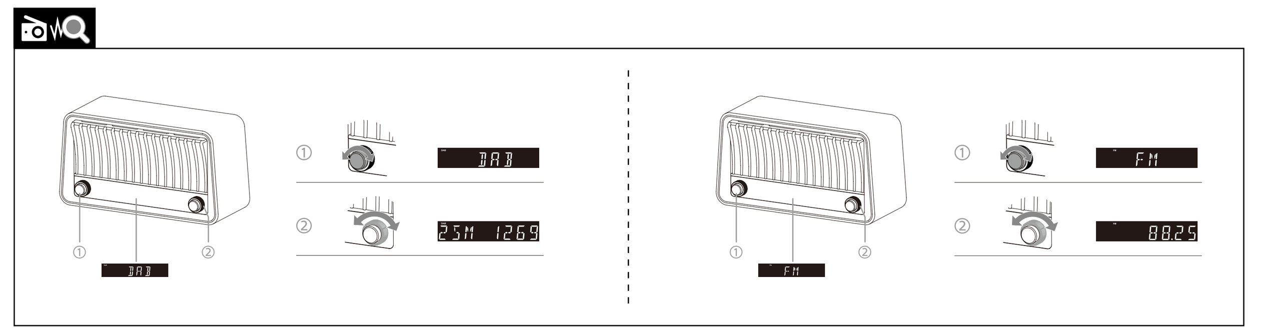

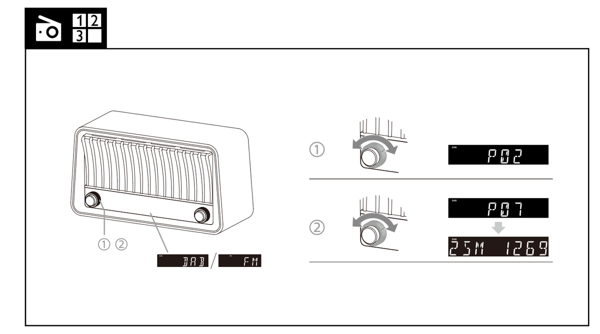

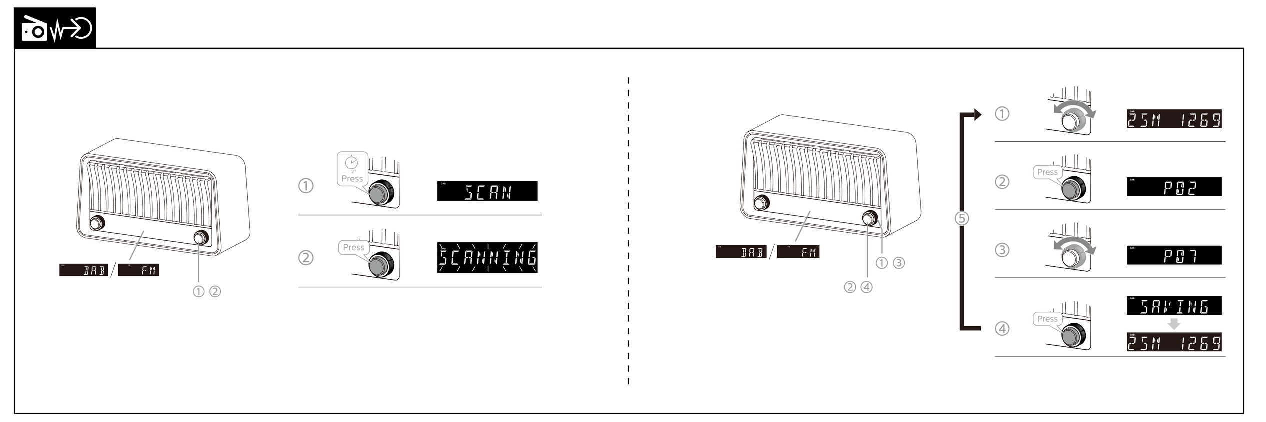

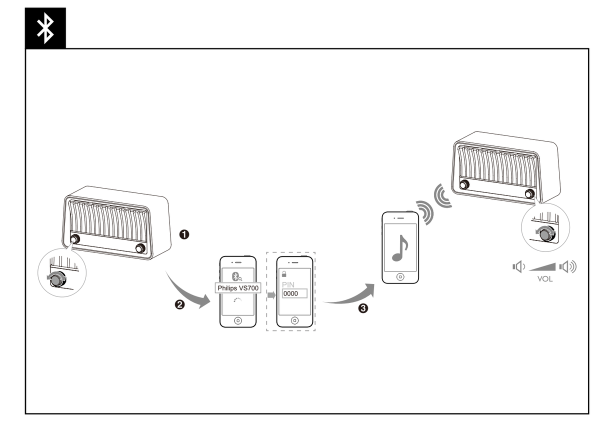

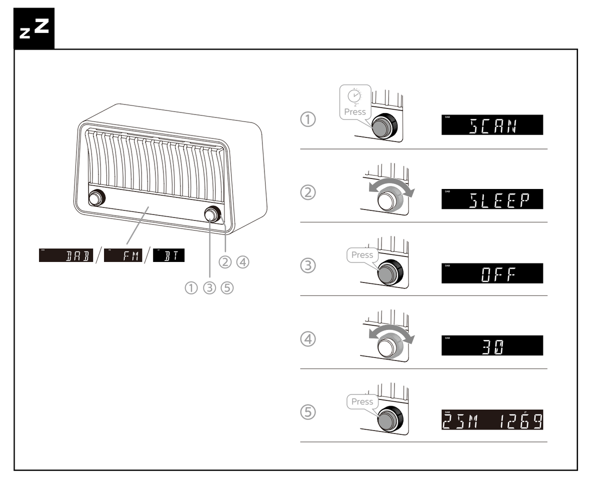

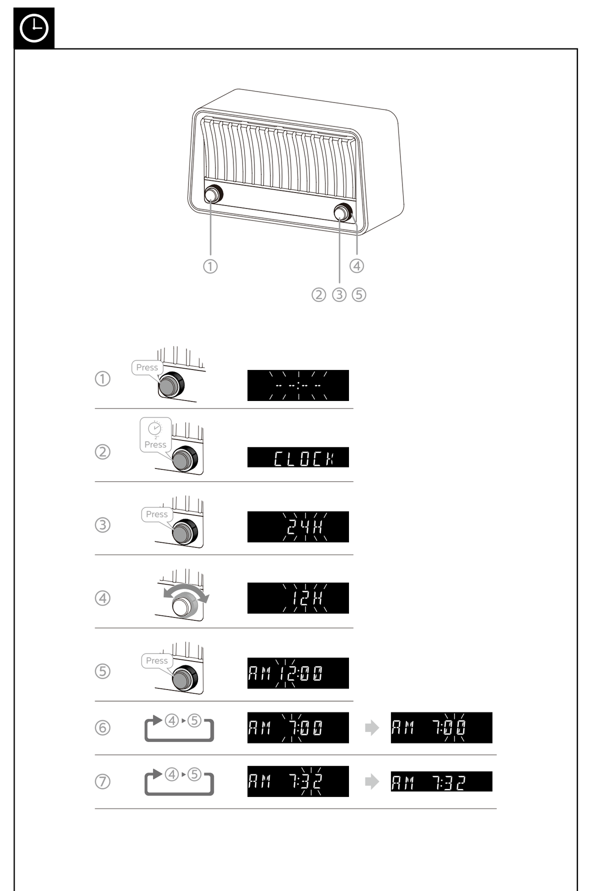

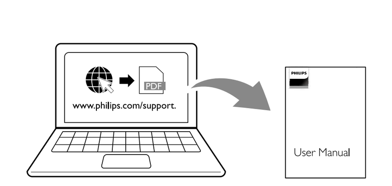

HU A teljes felhasználói kézikönyv letöltéséhez látogasson el a www.philips.com/support oldalra.

IT Per scaricare il manuale utente completo, visitare il sito www.philips.com/support.

KK Толық пайдаланушы нұсқаулығын жүктеп алу үшін www.philips.com/support бетіне кіріңіз.

NL Ga naar www.philips.com/support om de volledige gebruikershandleiding te downloaden.

NO For å laste ned fullstendig bruksanvisning, gå til www.philips.com/support.

PL Pełną instrukcję użytkownika można pobrać pod adresem www.philips.com/support.

PT Para transferir o manual do utilizador completo, visite www.philips.com/support.

RU Для загрузки полного руководства пользователя перейдите на страницу www.philips.com/support.

HU Általános információ

Teljesítményigény	100-240 V~50/60 Hz
Áramfogyasztás	22 W
Méretek (Sz x H x k)	335 x 185 x 148 mm
Súly (fő egység)	2,52 kg
Tuner	
Hangolási tartomány	FM: 87,5-108 MHz
DAB	
Frekvenciatartomány	III. sáv (174-240 MHz)
Erősítő	
Kimeneti teljesítmény	10 W x 2
Frekvencia-válasz	100 - 20000 Hz
Jel-hang arány	> 70 dB
Hangszórók	
Hangszóró impendancia	4 Ω
Hangszóró maximális bemeneti teljesítménye	10 W
Hangszóró meghajtó	3 hüvelyk teljes tartomány
Bluetooth	
Bluetooth verzió	5.0
Frekvencia-tartomány	2402 - 2480 MHz
Maximális átvitt teljesítmény	5 dBm
Maximális kommunikációs tartomány	kb. 10 m
Kompatibilis Bluetooth profilok	A2DP

Megjegyzés: A kialakítás és a specifikációk előzetes értesítés nélkül változhatnak.

IT Informazioni generali

Requisiti d'alimentazione	100-240 V~50/60 Hz
Consumo energetico	22 W
Dimensioni (L x A x P):	335 x 185 x 148 mm
Peso (Unità principale)	2,52 kg
Sintonizzatore	
Gamma di sintonia	FM: 87,5 - 108 MHz
DAB	
Gamma di frequenza	Banda III (174 - 240 MHz)
Amplificatore	
Potenza in uscita	10W x 2
Risposta in frequenza	100 - 20000 Hz
Rapporto segnale-rumore	> 70 dB
Altoparlanti	
Impedenza degli altoparlanti	4 Ω
Potenza in ingresso massima degli altoparlanti	10 W
Driver degli altoparlanti	3 pollici a gamma intera
Bluetooth	
Versione Bluetooth	5.0
Gamma di frequenza	2402 - 2480 MHz
Massima potenza trasmessa	5 dBm
Portata massima di comunicazione	circa. 10 m
Profili Bluetooth compatibili	A2DP

Nota: Il design e le specifiche sono passibili di modifica senza preavviso.

KK Жалпы ақпарат

Қуатқа қойылатын талап	100-240 В~50/60 Гц
Қуатты тұтыну	22 Вт
Өлшемдері (Е х Б х Д)	335 х 185 х 148 мм
Салмағы (негізгі блок)	2,52 кг
Тюнер	
Реттеу ауқымы	FM: 87,5 - 108 МГц
DAB	
Жиіліктер ауқымының	диапазоны III (174 - 240 МГц)
Зорайтқыш	
Шығыс қуат	10 Вт х 2
Жиілікке қатысты сипаттама	100 - 20 000 Гц
Сигнал және бұрмалану арақатынасы	> 70 дБ
Динамиктер	
Динамик кедергісі	4 Ом
Динамиктің максималды кіріс қуаты	10 Вт
Динамик басы	3 дюйм толық ауқым
Bluetooth	
Bluetooth 5.0 нұсқасы	5.0
Жиіліктер ауқымының	2402 - 2480 МГц
Максималды таратылатын қуат	5 дБм
Максималды байланыс ауқымы	шамамен 10 м
Үйлесімді Bluetooth профильдері	A2DP

Ескертпе: дизайны және техникалық сипаттамалары алдын ала ескертусіз өзгеруі мүмкін.

NL Algemene informatie

Benodigd vermogen	100-240 V~50/60 Hz
Energieverbruik	22 W
Afmetingen (W x H x D)	335 x 185 x 148 mm
Gewicht (hoofdeenheid)	2,52 kg
Tuner	
Afstembereik	FM: 87,5 - 108 MHz
DAB	
Frequentiebereik	Band III (174 - 240 MHz)
Versterker	
Uitgangsvermogen	10W x 2
Frequentierespons	100 - 20000 Hz
Signaal-ruisverhouding	> 70 dB
Luidsprekers	
Luidsprekerimpedantie	4 Ω
Maximaal ingangsvermogen luidspreker	10 W
Speaker Driver	3 inch full range
Bluetooth	
Bluetooth-versie	5.0
Frequentiebereik	2402 - 2480 MHz
Maximale zendvermogen	5 dBm
Maximale communicatiebereik	ongeveer 10 meter
Compatibele Bluetooth-profielen	A2DP

Opmerking: Ontwerp en specificaties kunnen zonder voorafgaande kennisgeving worden gewijzigd.

NO Generell informasjon

Energibehov	100-240 V~50/60 Hz
Strømforbruk	22 W
Mål (B x H x D)	335 x 185 x 148 mm
Vekt (hovedenhet)	2,52 kg
Radiomottaker	
Frekvensbånd	FM: 87.5 - 108 MHz
DAB	
Frekvensområde	Bånd III (174 - 240 MHz)
Forsterker	
Utgangseffekt	10 W x 2
Frekvensrespons	100 - 20000 Hz
Signal-til-støy-forhold	> 70 dB
Høyttalere	
Høyttalerimpedans	4 Ω
Maks. inngangsstrøm høyttaler	10 W
Høyttalerdriver	3 tommer fullt område
Bluetooth	
Bluetooth-versjon	5.0
Frekvensområde	2402 - 2480 MHz
Maksimum kraft overført	5 dBm
Maksimum kommunikasjonsrekkevidde	ca. 10 m
Kompatible Bluetooth-profiler	A2DP

Merk: Design og spesifikasjoner kan endres uten forhåndsvarsel.

PL Ogólne informacje

Wymagania dotyczące zasilania	100-240 V~50/60 Hz
Pobór mocy	22 W
Wymiary (szer. x wys. x gł.)	335 x 185 x 148 mm
Waga (główny element)	2,52 kg
Tuner	
Zakres strojenia	FM: 87,5 - 108 MHz
DAB	
Zakres częstotliwości	Pasmo III (174 - 240 MHz)
Wzmacniacz	
Moc wyjściowa	10W x 2
Charakterystyka częstotliwości	100 - 20 000 Hz
Stosunek sygnału do szumu	> 70 dB
Głośniki	
Impedancja głośnika	4 Ω
Maksymalna moc wejściowa głośnika	10 W
Przetwornik	3 cale, pełny zakres
Bluetooth	
Wersja Bluetooth	5,0
Zakres częstotliwości	2402 - 2480 MHz
Maksymalna przenoszona moc	5 dBm
Maksymalny zasięg komunikacji	ok. 10 m
Kompatybilne profile Bluetooth	A2DP

Uwaga: Konstrukcja i specyfikacja techniczna podlegają zmianie bez uprzedzenia.

PT Informações gerais

Potência necessária	100–240 V~50/60 Hz
Consumo energético	22 W
Dimensões (LxAxP)	335 x 185 x 148 mm
Peso (unidade principal)	2,52 kg
Sintonizador	
Alcance de sintonização	FM: 87,5–108 MHz
DAB	
Gama de frequências	Banda III (174–240 MHz)
Amplificador	
Potência de saída	10 W x 2
Resposta de frequência	100–20 000 Hz
Relação sinal/ruído	> 70 dB
Altifalantes	
Impedância do altifalante	4 Ω
Potência máxima de entrada do altifalante	10 W
Controlador do altifalante	Gama completa de 3 polegadas
Bluetooth	
Versão Bluetooth	5.0
Gama de frequência	2402–2480 MHz
Potência máxima transmitida	5 dBm
Gama máxima de comunicação	Aprox. 10 m
Perfis Bluetooth compatíveis	A2DP

Nota: O design e as especificações estão sujeitos a alteração sem aviso prévio.

RU Общая информация

Требования по электропитанию	100-240 В~50/60 Гц
Потребляемая мощность	22 Вт
Размеры (Ш х В х Г)	335 х 185 х 148 мм
Вес (основной блок)	2,52 кг
Тюнер	
Диапазон настройки	FM: 87,5 - 108 МГц
DAB	
Диапазон частот	Диапазон III (174 – 240 МГц)
Усилитель	
Выходная мощность	10 Вт х 2
Частотная характеристика	100 Гц – 20 КГц
Соотношение "сигнал-шум"	> 70 дБ
Динамики	
Импеданс динамика	4 Ω
Максимальная выходная мощность колонки	10 Вт
Динамик колонки	76,2 мм (3 дюйма), полнодиапазонный
Bluetooth	
Версия Bluetooth	5.0
Частотный диапазон	2402 – 2480 МГц
Максимальная передаваемая мощность	5 дБм
Максимальный рабочий диапазон	прибл. 10 м.
Поддерживаемые профили Bluetooth	A2DP

Примечание. Конструкция и технические характеристики могут изменяться без предварительного уведомления.

PHILIPS

Original radio

TAVS700

SK Príručka pre rýchly štart	AR دليل البدء السريع
SV Snabbstartsguide	LT Trumpoji naudojimo instrukcija
TR Hızlı Başlangıç Kılavuzu	LV Ātras darba sākšanas rokasgrāmata
UK Короткий посібник користувача	ET Kiirjuhend

Register your product and get support at
www.philips.com/welcome

Philips and the Philips Shield Emblem are registered trademarks of Koninklijke Philips N.V. and are used under license.
This product has been manufactured by and is sold under the responsibility of MMD Hong Kong Holding Limited or one of its affiliates, and MMD Hong Kong Holding Limited is the warrantor in relation to this product.

TAVS700_10_QSG_V2.0

SK

Bezpečnosť

Dôležité bezpečnostné pokyny

- Prečítajte si tieto pokyny.
- Odložte si tieto pokyny.
- Majte na zreteli všetky varovania.
- Postupujte podľa všetkých pokynov.
- Nepoužívajte toto zariadenie v blízkosti vody.
- Čistite iba suchou handričkou.
- Nezakrývajte ventilačné otvory. Inštalujte v súlade s pokynmi výrobcu.
- Toto zariadenie neinštalujte v blízkosti akýchkoľvek zdrojov tepla, napríklad radiátorov, tepelných regulátorov, sporákov alebo iných zariadení (vrátane zosilňovačov), ktoré vytvárajú teplo.
- Chráňte napájací kábel pred zašliapnutím alebo zacviknutím, najmä pri zástrčkách, zásuvkách a na mieste, kde vystupujú zo zariadenia.
- Používajte len pripojné zariadenia alebo príslušenstvo odporúčané výrobcom.
- Počas búrky s bleskami alebo pri dlhodobom nepoužívaní odpojte toto zariadenie zo siete.
- Všetky opravy zverte do rúk kvalifikovaného servisného personálu. Oprava sa vyžaduje, ak bolo zariadenie akýmkoľvek spôsobom poškodené, napríklad je poškodený napájací kábel alebo zástrčka, došlo k rozliatiu kvapaliny, alebo ak do zariadenia spadli predmety, zariadenie bolo vystavené dažďu alebo vlhkosti, nefunguje normálne alebo spadlo.
- Zariadenie nesmie byť vystavené kvapkajúcej ani striekajúcej vode.
- Neumiestňujte žiadne zdroje nebezpečenstva na zariadenie (napr. Predmety naplnené tekutinou, horiace sviečky)
- Používajte iba napájacie zdroje uvedené v používateľskom manuáli.
- Ak sa ako odpojovacie zariadenie používa SIEŤOVÁ zástrčka alebo prípojka zariadenia, musí zostať odpojovacie zariadenie ľahko prístupné.

Varovanie

- Nikdy neodstraňujte kryt tohto zariadenia.
- Nikdy nemažte žiadnu časť tohto zariadenia.
- Zariadenie umiestnite na rovný, tvrdý a stabilný povrch.
- Nikdy neumiestňujte túto jednotku na iné elektrické zariadenie.
- Toto zariadenie používajte iba vo vnútorných priestoroch. Chráňte túto jednotku pred vodou, vlhkosťou a predmetmi naplnenými vodou.
- Chráňte túto jednotku pred priamym slnečným žiarením, otvoreným ohňom alebo teplo.

Poznámka

Týmto spoločnosť MMD Hong Kong Holding Limited prehlasuje, že tento výrobok je v súlade so základnými požiadavkami a inými relevantnými ustanoveniami smernice 2014/53/EÚ. Prehlásenie o zhode môžete nájsť na lokalite www.philips.com/support.

Váš výrobok je navrhnutý a vyrobený z vysokokvalitných materiálov a komponentov, ktoré sa dajú recyklovať a opätovne použiť.

Keď je k výrobku pripojený tento symbol preškrtnutého odpadkového koša, znamená to, že na tento výrobok sa vzťahuje európska smernica 2012/19/EÚ.
Prosím, informujte sa o miestnom systéme separovaného zberu elektrických a elektronických výrobkov.
Prosím, postupujte podľa miestnych predpisov a nevyhadzujte vaše staré výrobky do bežného komunálneho odpadu. Správna likvidácia starého výrobku pomáha predchádzať potenciálnym negatívnym následkom pre životné prostredie a ľudské zdravie.

Váš výrobok obsahuje batérie, na ktoré sa vzťahuje európska smernica 2013/56/EÚ a ktoré sa nemôžu likvidovať s bežným komunálnym odpadom.
Prosím, informujte sa o miestnych predpisoch týkajúcich sa separovaného zberu batérií, pretože správna likvidácia pomáha predchádzať negatívnym dôsledkom na životné prostredie a ľudské zdravie.

Informácie o ochrane životného prostredia

Všetky nepotrebné časti balenia sa vynechali. Pokúsili sme sa, aby sa balenie dalo jednoducho separovať do troch materiálov: kartón (krabica), polystyrénová pena (vytlmenie) a polyetylén (vrecká, vrstva ochrannej peny).
Váš systém pozostáva z materiálov, ktoré sa dajú recyklovať a opätovne použiť, ak ho rozoberie špecializovaná spoločnosť. Dodržujte miestne nariadenia týkajúce sa likvidácie baliacich materiálov, vybitých batérií a starého vybavenia.

Poznámka

- Typový štítok je umiestnený na zadnej strane jednotky.

SV

Säkerhet

Viktiga säkerhetsanvisningar

- Läs dessa instruktioner.
- Behåll dessa instruktioner.
- Följ alla varningar.
- Följ alla instruktioner.
- Använd inte denna apparat nära vattnet.
- Rengör endast med en torr trasa.
- Blockera inga ventilationsutblås. Installera i enlighet med tillverkarens instruktioner.
- Installera inte nära värmekällor så som element, spisar eller andra apparater (inklusive förstärkare) som producerar värme.
- Se till att ingen går eller klämmer på strömkabeln, särskilt nära elkontakten, fästen och där kabeln kommer ut från apparaten.
- Använd endast hjälpmedel och tillbehör som specificerats av tillverkaren.
- Koppla från denna apparat under åskväder eller när den inte används under längre tidsperioder.
- Hänvisa all service till kvalificerad servicepersonal. Service krävs när apparaten har skadats på något sätt, t.ex. en skadad kontakt eller strömkabel, vätska har spillits eller objekt har fallit in i apparaten, appareten har utsatts för regn eller fukt, fungerar inte på korrekt sätt, eller har tappats.
- Apparaten får inte utsättas för dropp eller stänk.
- Placera inte någon farokälla nära apparaten (dvs. vätskefyllda föremål, tända ljus).
- Använd endast strömförbrukningen som anges i bruksanvisningen.
- Där huvuduttaget eller annan utrustnings kontakt används för att koppla från enheten, bör frånkopplingsenheten fortfarande vara redo att användas.

Varning

- Avlägsna aldrig höljet på apparaten.
- Smörj aldrig någon del av apparaten.
- Placera apparaten på en jämn, hård och stabil yta.
- Placera aldrig apparaten ovanpå någon annan elektrisk utrustning.
- Används endast inomhus. Håll apparaten borta från vatten, fukt och vätskefyllda föremål.
- Håll apparaten borta från direkt solljus, öppen eld eller hetta.

Meddelande

Härmed garanterar MMD Hong Kong Holding Limited att denna produkt överensstämmer med tillämpbara krav och andra föreskrifter i enlighet med direktiv 2014/53/EU. Du kan läsa konformitetsdeklaration på www.philips.com/support.

Din produkt är designad och tillverkad av högkvalitativa material och komponenter, som kan återvinnas och återanvändas.

När den överkryssade soptunnan på hjul visas på en produkt betyder det att produkten omfattas av EU-direktivet 2012/19/EU.
Informera dig själv om det lokala återvinningssystemet för elektriska och elektroniska produkter.
Agera i enlighet med de lokala föreskrifterna och släng inte dina uttjänta produkter bland dina vanliga hushållssopor. Ett korrekt bortskaffande av din gamla produkt hjälper till att förhindra miljöbelastning och potentiella negativa konsekvenser för människors hälsa.

Din produkt innehåller batterier som är reglerade enligt EU-direktivet 2013/56/EU vilket säger att produkten inte kan bortskaffas med vanliga hushållssopor.
Informera dig själv om de lokala reglerna för batteriinsamling eftersom ett korrekt bortskaffande bidrar till att förhindra negativa konsekvenser för miljö och människors hälsa.

Miljöinformation

All onödig förpackning har undvikits. Vi har försökt att göra så att förpackningen enkelt kan uppdelas i tre olika material: papp (låda), polystyrenskum (stötdämpning) och polyeten (påse, skyddande skumplast)
Ditt system består av material som kan återvinnas och återvinnas om de tas isär av ett specialiserat företag. Tänk på de lokala reglerna för bortskaffande av förpackningsmaterial, uttjänta batterier och gammal utrustning.

Obs

- Typskylten är placerad på baksidan av apparaten.

TR

Güvenlik

Önemli Güvenlik Talimatları

- Bu talimatları okuyun.
- Bu talimatları saklayın.
- Tüm uyarıları önemseyin.
- Tüm talimatlara uyun.
- Bu aygıtı su yakınında kullanmayın.
- Yalnızca kuru bezle temizleyin.
- Havalandırma açıklıklarını tıkamayın. Montajı, üreticinin talimatları uyarınca yapın.
- Radyatörler, kalorifer petekleri, ocaklar ya da ısı üreten diğer aygıtlar (amplifikatörler dahil) gibi ısı kaynaklarının yakınına kurmayın.
- Güç kablosunu, üzerine basılmasından veya özellikle fişlerde, prizlerde ve aygıttan çıktığı noktada sıkışmaktan koruyun.
- Sadece üretici tarafından belirtilen ekleri/aksesuarları kullanın.
- Bu aygıtı, şimşek çakması esnasında ya da uzun süre kullanılmayacaksa fişten çekin.
- Tüm bakım ihtiyaçları için nitelikli bir servis teknisyenine başvurun. Aygıt, güç besleme kablosu ya da fişinin zarar görmesi, aygıtın üzerine sıvı dökülmesi ya da nesnelerin düşmesi, aygıtın yağmura ya da neme maruz kalması, normal çalışmaması ya da düşmüş olması gibi herhangi bir nedenler zarar görürse, servise götürülmesi gereklidir.
- Aygıt su damlamasına veya sıçramasına maruz kalmamalıdır.
- Aygıtın üzerine tehlike arz edecek nesneler yerleştirmeyin (örneğin, sıvı dolu nesneler, yanan mumlar).
- Yalnızca kullanıcı kılavuzunda belirtilen güç kaynaklarını kullanın.
- ŞEBEKE fişi veya cihaz kaplinleri ayırma aygıtı olarak kullanıldığında, ayırma aygıtı çalışmaya hazır durumda beklemelidir.

Uyarı

- Bu ünitenin kılıfını kesinlikle çıkarmayın.
- Bu ünitenin hiçbir parçasını asla yağlamayın.
- Bu üniteyi düz, sert ve sabit bir yüzeye yerleştirin.
- Bu üniteyi asla diğer elektrikli ekipmanların üzerine yerleştirmeyin.
- Bu üniteyi sadece iç mekânlarda kullanın. Bu üniteyi su, nem ve sıvı dolu nesnelerden uzak tutun.
- Bu üniteyi doğrudan güneş ışığından, çıplak alevlerden veya ısıdan koruyun.

Bildirim

Böylelikle, MMD Hong Kong Holding Limited Şirketi, bu ürünün 2014/53/AB sayılı Direktifin esas şartları ve diğer ilgili hükümlerine uygun olduğunu beyan eder. Uygunluk Beyanı'nı www.philips.com/support adresinde bulabilirsiniz.

Ürününüz, geri dönüşümü ve tekrar kullanımı mümkün yüksek kaliteli malzemelerden ve bileşenlerle tasarlanmış ve üretilmiştir.

Bir ürüne, çarpı işaretli tekerlekli çöp arabası işaretli etiket yapıştırılması, söz konusu ürünün 2012/19/AB sayılı Avrupa Direktifi kapsamında olduğu anlamına gelir.
Lütfen elektrikli ve elektronik ürünler için yerel ayrı toplama sisteminiz hakkında bilgi sahibi olun.
Lütfen yerel kurallara uygun hareket edin ve eski ürünlerinizi normal ev atıklarınızla birlikte atmayın. Eski ürününüzün doğru şekilde elden çıkarılması, çevre ve insan sağlığı için olası olumsuz sonuçları önlemeye yardımcı olur.

Ürününüz, 2013/56/AB sayılı Avrupa Direktifi kapsamında olan ve normal evsel atıklarla birlikte atılmayan piller içermektedir.
Lütfen pillerin ayrı toplanmasıyla ilgili yerel kurallar hakkında bilgi edinin; çünkü doğru elden çıkarma çevre ve insan sağlığı için olumsuz sonuçları önlemeye yardımcı olur.

Çevresel bilgi

Gereksiz tüm ambalajlar ihmal edilmiştir. Ambalajı üç malzemeye ayırmayı kolaylaştırmaya çalıştık: karton (kutu), polistiren köpük (tampon) ve polietilen (çantalar, koruyucu köpük tabakası).
Sisteminiz uzman bir şirket tarafından sökülüp geri dönüştürülebilen ve yeniden kullanılabilen malzemelerden oluşur. Lütfen ambalaj malzemelerinin, bitmiş pillerin ve eski ekipmanların atılmasıyla ilgili yerel düzenlemelere uyun.

Not

- Tip plakası, ünitenin arkasında bulunur.

UK

Безпека

Важливі інструкції з безпеки

- Прочитайте ці інструкції.
- Зберігайте ці інструкції.
- Прислухайтеся до всіх попереджень.
- Дотримуйтеся всіх інструкцій.
- Не використовуйте цей пристрій поблизу води.
- Чистьте тільки сухою тканиною.
- Не закривайте вентиляційні отвори. Виконуйте встановлення відповідно до інструкцій виробника.
- Не встановлюйте поблизу джерел тепла: як-от радіаторів, обігрівачів, печей або інших приладів (зокрема підсилювачі), які генерують тепло.
- Захищайте шнур живлення: не наступайте на нього і не згинайте його, особливо штекери, розетки і місця, де вони виходять з пристрою.
- Використовуйте тільки пристосування або аксесуари, визначені виробником.
- Вимикайте пристрій під час грози або якщо він довго не використовується.
- Усі роботи з обслуговування має виконувати кваліфікований технічний персонал. Пристрій необхідно обслуговувати, якщо його пошкоджено будь-яким способом, наприклад, пошкодився шнур живлення або вилка, пролито рідину або всередину пристрою потрапили предмети; пристрій потрапив під дощ або дію вологи, він не працює нормально або його впустили.
- На пристрій не повинні потрапляти краплі або бризки.
- Не розміщуйте на пристрої будь-які джерела небезпеки (наприклад, предмети, заповнені рідиною або запалені свічки).
- Використовуйте тільки джерела живлення, вказані в посібнику користувача.
- Якщо мережева вилка або штепсельна розетка пристрою служать для відключення пристрою від мережі, до них завжди має бути доступ.

Попередження

- Ніколи не знімайте корпус цього виробу.
- Ніколи не змащуйте жодну з деталей пристрою.
- Ставте пристрій на рівну, тверду і стійку поверхню.
- Ніколи не ставте виріб на інше електрообладнання.
- Використовуйте виріб тільки в приміщенні. Тримайте пристрій якнайдалі від води, вологи та предметів, заповнених рідиною.
- Тримайте цей виріб подалі від потрапляння прямих сонячних променів, відкритого вогню або тепла.

Примітка

Цим самим MMD Hong Kong Holding Limited заявляє, що цей виріб відповідає основним вимогам та іншим відповідним положенням Директиви 2014/53/ЄС. Ви можете знайти Заяву про відповідність на www.philips.com/support.

Цей виріб сконструйовано і виготовлено з високоякісних матеріалів і компонентів, що підлягають переробці й вторинному використанню.

Якщо маркування товару містить цей символ перекресленого кошика з колесами, це означає, що виріб відповідає європейській Директиві 2012/19/ЄС.
Довідайтеся про місцеву систему роздільного збору відходів для електронних і електричних виробів.
Дійте згідно з місцевими правилами й не утилізуйте ваші старі вироби разом зі звичайними побутовими відходами. Правильна утилізація старих виробів сприяє запобіганню можливих негативних наслідків для навколишнього середовища й здоров'я людей.

Виріб містить акумулятори, на яких поширюється Європейська Директива 2013/56/ЄС, відповідно до якої акумулятори не можуть бути утилізовані разом із побутовими відходами.
Ознайомтеся з місцевими правилами щодо роздільного збирання акумуляторів, оскільки правильна утилізація допоможе запобігти негативним наслідкам для навколишнього середовища і здоров'я людини.

Екологічна інформація

Усе зайве пакування не використовувалося. Ми намагалися зробити упаковку, яку легко розділити на три матеріали: картон (коробка), пінополістерол (захист від ударів) і поліетилен (мішки, захисний пінопластовий лист).
Ваша система складається з матеріалів, які можуть бути перероблені спеціалізованими підприємствами і використані вдруге. Будь ласка, дотримуйтеся місцевих правил утилізації пакувальних матеріалів, старих акумуляторів і обладнання.

Примітка

- Типова табличка розташована на тильній стороні виробу.

AR

السلامة

تعليمات السلامة الهامة

- اقرأ هذه التعليمات.
- احتفظ بهذه التعليمات.
- انتبه لجميع التحذيرات.
- اتبع جميع التعليمات.
- تجنب استخدام هذا الجهاز بالقرب من الماء.
- نظف الجهاز بقطعة قماش جافة فقط.
- تجنب سد أي فتحات تهوية. احرص على التركيب وفقًا لتعليمات الجهة المُصنعة.
- تجنب التركيب بالقرب من أي مصادر للسخونة مثل أجهزة الإشعاع أو منظمات الحرارة أو المواقد أو الأجهزة الأخرى (بما في ذلك المضخمات) التي يصدر عنها سخونة.
- احرص على حماية كبل الطاقة من الدهس أو الثني وخصوصًا عند القوابس ومواضع مأخذ التيار الكهربي ونقطة خروج الكبل من الجهاز.
- لا تستخدم سوى المرفقات/الملحقات التي تحددها الجهة المُصنعة.
- افصل قابس هذا الجهاز أثناء العواصف الرعدية أو في حالة عدم استخدامه لفترات زمنية طويلة.
- ارجع في جميع أعمال الصيانة إلى فني صيانة مؤهل. يجب إجراء صيانة الجهاز عند تعرضه للتلف بأي طريقة، مثل تلف كبل الإمداد بالطاقة أو القابس أو انسكاب سوائل على الجهاز أو سقوط جسم عليه أو تعرضه للمطر أو الرطوبة أو تعذر تشغيله بشكلٍ طبيعي أو سقوطه.
- تجنب تعريض الجهاز للرذاذ أو قطرات الماء.
- تجنب وضع أي مصادر تشكل خطرًا على الجهاز (على سبيل المثال، الأجسام الممتلئة بالسوائل والشموع المضيئة).
- لا تستخدم سوى وحدات تزويد الطاقة المدرجة في دليل المستخدم.
- حيثما يُستخدم قابس التيار الكهربائي أو رابط الجهاز على أنه جهاز فصل، يجب أن يبقى جهاز الفصل قابل للتشغيل بسهولة.

تحذير

- يُحظر إزالة الغلاف الخارجي لهذا الجهاز.
- يُحظر تزييت أي جزء من هذا الجهاز.
- ضع العارضة الصوتية على سطح ثابت ومستوٍ.
- يُحظر وضع هذا الجهاز على أجهزة كهربائية أخرى.
- استخدم هذه الوحدة في الداخل فقط. الحفاظ على هذه الوحدة بعيدا عن الماء والرطوبة والأشياء المملوءة بالسائل.
- حافظ على هذا الجهاز بعيدًا عن أشعة الشمس المباشرة أو ألسنة اللهب أو مصادر الحرارة.

ملاحظة

تعلن شركة MMD Hong Kong Holding Limited بموجب هذه الوثيقة تَوافُق هذا المنتج مع المتطلبات الأساسية والأحكام الأخرى ذات الصلة الخاصة بالتوجيه 2014/53/EU. ويمكنك الاطلاع على إعلان المطابقة على الموقع الإلكتروني التالي www.philips.com/support.

تم تصميم المنتج الخاص بك وتصنيعه باستخدام مواد ومكونات ذات جودة عالية، والتي يمكن إعادة تصنيعها واستخدامها مرة أخرى.

عند إرفاق رمز سلة المهملات المشطوب بالمنتج، فذلك يعني أنه تمت تغطية المنتج من خلال التوجيه الأوروبي 2012/19/EU
يُرجى التعرف على نظام المجموعة المحلية المنفصلة الخاص بالمنتجات الكهربية والإلكترونية.
يُرجى التصرف وفقًا للقواعد المحلية وعدم التخلص من المنتجات القديمة مع النفايات المنزلية العادية. حيث يساعد التخلص الصحيح من المنتجات القديمة على منع حدوث آثار سلبية على البيئة وصحة الإنسان.

المنتج يحتوي على بطاريات مدمجة مشمولة بالتوجيه الأوروبي 2013/56/EU والتي لا يمكن التخلص منها في النفايات المنزلية العادية.
يرجى الاطلاع على القواعد المحلية الخاصة بمجموعة منفصلة من البطاريات لأن التخلص الصحيح يساعد في منع العواقب السلبية على صحة الإنسان والبيئة.

المعلومات البيئية

تم التخلي عن جميع مواد التغليف غير الضرورية. كما حاولنا جعل العبوة سهلة التقسيم إلى ثلاث مواد: الورق المقوى (العلبة) ومادة البوليسترين (الطبقة الواقية) والبولي إيثيلين (الأكياس والقِطع الإسفنجية الواقية).
يتكون نظامك من مواد يمكن إعادة تدويرها وإعادة استخدامها إذا تم تفكيكها من قِبل شركة متخصصة. يرجى مراعاة اللوائح المحلية الخاصة بالتخلص من مواد التغليف والبطاريات المستهلكة والمعدات القديمة.

ملاحظة

- توجد لوحة النوع على الجانب الخلفي للجهاز.

LT

Sauga

Svarbios saugos instrukcijos

- Perskaitykite šias instrukcijas.
- Išsaugokite šias instrukcijas.
- Atsižvelkite į visus įspėjimus.
- Laikykitės visų nurodymų.
- Nenaudokite šio prietaiso prie vandens.
- Valykite tik sausu skudurėliu.
- Neblokuokite ventiliacijos angų. Sumontuokite laikydamiesi gamintojo nurodymų.
- Nestatykite netoli šilumos šaltinių,pavyzdžiui, radiatorių, oro paskirstymo sistemos grotelių, krosnių ar kitų prietaisų (įskaitant stiprintuvus), kurie gamina šilumą.
- Apsaugokite elektros maitinimo laidą, kad nebūtų mindomas arba prispaustas, ypač prie kištukų, kištukinių lizdų ir prie jų išeigos iš prietaiso.
- Naudokite tik įtaisus / priedus, kuriuos nurodė gamintojas
- Audros su žaibu metu arba, kai nenaudojamas ilgą laiką, šį prietaisą atjunkite nuo maitinimo šaltinio.
- Visą techninę priežiūrą atlikite pas kvalifikuotą aptarnavimo personalą. Būtina atlikti techninę priežiūrą, kai prietaisas buvo apgadintas, pvz., pažeistas maitinimo laidas arba kištukas, išsiliejo skystis arba į prietaisą pateko daiktai, prietaisas buvo veikiamas lietaus ar drėgmės, kai jis veikia netinkamai, arba buvo nukritęs.
- Ant prietaiso neturi lašėti ar patekti vandens purslų.
- Ant prietaiso nedėkite jokių pavojų keliančių objektų (pvz.: daiktų su skysčiais, uždegtų žvakių ir t. t.).
- Naudokite tik tokį maitinimo šaltinį, kuris nurodytas naudotojo vadove.
- Jei įtaiso atjungimui naudojamas MAITINIMO ŠALTINIO kištukas arba prietaiso jungtis, atjungimo įtaisas turi likti lengvai prieinamas.

Įspėjimas

- Šio prietaiso niekada neištraukite iš gaubto.
- Niekada netepkite alyva kokių nors šio prietaiso dalių.
- Šį prietaisą statykite ant plokščio, kieto ir stabilaus paviršiaus.
- Šio prietaiso niekada nestatykite ant kito elektrinio įrenginio.
- Šį prietaisą naudokite tik patalpoje. Saugokite šį prietaisą nuo vandens, drėgmės ir skysčiais pripildytų daiktų.
- Saugokite šį prietaisą nuo tiesioginių saulės spindulių, atviros liepsnos arba karščio.

Pastaba

„MMD Hong Kong Holding Limited" pareiškia, kad šis gaminys atitinka esminius Direktyvos 2014/53/EB reikalavimus ir kitas su ja susijusias nuostatas. Atitikties deklaraciją galite rasti svetainėje www.philips.com/support.

Jūsų gaminys suprojektuotas ir pagamintas iš aukštos kokybės medžiagų ir komponentų, kuriuos galima perdirbti ir panaudoti iš naujo.

Kai gaminys pažymėtas perbraukta šiukšlių dėže su ratukais, tai reiškia, kad jam taikoma Europos direktyva 2012/19/EB.
Prašome susipažinti su vietine elektros ir elektronikos gaminių surinkimo sistema.
Prašome vadovautis vietinėmis taisyklėmis ir nešalinkite savo senųjų gaminių su įprastinėmis buitinėmis atliekomis. Teisingai išmetę seną gaminį, saugosite aplinką ir žmonių sveikatą nuo galimų neigiamų pasekmių.

Jūsų gaminyje yra baterijoms, kurioms taikoma Europos direktyva 2013/56/EB, pagal kurią jų negalima išmesti kartu su įprastomis buitinėmis atliekomis.
Susipažinkite su vietos taisyklėmis, susijusiomis su atskiru baterijų surinkimu, nes teisingas jų utilizavimas padeda saugoti aplinką ir žmonių sveikatą nuo neigiamų pasekmių.

Aplinkosaugos informacija

Neįtrauktos visos nereikalingos pakuotės. Mes pabandėme pakuotes suskirstyti į tris medžiagų grupes: kartoninės dėžės, polistireno puta (buferis) ir polietilenas (maišeliai, apsauginiai putplastis).
Jūsų sistemą sudaro medžiagos, kurias galima perdirbti ir pakartotinai naudoti, jei bus demontuotos specializuotos bendrovės. Laikykitės pakavimo medžiagų, panaudotų baterijų ir pasenusios įrangos utilizavimo vietos taisyklių.

Pastaba

- Tipinė plokštė yra ant užpakalinės prietaiso dalies.

LV

Drošība

Svarīgas drošības instrukcijas

- Izlasiet šīs instrukcijas.
- Saglabājiet šīs instrukcijas.
- Ievērojiet visus brīdinājumus.
- Ievērojiet visas instrukcijas.
- Nelietojiet šo ierīci ūdens tuvumā.
- Tīriet tikai ar sausu drānu.
- Neaizsprostojiet ventilācijas atveres. Uzstādiet saskaņā ar ražotāja instrukcijām.
- Neuzstādiet siltuma avotu, piemēram, radiatoru, siltuma iekārtu, krāsns vai citu aparātu, kas ražo siltumu, (ieskaitot pastiprinātājus) tuvumā.
- Aizsargājiet strāvas vadu no vilkšanas vai saspiešanas, jo īpaši pie kontaktdakšām, attiecīgām spraudligzdām un vietām, kur tas iziet no aparāta.
- Izmantojiet tikai ražotāja norādītās papildierīces/piederumus.
- Atvienojiet ierīci no elektrotīkla zibens laikā vai, ja tā netiek izmantota ilgāku laiku.
- Visi servisa darbi jāveic kvalificētam servisa personālam. Serviss ir nepieciešams, ja aparāts jebkādā veidā ir bojāts, piemēram, strāvas padeves vads vai spraudnis ir bojāts, šķidrums ir izšļakstījies vai priekšmeti ir iekrituši aparātā, aparāts ir pakļauts lietus vai mitruma iedarbībai, nedarbojas normāli vai ir nokritis.
- Ierīce nedrīkst būt pakļauta pilienu vai šļakatu iedarbībai.
- Nenovietojiet uz ierīces nekādus bīstamības avotus (piemēram, ar šķidrumu pildītus priekšmetus, degošas sveces).
- Izmantojiet tikai lietotāja rokasgrāmatā norādītos barošanas avotus.
- Ja kā atvienošanas ierīce tiek izmantots TĪKLA spraudnis vai ierīces savienotājs, atvienošanas ierīcei jābūt viegli darbināmai.

Brīdinājums

- Nekad nenoņemiet šīs ierīces korpusu.
- Nekad neeļļojiet nevienu šīs ierīces daļu.
- Novietojiet šo ierīci uz līdzenas, cietas un stabilas virsmas.
- Nekad nelietojiet šo ierīci citās elektroiekārtās.
- Izmantojiet šo ierīci tikai telpās. Aizsargājiet šo ierīci no ūdens, mitruma un ar šķidrumu uzpildītiem priekšmetiem.
- Aizsargājiet šo ierīci no tiešas saules gaismas, atklātas liesmas vai karstuma ietekmes.

Paziņojums

Ar šo MMD Hong Kong Holding Limited paziņo, ka šis produkts atbilst Direktīvas 2014/53/ES būtiskajām prasībām un citiem attiecīgajiem noteikumiem. Atbilstības deklarācija ir pieejama vietnē: www.philips.com/support.

Jūsu produkts ir izstrādāts un ražots ar augstas kvalitātes materiāliem un komponentiem, kurus var pārstrādāt un atkārtoti izmantot.

Ja šis pārsvītrotais simbols ir pievienots produktam, uz to attiecas Eiropas Direktīva 2012/19/ES.
Informējieties par vietējo elektrisko un elektronisko izstrādājumu savākšanas sistēmu.
Lūdzu, rīkojieties atbilstoši vietējiem noteikumiem un neizmetiet parastos sadzīves atkritumus. Pareiza vecā produkta iznīcināšana palīdz novērst iespējamo negatīvo ietekmi uz vidi un cilvēku veselību.

Jūsu produkts satur akumulatorus, uz kuriem attiecas Eiropas direktīva 2013/56/ES un kurus nevar izmest kopā ar parastajiem sadzīves atkritumiem.
Lūdzu, informējieties par vietējiem noteikumiem par atsevišķu akumulatoru savākšanu, jo pareiza utilizācija palīdz novērst negatīvas sekas videi un cilvēku veselībai.

Informācija par vidi

Visi nevajadzīgie iepakojumi nav iekļauti. Mēs esam centušies izveidot iepakojumu, kas ir viegli sadalāms trijos materiālos: kartons (kaste), putu polistirols (buferis) un polietilēns (maisiņi, aizsargājoša putu loksne).
Jūsu sistēma sastāv no materiāliem, kurus var pārstrādāt un atkārtoti izmantot, ja to izjauc specializēts uzņēmums. Lūdzu, ievērojiet vietējos noteikumus par iepakojuma materiālu, izlietoto akumulatoru un veco iekārtu apglabāšanu.

Piezīme

- Tipa plāksnīte atrodas ierīces aizmugurē.

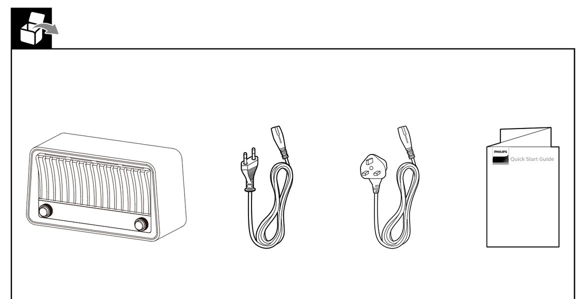

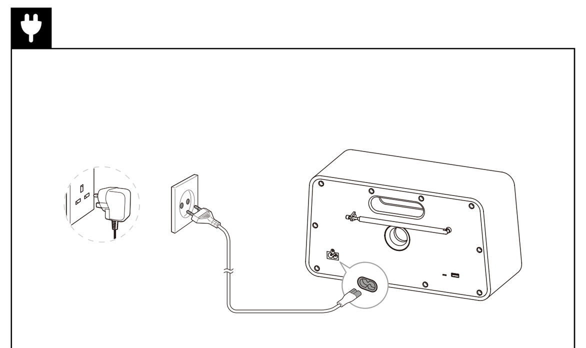

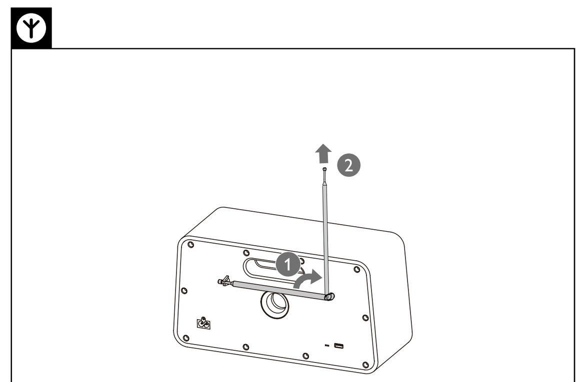

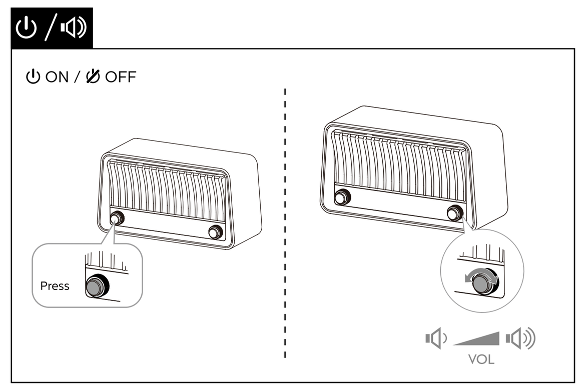

ET

Ohutus

Olulised ohutusjuhised

- Lugege neid juhiseid.
- Hoidke juhised alles.
- Pidage kõiki hoiatusi silmas.
- Järgige kõiki juhiseid.
- Ärge kasutage seda seadet vee läheduses.
- Puhastage vaid kuiva lapiga.
- Ärge blokeerige ventilatsiooniavasid. Installeerige vastavalt tootja juhistele.
- Ärge installeerige soojusallika lähedusse, nt radiaatorid, soojusmõõdikud, ahjud või muud seadmed (sh võimandid), mis eraldavad soojust.
- Kaitske toitekaablit pealeastumise või vahelejäämise eest, eelkõige pistikuid, pikendusjuhtmeid ja kohta, kus toitejuhe väljub seadmest.
- Kasutage üksnes tootja poolt lubatud lisaseadmeid.
- Eemaldage seade äikese ajaks või ajal, mil seadet pikemat aega ei kasutata, elektrivõrgust.
- Laske teenindustöid teha vaid kvalifitseeritud teenindustöötajatel. Teenindus on kohustuslik, kui seade on saanud mis tahes viisil kahjustada, nt on kahjustatud toitejuhe või pistik, seadmele on sattunud vedelikke või sellele on kukkunud mis tahes objekt, seade on jäänud vihma või muu niiskuse kätte, seade ei tööta normaalselt või on maha kukkunud.
- Seadet ei tohi mõjutada veepritsmed või -tilgad.
- Ärge pange seadme peale mis tahes ohuallikaid (nt vedelikuga täidetud esemed, süüdatud küünlad).
- Kasutage üksnes toiteallikaid, mis on nimetatud kasutusjuhendis.
- Kui kasutatakse MAINSi pistikut või adapterit seadme lahtiühendamiseks, jääb lahtiühendatud seade töövalmis olekusse.

Hoiatus

- Ärge kunagi eemaldage selle üksuse korpust.
- Ärge kunagi määrige ühtki selle üksuse osa.
- Asetage see üksus tasapinnalisele, kõvale ja stabiilsele pinnale.
- Ärge asetage üksust kunagi muule elektrilisele seadmele.
- Kasutage üksust vaid siseruumides. Hoidke seadet vee, niiskuse ja vedelikuga täidetud esemete eest.
- Hoidke seda üksust otsese päikesekiirguse, tule ja kuumuse eest.

Teade

MMD Hong Kong Holding Limited deklareerib käesolevaga, et asjaomane toode on vastavuses direktiivi 2014/53/EL oluliste nõuete ja muude sätetega. Vastavusdeklaratsioon on leitav veebilehelt www.philips.com/support.

Teie toode on kujundatud ja toodetud kvaliteetsete materjalide ja koostisosadega, mida saab ringlusse saata ja taaskasutada.

Kui tootele on kinnitatud asjaomane läbikriipsutatud prügikasti sümbol, tähendab see, et toode on hõlmatud Euroopa direktiiviga 2012/19/EL.
Tutvuge elektri- ja elektroonikatoodete kohaliku eraldi kogumise süsteemiga.
Käituge vastavalt kohalikele eeskirjadele ja ärge utiliseerige oma romusid koos tavaliste majapidamisjäätmetega. Teie romude õige utiliseerimine aitab vältida võimalikku negatiivset mõju keskkonnale ja inimeste tervisele.

Teie toode sisaldab akut, mis on hõlmatud Euroopa direktiiviga 2013/56/EL ning seda ei tohi utiliseerida koos tavaliste majapidamisjäätmetega.
Tutvuge patareide eraldi kogumise kohalike eeskirjadega, kuna õige utiliseerimine aitab vältida negatiivset mõju keskkonnale ja inimeste tervisele.

Keskkonnaalane teave

Välditud on igasugust üleliigset pakendamist. Oleme püüdnud teha lihtsaks pakendi eraldamise kolmeks materjalide alusel: papp (karp), polüstüreenvaht (puhver) ja polüetüleen (kotid, katisevahuplaat).
Teie süsteem koosneb materjalidest, mida saab uuesti ringlusse võtta ja taaskasutada, kui lahtivõtmisega tegeleb spetsiaalne ettevõte. Järgige pakendimaterjali, tühjenenud patareide ja vanade seadmete utiliseerimisel kohalikke eeskirju.

Märkus

- Tüübiplaat asub üksuse tagaküljel.

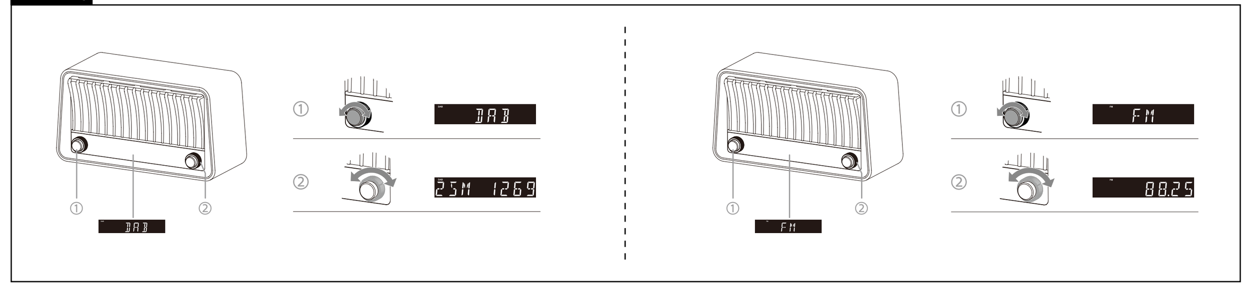

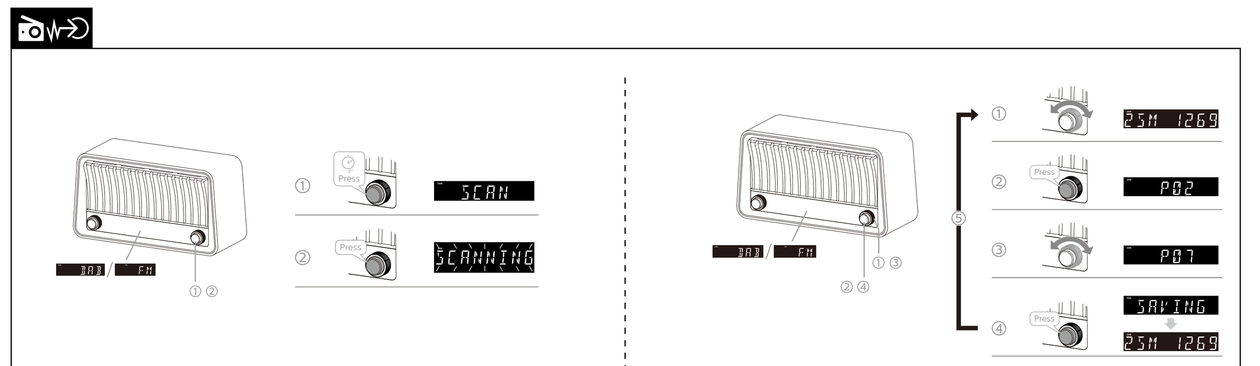

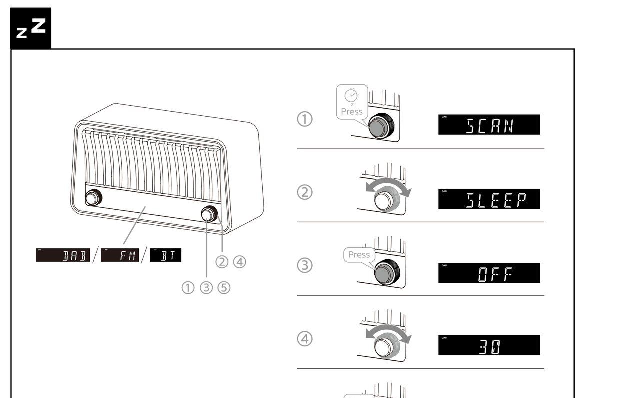

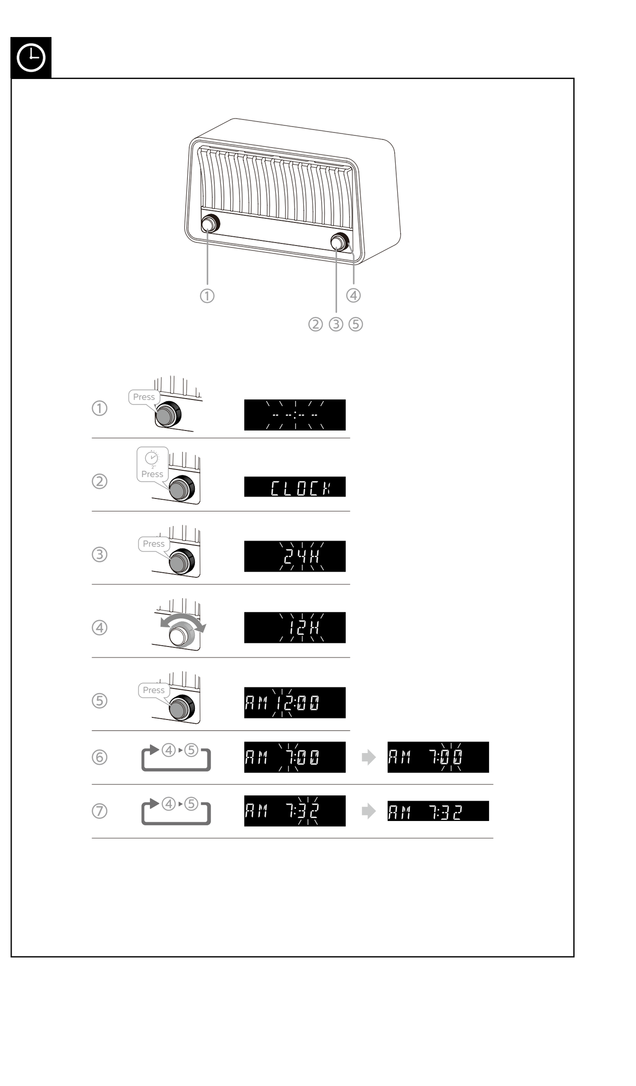

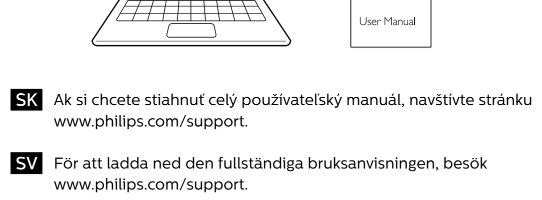

SK Ak si chcete stiahnuť celý používateľský manuál, navštívte stránku www.philips.com/support.

SV För att ladda ned den fullständiga bruksanvisningen, besök www.philips.com/support.

TR Tüm kullanım kılavuzunu indirmek için www.philips.com/support adresini ziyaret edin.

UK Щоб завантажити повний посібник користувача, відвідайте www.philips.com/support.

AR لتنزيل دليل المستخدم الكامل، يمكنك زيارة الموقع الإلكتروني التالي www.philips.com/support.

LT Jei norite atsisiųsti visą naudotojo vadovą, apsilankykite www.philips.com/support.

LV Lai lejupielādētu pilnu lietotāja rokasgrāmatu, apmeklējiet vietni: www.philips.com/support.

ET Täieliku kasutusjuhendi allalaadimiseks külastage veebilehte www.philips.com/support.

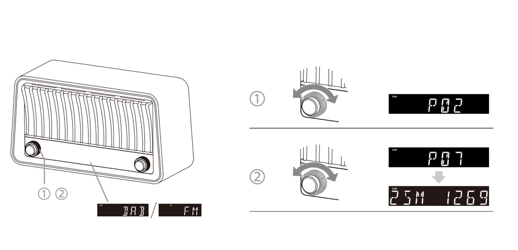

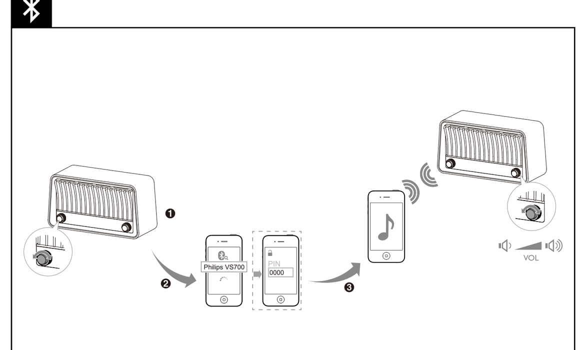

SK Všeobecné informácie

Požiadavka na energiu	100-240 V~50/60 Hz
Spotreba energie	22 W
Rozmery (Š x V x H)	335 x 185 x 148 mm
Hmotnosť (hlavná jednotka)	2,52 kg
Ladič	
Rozsah ladenia	FM: 87,5 - 108 MHz
DAB	
Frekvenčný rozsah	Skupina III (174 - 240 MHz)
Zosilňovač	
Výstupný výkon	10 W x 2
Frekvenčná odozva	100 - 20000 Hz
Pomer signál-šum	> 70 dB
Reproduktory	
Impedancia reproduktora	4Ω
Maximálny vstupný výkon reproduktora	10 W
Reproduktorový ovládač	3 palcový plný rozsah
Bluetooth	
Bluetooth verzia	5.0
Frekvenčný rozsah	2402 - 2480 MHz
Maximálny prenášaný výkon	5 dBm
Maximálny komunikačný dosah	pribl. 10m
Kompatibilné profily Bluetooth	A2DP

Poznámka: Dizajn a technické údaje sa môžu meniť bez predchádzajúceho upozornenia.

AR معلومات عامة

متطلبات الطاقة	100-240 فولت~60/50 هرتز
استهلاك الطاقة	22 وات
الأبعاد (العرض x الارتفاع x العمق)	335 x 185 x 148 مم
الوزن (الوحدة الرئيسية)	2.52 كجم
الموالف	
نطاق التوليف	FM: 87.5 - 108 ميغاهرتز
البث الصوتي الرقمي	
نطاق التردد	النطاق III (174 - 240 ميغاهيرتز)
مضخم الصوت	
خرج الطاقة	10 وات x 2
استجابة التردد	100 - 20000 هرتز
نسبة الإشارة إلى التشويش	> 70 ديسيبل
سماعات	
معاوقة مكبر الصوت	4 أوم
الحد الأقصى لطاقة إدخال البطارية	10 وات
مشغل السماعة	3 بوصة نطاق كامل
البلوتوث	
إصدار البلوتوث	5.0
نطاق التردد	2402 - 2480 ميغاهرتز
الطاقة القصوى المنقولة	5 ديسيبل مللي واط
أقصى مدى للاتصال	10 م تقريبًا
ملامح بلوتوث متوافقة	A2DP

ملاحظة: يخضع التصميم والمواصفات للتغيير بدون إخطار.

SV Allmän information

Strömkrav	100-240 V~50/60 Hz
Strömanvändning	22 W
Dimensioner (B x H x D)	335 x 185 x 148 mm
Vikt (huvudapparat)	2,52 kg
Justering	
Justeringsintervall	FM: 87,5 – 108 MHz
DAB	
Frekvensintervall	Band III (174 - 240 MHz)
Förstärkare	
Uteffekt	10 W x 2
Frekvensomfång	100 - 20 000 Hz
Signal/brusförhållande	> 70 dB
Högtalare	
Högtalarimpedans	4 Ω
Högtalare max ingångseffekt	10 W
Högtalarelement	3 tum bredband
Bluetooth	
Bluetooth-version	5.0
Frekvensomfång	2 402 - 2 480 MHz
Maximal överförd effekt	5 dBm
Maximalt överföringsavstånd	ca 10 m
Kompatibel Bluetooth-profil	A2DP

Obs! Design och specifikationer kan komma att ändras utan föregående meddelande.

LT Bendra informacija

Maitinimo šaltinis	100–240 V~50/60 Hz
Suvartojamoji galia:	22 W
Matmenys (P x A x G):	335 x 185 x 148 mm
Svoris (pagrindinis prietaisas):	2,52 kg
Derintuvas	
Derinimo diapazonas	FM: 87,5–108 MHz
DAB	
Dažnio diapazonas	III juosta (174–240 MHz)
Stiprintuvas	
Išėjimo galia	10 W x 2
Dažnio atsakas	100–20000 Hz
Signalo ir triukšmo santykis	> 70 dB
Kolonėlės	
Kolonėlių varža	4 Ω
Kolonėlių maksimali įvesties galia	10 W
Kolonėlės pavara	3 colių viso diapazono
Bluetooth	
Bluetooth versija	5.0
Dažnio ribos	2402–2480 MHz
Maksimali siunčiama galia	5 dBm
Maksimalus ryšio diapazonas	apie 10 m
Suderinami „Bluetooth" profiliai	A2DP

Pastaba: Dizainas ir specifikacijos gali būti keičiamos be iš-ankstinio pranešimo.

TR Genel bilgi

Güç gereksinimi	100-240 V~50/60 Hz
Güç tüketimi	22W
Boyutlar (G x Y x D)	335 x 185 x 148 mm
Ağırlık (Ana Ünite)	2,52 kg
Ayar cihazı	
Ayar Aralığı	FM: 87,5 - 108 MHz
DAB	
Frekans Aralığı	Bant III (174 - 240 MHz)
Amplifikatör	
Çıkış Gücü	10 W x 2
Frekans Yanıtı	100 - 20000 Hz
Sinyal Gürültü Oranı	> 70 dB
Hoparlörler	
Hoparlör Empedansı	4 Ω
Hoparlör Maksimum Giriş Gücü	10 W
Hoparlör Sürücüsü	3 inç tam aralık
Bluetooth	
Bluetooth sürümü	5.0
Frekans aralığı	2402 - 2480 MHz
İletilen maksimum güç	5dBm
Maksimum iletişim aralığı	yakl. 10m
Uyumlu Bluetooth profilleri	A2DP

Not: Tasarım ve spesifikasyonlar önceden bildirilmeksizin de-ğiştirilebilir.

LV Vispārīga informācija

Nepieciešamā jauda	100-240 V~50/60 Hz
Enerģijas patēriņš	22 W
Izmēri (P x A x Dz)	335 x 185 x 148 mm
Svars (galvenā bloks)	2,52 kg
Uztvērējs	
Regulēšanas diapazons	FM: 87.5 - 108 MHz
DAB	
Frekvences diapazons	Josla III (174 - 240 MHz)
Pastiprinātājs	
Izejas jauda	10 W x 2
Frekvences atbilde	100 - 20000 Hz
Signāla - trokšņa attiecība	> 70 dB
Skaļruņi	
Skaļruņu pretestība	4 Ω
Skaļruņa maksimālā ieejas jauda	10 W
Skaļruņa draiveris	3 collu pilns diapazons
Bluetooth	
Bluetooth versija	5.0
Frekvences diapazons	2402 - 2480 MHz
Maksimālā pārraidītā jauda	5 dBm
Maksimālais sakaru diapazons	apt. 10m
Savietojami Bluetooth profili	A2DP

Piezīme. Dizains un specifikācijas var tikt mainītas bez iepriekšēja brīdinājuma.

UK Загальна інформація

Споживана потужність	100–240 В~50/60 Гц
Споживана потужність	22 Вт
Габарити (Ш x В x Г)	335 x 185 x 148 мм
Вага (основний блок)	2,52 кг
Тюнер	
Діапазон налаштування	FM: 87,5–108 МГц
DAB	
Частотний діапазон	Діапазон III (174–240 МГц)
Підсилювач	
Вихідна потужність	10 Вт x 2
Частотна характеристика	100–20 000 Гц
Співвідношення сигнал-шум	> 70 дБ
Динаміки	
Опір динаміків	4Ω
Максимальна вхідна потужність динаміка	10 Вт
Динамічна головка	3 дюйми (7,62 см) повний діапазон
Bluetooth	
Версія Bluetooth	5,0
Частотний діапазон	2402–2480 МГц
Максимальна передавана потужність	5 дБм
Максимальна дальність зв'язку	прибл. 10 м
Сумісні профілі Bluetooth	A2DP

Примітка. Дизайн і технічні характеристики можуть змінюватися без попереднього повідомлення.

ET Üldteave

Nõuded toitele	100-240 V~50/60 Hz
Elektritarbimine	22 W
Mõõtmed (L x K x S)	335 x 185 x 148 mm
Kaal (põhiüksus)	2,52 kg
Häälestusseade	
Häälestusvahemik	FM: 87,5 - 108 MHz
DAB	
Sagedusvahemik	Riba III (174 - 240 MHz)
Võimendi	
Väljundvõimsus	10 W x 2
Sagedusreaktsioon	100 - 20000 Hz
Signaali-müra suhe	> 70 dB
Kõlarid	
Kõlarite takistus	4 Ω
Kõlarite maksimaalne sisendvõimsus	10 W
Kõlarite draiver	3-tolline täisvahemik
Bluetooth	
Bluetoothi versioon	5.0
Sagedusvahemik	2402 - 2480 MHz
Maksimaalne edastatud võimsus	5 dBm
Maksimaalne teabevahetusvahemik	umbes 10m
Ühilduvad Bluetoothi profiilid	A2DP

Märkus: Disaini ja tehnilisi kirjeldusi võib muuta ilma ette tea-tamata.

Obsah je uzamčen

Dokončete, prosím, proces objednávky.

Následně budete mít přístup k celému dokumentu.

Proč je dokument uzamčen? Nahněvat Vás rozhodně nechceme. Jsou k tomu dva hlavní důvody:

1) Vytvořit a udržovat obsáhlou databázi návodů stojí nejen spoustu úsilí a času, ale i finanční prostředky. Dělali byste to Vy zadarmo? Ne*. Zakoupením této služby obdržíte úplný návod a podpoříte provoz a rozvoj našich stránek. Třeba se Vám to bude ještě někdy hodit.

   **) Možná zpočátku ano. Ale vězte, že dotovat to dlouhodobě nelze. A rozhodně na tom nezbohatneme.*

2) Pak jsou tady „roboti“, kteří se přiživují na naší práci a „vysávají“ výsledky našeho úsilí pro svůj prospěch. Tímto krokem se jim to snažíme překazit.

A pokud nemáte zájem, respektujeme to. Urgujte svého prodejce. A když neuspějete, rádi Vás uvidíme!