TRISTAR

EN | Instruction manual

NL | Gebruiksaanwijzing

FR | Mode d'emploi

DE | Bedienungsanleitung

ES | Manual de usuario

PT | Manual de utilizador

IT | Manuele utente

SV | Bruksanvisning

PL | Instrukcja obsługi

CS | Návod na použití

SK | Návod na použitie

RU | Руководство по эксплуатации

KA-5070

PARTS DESCRIPTION / ONDERDELENBESCHRIJVING / DESCRIPTION DES PIÈCES / TEILEBESCHREIBUNG / DESCRIPCIÓN DE LAS PIEZAS / DESCRIÇÃO DOS COMPONENTES / DESCRIZIONE DELLE PARTI / BESKRIVNING AV DELAR / OPIS CZĘŚCI / POPIS SOUČÁSTÍ / POPIS SÚČASTÍ / ПИСАНИЕ ЗАПЧАСТИ

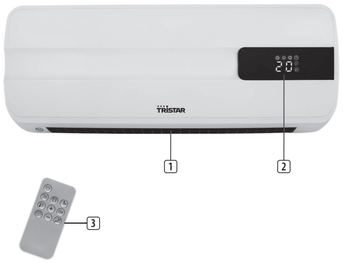

This product is only suitable for well insulated spaces or occasional use.

Dit product is uitsluitend geschikt voor goed geïsoleerde plaatsen of voor incidenteel gebruik.

Ce produit ne peut être utilisé que dans des locaux bien isolés ou de manière occasionnelle.

Dieses Produkt ist nur für gut isolierte Räume oder für den gelegentlichen Gebrauch geeignet.

Este producto está indicado únicamente en lugares abrigados o para una utilización puntual.

Este produto é adequado apenas para espaços bem isolados espaços ou utilização ocasional.

Il presente prodotto è adatto solo a ambienti correttamente isolati o ad un uso occasionale.

Denna produkt är endast lämpad för välisolerade utrymmen eller sporadisk användning.

Ten produkt jest odpowiedni tylko do sporadycznego użytku lub do stosowania w dobrze izolowanych pomieszczeniach.

Tento výrobek je vhodný pouze pro dobře izolované prostory nebo obÅasné používání.

Tento výrobok je určený iba do dobre izolovaných priestorov alebo na príležitostné použitie.

Это товар подходит только для использования в хорошо изолированных помещениях или для нерегулярного использования.

[WEEE LOGO]

WWW.TRISTAR.EU

Tristar Europe B.V. | Jules Verneweg 87
5015 BH Tilburg | The Netherlands

EN Instruction manual

SAFETY

- By ignoring the safety instructions the manufacturer can not be hold responsible for the damage.
- If the supply cord is damaged, it must be replaced by the manufacturer, its service agent or similarly qualified persons in order to avoid a hazard.
- Never move the appliance by pulling the cord and make sure the cord can not become entangled.
- This appliance is only to be used for household purposes and only for the purpose it is made for.
- This appliance shall not be used by children aged less than 8 years. This appliance can be used by children aged from 8 years and above and persons with reduced physical, sensory or mental capabilities or lack of experience and knowledge if they have been given supervision or instruction concerning use of the appliance in a safe way and understand the hazards involved. Children shall not play with the appliance. Keep the appliance and its cord out of reach of children aged less than 8 years. Cleaning and user maintenance shall not be made by children unless older than 8 and supervised.
- To protect yourself against an electric shock, do not immerse the cord, plug or appliance in the water or any other liquid.
- WARNING: In order to avoid overheating, do not cover the heater.
- CAUTION: Some parts of this product can become very hot and cause burns. Particular attention has to be given where children and vulnerable people are present.
- Children aged from 3 years and less than 8 years shall only switch on/off the appliance provided that it has been placed or installed in its intended normal operating position and they have been given supervision or instruction concerning use of the appliance in a safe way and understand the hazards involved. Children aged from 3 years and less than 8 years shall not plug in, regulate and clean the appliance or perform user maintenance.
- Children of less than 3 years should be kept away unless continuously supervised.
- Do not use the appliance with a programmer, timer, separate remote-control system or any other device that switches the heater on automatically, since a fire risk exists if the heater is covered or positioned incorrectly.
- Do not use this heater in the immediate surroundings of a bath, a shower or a swimming pool.
- Joists, beams and rafters shall not be cut or notched to install the appliance.
- Please do not install the appliance close to curtains and other combustible materials. This could cause a fire.
- The appliance shall, under no circumstances, be covered with insulating material or similar material.
- The heater must be installed at least 1,8m above the floor.
- WARNING: This heater is not equipped with a device to control the room temperature. Do not use this heater in small rooms when they are occupied by persons not capable of leaving the room on their own, unless constant supervision is provided.
- Do not expose the battery to high temperatures or direct sunlight. Never throw batteries into the fire. There is a danger of explosion!
- Keep batteries away from children. Batteries are not a toy!
- Do not open the batteries by force.
- Avoid contact with metallic objects.(Rings, nails, screws et cetera) there is a danger of short-circuiting!
- As a result of a short-circuit batteries may heat up consider-ably or even catch fire. this may result in burns.
- For your safety the battery poles should be covered with adhesive strips during transport.
- Do not touch a ruptured and/or leaking battery. If the liquid from the battery gets into your eyes, rinse your eyes as soon as possible with clean water, without rubbing your eyes. Immediately go to the hospital. If it is not treated properly, it can cause eye problems.

PARTS DESCRIPTION

1. Heater unit
2. Display
3. Remote control

BEFORE THE FIRST USE

- Use plugs and screws to install the appliance.
- Do not install the appliance near curtains or any other material that is easily inflammable.
- Drill two holes in the wall 2 meters above the floor.
- Make sure the distance between the holes is 315 mm.
- The distance between the product and the ceiling(and the side) should be ≥ 30cm.
- Keep the tips of the screws out of the wall for 10 mm.
- Fix the appliance to the wall by using the screws.
- When the product is installed, The screw is aligned with the hole "A" on the product. After hanging, the product must be moved to the "B", in order to firmly fix.
- See installation picture.

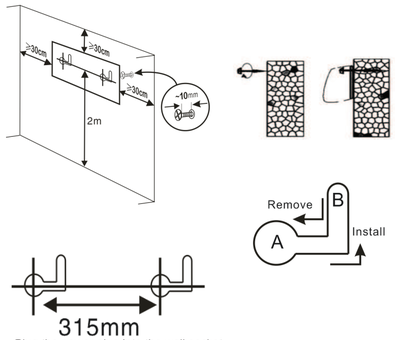

- Plug the power plug into the wall socket.
- **Note: maximum weight is 4.1kg, the wall should be able to carry this weight.**
-

Present time setting:

At the first time the heater will start up or after the power has been cut off the present time has to be set.

- Set day of the week, led display 01 is Monday, 02 is Tuesday .. 07 is Sunday. Press + or – button to select the present day and confirm by pushing the OK button.
- Set hours, led display 0H, press + or – to adjust the hour from 0H to 23H, press OK button to confirm.
- Set minutes, led display 00, press + or – to adjust the minutes from 0min to 59min, press OK button to confirm.
- If OK button is not pressed within 10 seconds after the adjustment, the setting will be canceled.

USE

- Turn on the heater by pressing the on/off button.
- The normal way to operate the machine is by using the remote control.
- If you cannot find or use the remote control, there is a possibility to switch on the heater manually by pressing the small start/stop switch under the on/off switch. This will only start the heater in high heat mode, press again to stop the heater.
- The fan continues to operate for 30 seconds when the heater is switched off.

Display

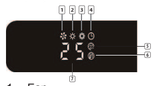

1. Fan
2. Low heat
3. High heat
4. Timer
5. Week timer
6. Light on
7. Temperature display

Remote control

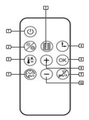

1. Power button :
- Press this button to turn the heater on or off (it will take up to 30 seconds before the fan completely turns off after shutdown)

2. Heating:
- Use this button to choose between low heat or high heat.

3. Open window detection
- Open window protection cannot start when the heater is in fan mode.
- Press the open window detection button to start or stop the open window detection mode.
- Temperature detection will start after 1 minute.
- For 10 minutes in a cycle the temperature will be detected every 5 minutes.
- If the temperature is <8°C than the detection start check point temperature the appliance will start heating.
- If the temperature is >8°C than the detection start check point temperature the appliance will stop heating and go into the standby mode.
- When the 10 minute cycle is finished, the appliance stops heating, alarm sounds 5 times, the fan operates for 30 seconds and then the heater will go into standby.
- Press the window detection button again to begin the next cycle.

4. Timer
- Press the timer button several times to set the timer as follows. 1 hour, 2 hour, 3 hour... 8 hour.
- The timer function can't be used when the week timer is active.

5. Set temperature
- Press this button to set the temperature, Press the + or the – button to adjust the temperature, the temperature range is 18-45°C.
- If the set temperature is equal to or lower than environment temperature, the heating will stop.
- If the set temperature is 1-2°C higher than the environment temperature the appliance will start low heating.
- If the set temperature is higher or equal to +3°C than the environment temperature the appliance will start high heating.
- Press the OK button to complete the set temperature mode.

6. OK
- Use this button to confirm actions.

7. Week timer
- Press week timer button to activate this function.
- Led will display P1, push the button again will take you to the P2 setting, again P3 and so on until P6. Pushing the week timer 7 times will cancel this function.
- When the desired P mode is in display push the OK button to confirm.
- See below table for information about the different P mode settings:

Mode	Monday	Tuesday	Wednesday	Thursday	Friday	Saturday	Sunday
P1	8:00-17:00	8:00-17:00	8:00-17:00	8:00-17:00	8:00-17:00	8:00-17:00	8:00-17:00
P2	18:00-7:00*	18:00-7:00*	18:00-7:00*	18:00-7:00*	18:00-7:00*	18:00-7:00*	18:00-7:00*
P3	8:00-17:00	8:00-17:00	8:00-17:00	8:00-17:00	8:00-17:00	OFF	OFF
P4	18:00-7:00*	18:00-7:00*	18:00-7:00*	18:00-7:00*	18:00-7:00*	OFF	OFF
P5	OFF	OFF	OFF	OFF	OFF	00:00-23:59	00:00-23:59
P6	Free mode	Free mode	Free mode	Free mode	Free mode	Free mode	Free mode
Note	a: P2/P4 Mode, stop time is at the second day P6: Time set range, 00-24H, start time must before the stop time, otherwise the heater will give a failure remark.						

- P6 free mode, push week timer button until it displays P6 than press OK, led display 1 as in Monday, push + or – to select the desired day (1-7, set from Monday to Sunday) and push OK to confirm the correct day.
- Led display 00, push + or – to set the desired start hour (from 0H to 23H) then press OK to confirm.
- Led display 00 again, push + or – to set the desired stop time and confirm with OK.
- There only can be set one start and one stop time a day.
- The mode only works in hours and not in minutes.

8. + button
- Use this button to go one step further.

9. Cancel
- Use this button to cancel the temperature settings or the week timer mode.

10. – button
- Use this button to go one step back.

- To turn the unit off, press the on/off button again.
- The fan keeps on working for about 30 seconds to cool down the heater inside (when having used heating).
- Maximum temperature is 51°C, the device will shut down automatically if a temperature of 51°C is detected.
- The heater is protected against overheating. This will switch off the heater automatically in case of overheating due to total or partial obstruction of the grids. In this case, unplug the appliance and wait for about 30 minutes to cool down. After that remove the object that is obstructing the grids.

CLEANING AND MAINTENANCE

- Always unplug the device and let it cool down completely before cleaning
- Clean the outside with a damp cloth. Never use harsh and abrasive cleaners, steel wool or a scouring pad as this will damage the device. Do not immerse in water or other liquid.
- Clean de air inlet and outlet regularly with a vacuum cleaner to remove dust.

ENVIRONMENT

This appliance should not be put into the domestic garbage at the end of its durability, but must be offered at a central point for the recycling of electric and electronic domestic appliances. This symbol on the appliance, instruction manual and packaging puts your attention to this important issue. The materials used in this appliance can be recycled. By recycling of used domestic appliances you contribute an important push to the protection of our environment. Ask your local authorities for information regarding the point of recollection

The European directive for batteries (2006/66/EC) states that it is not permitted to throw batteries away with the household waste. They may contain substances which are harmful to the environment. Empty batteries can be handed over to a local, public collection point or a local recycling centre. To avoid overheating as a result of a short circuit, lithium batteries must be removed from the product and the poles must be protected using insulation tape or some other means against short-circuiting.

You can find all available information and spare parts at www.tristar.eu!

NL Gebruiksaanwijzing

VEILIGHEID

- De fabrikant is niet aansprakelijk voor schade voortvloeiend uit het niet opvolgen van de veiligheidsinstructies.
- Als het netsnoer beschadigd is, moet het worden vervangen door de fabrikant, de onderhoudsmonteur van de fabrikant of door personen met een soortgelijke kwalificatie om gevaar te voorkomen.
- Verplaats het apparaat nooit door aan het snoer te trekken. Zorg ervoor dat het snoer nergens in verstrikt kan raken.
- Dit apparaat is uitsluitend voor huishoudelijk gebruik en voor het doel waar het voor bestemd is.
- Dit apparaat mag niet worden gebruikt door kinderen jonger dan 8 jaar. Dit apparaat kan worden gebruikt door kinderen vanaf 8 jaar en door personen met verminderde lichamelijke, zintuiglijke of geestelijke vermogens of gebrek aan de benodigde ervaring en kennis indien ze onder toezicht staan of instructies krijgen over hoe het apparaat op een veilige manier kan worden gebruikt alsook de gevaren begrijpen die met het gebruik samenhangen. Kinderen mogen niet met het apparaat spelen. Houd het apparaat en het netsnoer buiten bereik van kinderen jonger dan 8 jaar. Laat reiniging en onderhoud niet door kinderen uitvoeren, tenzij ze ouder zijn dan 8 jaar en onder toezicht staan.
- Dompel het snoer, de stekker of het apparaat niet onder in water of andere vloeistoffen om elektrische schokken te voorkomen.
- WAARSCHUWING: Dek de verwarming niet af, om oververhitting te voorkomen.
- VOORZICHTIG: Sommige onderdelen van dit product kunnen zeer heet worden en brandwonden veroorzaken. Men dient dit met name in acht te nemen wanneer er kinderen en kwetsbare mensen aanwezig zijn.
- Kinderen tussen de 3 jaar en 8 jaar mogen het apparaat alleen in-/uitschakelen mits het in zijn normale gebruikspositie is geplaatst of geïnstalleerd en mits zij onder toezicht staan en na instructies m.b.t. tot het veilige gebruik van het apparaat de risico's die samengaan met het gebruik van het apparaat begrijpen. Kinderen tussen de 3 jaar en 8 jaar mogen niet de stekker in het stopcontact plaatsen, het apparaat bedienen en reinigen of onderhoud aan het apparaat uitvoeren.
- Kinderen jonger dan 3 jaar dienen uit de buurt te worden gehouden, tenzij onder constante toezicht.
- Gebruik het apparaat niet met een programmeringseenheid, timer, afzonderlijk afstandsbedieningssysteem of andere apparaten die het verwarmingssysteem automatisch inschakelen, omdat er brandgevaar heerst als het verwarmingssysteem op onjuiste wijze is afgedekt of gepositioneerd.
- Gebruik de verwarmer niet in de directe omgeving van een bad, douche of zwembad.
- Er dient niet in dwarsbalken, balken en spanten te worden gesneden of gekerft om het apparaat te installeren.
- Installeer het apparaat niet in de buurt van gordijnen en andere brandbare materialen. Dit kan brand veroorzaken.
- Het apparaat dient onder geen enkele omstandigheden afgedekt te worden met isolerend of soortgelijk materiaal.
- Het verwarmingssysteem dient ten minste 1,8 m boven de vloer te worden geïnstaleerd.
- WAARSCHUWING: Deze kachel is niet uitgerust met een apparaat om de kamertemperatuur te regelen. Gebruik deze kachel niet in kleine kamers waar zich personen bevinden die niet in staat zijn om de kamer alleen te verlaten, tenzij zij onder voortdurend toezicht staan.
- Stel de batterijen NOOIT bloot aan hoge temperaturen of direct zonlicht. Gooi batterijen NOOIT in open vuur. Explosiegevaar!
- Houd batterijen uit de buurt van kinderen. Batterijen zijn geen speelgoed!
- Open de batterijen niet met kracht.
- Vermijd contact met metalen voorwerpen (ringen, spijkers, schroeven, etc.) om gevaar van kortsluiting te voorkomen!
- Door kortsluiting kunnen batterijen heet worden of zelfs ontbranden. Dit kan brandwonden veroorzaken.
- Voor uw veiligheid moeten de contactpunten tijdens vervoer met plakstrips worden afgedekt.
- Raak een gescheurde en/of lekkende batterij niet aan! Spoel als de vloeistof uit de batterij in uw ogen komt uw ogen dan zo snel mogelijk uit met schoon water en wrijf niet in uw ogen. Ga onmiddellijk naar het ziekenhuis. Als dit niet wordt behandeld, kan dit oogproblemen veroorzaken.

BESCHRIJVING VAN ONDERDELEN

1. Heater
2. Display
3. Afstandsbediening

VOOR HET EERSTE GEBRUIK

- Gebruik pluggen en schroeven om het apparaat te installeren.
- Installeer het apparaat niet in de buurt van gordijnen of andere licht ontvlambare materialen.
- Boor twee gaten in de muur op 2 meter hoogte vanaf de vloer.
- Zorg dat de afstand tussen de gaten 315 mm bedraagt.
- De afstand tussen het product en het plafond (en de zijkant) moet ≥30 cm bedragen.
- Houd de uiteinden van de schroeven10 mm uit de muur.
- Bevestig het apparaat aan de wand met behulp van de schroeven.
- Wanneer het product is geïnstalleerd, is de schroef uitgelijnd met gat 'A' op het product. Na het ophangen moet het product naar de 'B' worden verplaatst om te zorgen dat het stevig vast zit.
- Raadpleeg de installatieafbeelding.

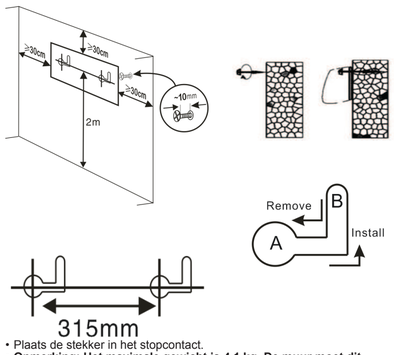

- Plaats de stekker in het stopcontact.
- **Opmerking: Het maximale gewicht is 4,1 kg. De muur moet dit gewicht kunnen dragen.**
-

De huidige tijd instellen:

Wanneer u de heater voor het eerst opstart of nadat de stroom onderbroken is geweest, moet u de huidige tijd instellen.

- Stel de dag van de week in op het led-display: 01 staat voor maandag, 02 voor dinsdag ... 07 voor zondag. Druk op de knop + of – om de huidige dag te selecteren. Bevestig uw keuze met de knop OK.
- Als op het led-display '0H' verschijnt, stelt u de uren in, variërend van 0 tot 23 uur. Druk op + of – om de uren aan te passen. Druk op de knop OK om te bevestigen.
- Als op het led-display '00' verschijnt, stelt u de minuten, variërend van 0 tot 59 minuten. Druk op + of – om de minuten aan te passen. Druk op de knop OK om te bevestigen.
- Als u niet binnen 10 seconden na een aanpassing op de knop OK drukt, wordt de instelling geannuleerd.

GEBRUIK

- Schakel de heater in door op de aan/uit-knop te drukken.
- De normale manier om het apparaat te bedienen, is met de afstandsbediening.
- Als u de afstandsbediening niet kunt vinden of niet kunt gebruiken, is het ook mogelijk om de heater handmatig in te schakelen met de kleine start/stop-schakelaar onder de aan/uit-schakelaar. U kunt de heater op deze manier alleen inschakelen in de hoge warmtestand. Druk nogmaals op de schakelaar om de heater te stoppen.
- Nadat u de heater hebt uitgeschakeld, blijft de ventilator nog 30 seconden doordraaien.

Display

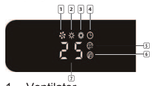

1. Ventilator
2. Lage warmtestand
3. Hoge warmtestand
4. Timer
5. Weektimer
6. Licht aan
7. Temperatuurdisplay

Afstandsbediening

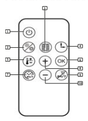

1. Aan/uit-knop :
- Druk op deze knop om de heater in of uit te schakelen (na het uitschakelen duurt het tot 30 seconden voordat de ventilator volledig is uitgeschakeld)

2. Verwarming:
- Gebruik deze knop om te kiezen voor de lage of hoge warmtestand.

3. Detectie open raam
- De detectie van een open raam kan niet worden gestart wanneer de heater in de ventilatorstand staat.
- Druk op de detectieknop voor een open raam om deze stand te starten of stoppen.
- De temperatuurdetectie begint na 1 minuut.
- Gedurende 10 minuten in een cyclus wordt de temperatuur om de 5 minuten gedetecteerd.
- Als de temperatuur <8°C is dan de temperatuur van het controlepunt aan het begin de detectie, begint het apparaat met verwarmen.
- Als de temperatuur >8°C is dan de temperatuur van het controlepunt aan het begin de detectie, stopt het apparaat met verwarmen en schakelt over op de stand-bystand.
- Wanneer de cyclus van 10 minuten is verstreken, stopt het apparaat met verwarmen. Er klinkt 5 keer een alarm, de ventilator blijft nog 30 seconden draaien en vervolgens schakelt de heater over op de stand-bystand.
- Druk nogmaals op de detectieknop voor een open raam om de volgende cyclus te starten.

4. Timer
- Druk enkele keren op de timerknop om de timer als volgt in te stellen: 1 uur, 2 uur, 3 uur ... 8 uur.
- U kunt de timerfunctie niet gebruiken als de weektimer actief is.

5. Temperatuur instellen
- Druk op deze knop om de temperatuur in te stellen. Druk op de knop + of – om de temperatuur aan te passen binnen een bereik van 18-45°C.
- Als de ingestelde temperatuur gelijk aan of lager is dan de omgevingstemperatuur, stopt het apparaat met verwarmen.
- Als de ingestelde temperatuur 1-2°C hoger is dan de omgevingstemperatuur, start het apparaat de lage warmtestand.
- Als de ingestelde temperatuur 3°C of meer hoger is de omgevingstemperatuur, start het apparaat de hoge warmtestand.
- Druk op de knop OK om de instelmodus voor de temperatuur te voltooien.

6. OK
- Gebruik deze knop om acties te bevestigen.

7. Weektimer
- Druk op de knop voor de weektimer om deze functie te activeren.
- Op het led-display verschijnt 'P1'. Druk nogmaals op de knop om naar de instelling 'P2' te gaan, nogmaals voor 'P3', en zo door tot 'P6'. Als u 7 keer op de weektimer drukt, annuleert u deze functie.
- Wanneer de gewenste P-stand wordt weergegeven, drukt u op de knop OK om uw keuze te bevestigen.
- Raadpleeg de onderstaande tabel voor informatie over de verschillende instellingen voor de P-stand:

Stand	Maandag	Dinsdag	Woensdag	Donderdag	Vrijdag	Zaterdag	Zondag
P1	8:00-17:00	8:00-17:00	8:00-17:00	8:00-17:00	8:00-17:00	8:00-17:00	8:00-17:00
P2	18:00-7:00*	18:00-7:00*	18:00-7:00*	18:00-7:00*	18:00-7:00*	18:00-7:00*	18:00-7:00*
P3	8:00-17:00	8:00-17:00	8:00-17:00	8:00-17:00	8:00-17:00	UIT	UIT
P4	18:00-7:00*	18:00-7:00*	18:00-7:00*	18:00-7:00*	18:00-7:00*	UIT	UIT
P5	UIT	UIT	UIT	UIT	UIT	00:00-23:59	00:00-23:59
P6	Vrije stand	Vrije stand	Vrije stand	Vrije stand	Vrije stand	Vrije stand	Vrije stand
Opmerking	a: Stand P2/P4: de stoptijd valt op de tweede dag						
	P6: Instelbereik voor tijd: 00-24 uur. De begintijd moet vóór de eindtijd vallen, anders geeft de heater een foutmelding.						

- Zo stelt u de vrije modus 'P6' in: Druk op de knop voor de weektimer totdat P6 wordt weergegeven. Druk vervolgens op OK. Op het led-display verschijnt '1' voor maandag. Druk op + of – om de gewenste dag te selecteren (1-7, maandag tot en met zondag) en druk op OK om de juiste dag te bevestigen.
- Op het led-display verschijnt '00'. Druk op + of – om de gewenste begintijd in te stellen (0 tot 23 uur). Druk op OK om uw keuze te bevestigen.
- Op het led-display verschijnt opnieuw '00'. Druk op + of – om de gewenste eindtijd in te stellen en bevestig uw keuze met OK.
- U kunt slechts één begin- en eindtijd per dag instellen.
- Deze stand werkt alleen met uren, niet met minuten.

8. Knop +
- Gebruik deze knop om één stap verder te gaan.

9. Annuleren
- Gebruik deze knop om de temperatuurinstellingen of de weektimerstand te annuleren.

10. Knop –
- Gebruik deze knop om één stap terug te gaan.

- Druk nogmaals op de aan/uit-knop om het apparaat uit te schakelen.
- De ventilator blijft ongeveer 30 seconden werken om de kachel vanbinnen te laten afkoelen (bij gebruik van verwarming).
- De maximale temperatuur is 51°C. Het apparaat wordt automatisch uitgeschakeld als er een temperatuur van 51°C wordt gedetecteerd.
- De kachel is beschermd tegen oververhitting. De kachel worst automatisch uitgeschakeld in geval van oververhitting door een volledige of gedeeltelijke obstructie van de roosters. Verwijder in dit geval de stekker uit het stopcontact en wacht ongeveer 30 minuten totdat het apparaat is afgekoeld. Verwijder vervolgens het voorwerp dat de roosters verstopt.

REINIGING EN ONDERHOUD
- Verwijder voor reiniging altijd de stekker uit het stopcontact en laat het apparaat volledig afkoelen.
- Reinig de buitenkant met een vochtige doek. Gebruik nooit agressieve of schurende reinigingsmiddelen, staalwol of een schuursponsje; dit beschadigt het apparaat. Niet onderdompelen in water of andere vloeistoffen.
- Reinig de luchtinlaat en -uitlaat regelmatig met een stofzuiger om stof te verwijderen.

MILIEU

Het apparaat mag niet worden weggegooid met het huisvuil na beëindiging van de nuttige levensduur, maar moet worden ingeleverd op een centraal punt voor de recycling van elektrische en elektrische huishoudelijke apparaten. Dit symbool op het apparaat, in de instructiehandleiding en op de verpakking vestigt de aandacht op dit belangrijke punt. De materialen die in dit apparaat zijn gebruikt, kunnen worden gerecycled. Door gebruikte huishoudelijke apparaten te recyclen, draagt u in belangrijke mate bij aan de bescherming van ons milieu. Vraag uw plaatselijke autoriteiten om inlichtingen over het inzamelpunt.

Volgens de Europese richtlijn voor batterijen (2006/66/EC) is het niet toegestaan om batterijen weg te gooien als huishoudelijk afval. Ze kunnen stoffen bevatten die schadelijk zijn voor het milieu. U kunt lege batterijen inleveren bij een lokaal openbaar inzamelpunt of een lokaal recyclingpunt. Om oververhitting als gevolg van kortsluiting te voorkomen moeten lithiumbatterijen uit het product worden verwijderd en moeten de polen met isolatietape of een ander materiaal worden afgeschermd.

Alle beschikbare informatie en gegevens over reserveonderdelen zijn te vinden op www.tristar.eu!

FR Manuel d'instructions

SÉCURITÉ
- Si vous ignorez les instructions de sécurité, le fabricant ne saurait être tenu responsable des dommages.
- Si le cordon d'alimentation est endommagé, il doit être remplacé par le fabricant, son réparateur ou des personnes qualifiées afin d'éviter tout risque.
- Ne déplacez jamais l'appareil en tirant sur le cordon et veillez à ce que ce dernier ne soit pas entortillé.
- Cet appareil est uniquement destiné à des utilisations domestiques et seulement dans le but pour lequel il est fabriqué.
- Cet appareil ne doit pas être utilisé par des enfants de moins de 8 ans. Cet appareil peut être utilisé par des enfants de 8 ans ou plus et des personnes présentant un handicap physique, sensoriel ou mental voire ne disposant pas des connaissances et de l'expérience nécessaires en cas de surveillance ou d'instructions sur l'usage de cet appareil en toute sécurité et de compréhension des risques impliqués. Les enfants ne doivent pas jouer avec l'appareil. Maintenez l'appareil et son cordon d'alimentation hors de portée des enfants de moins de 8 ans. Le nettoyage et la maintenance utilisateur ne doivent pas être confiés à des enfants sauf s'ils ont 8 ans ou plus et sont sous surveillance.
- Afin de vous éviter un choc électrique, n'immergez pas le cordon, la prise ou l'appareil dans de l'eau ou autre liquide.
- AVERTISSEMENT : Afin d'éviter toute surchauffe, ne recouvrez pas le radiateur.
- ATTENTION : Certaines parties de ce produit peuvent devenir très chaudes et provoquer des brûlures. Il faudra être particulièrement vigilant lorsque des enfants ou des personnes vulnérables sont présents.
- Les enfants âgés de 3 ans et de moins de 8 ans n'allumeront/éteindront (On/Off) l'appareil que s'il est placé ou installé dans l'emplacement destiné à son utilisation normale et qu'ils sont responsabilisés ou informés sur l'utilisation de l'appareil de manière sécurisée et qu'ils comprennent les risques encourus. Les enfants âgés de 3 ans et de moins de 8 ans ne brancheront, règleront et nettoieront pas l'appareil ou n'effectueront pas l'entretien de l'utilisateur.
- Les enfants de moins de 3 ans devraient être gardés hors de proximité à moins d'être continuellement surveillés.
- Ne pas utiliser l'appareil avec un programmateur, minuteur, un dispositif indépendant de télécommande ou tout autre appareil qui allume automatiquement le radiateur, car il y a un risque d'incendie si le radiateur est recouvert ou mal placé.
- N'utilisez pas ce radiateur à proximité de baignoires, de douches ou de piscine.
- Les solives, poutres et chevrons ne devront pas être coupés ou entaillés pour installer l'appareil.
- Veuillez ne pas placer l'appareil à proximité de rideaux et d'autres matériaux inflammables. Cela pourrait provoquer un incendie.
- L'appareil ne devra, en aucunes circonstances, être recouvert avec un matériel isolant ou similaire.
- Le radiateur doit être installé au moins à 1,80 m au-dessus du sol.
- AVERTISSEMENT : Ce radiateur est dépourvu de dispositif de contrôle de la température de la pièce. N'utilisez pas ce radiateur dans une petite pièce, occupée par des personnes incapables d'abandonner les lieux d'elles-mêmes, sauf si une surveillance constante est assurée.
- N'exposez pas les batteries et piles à des températures élevées ou à la lumière directe du soleil. Ne jetez pas les batteries et piles dans le feu. Vous risquez une explosion !
- Maintenez les batteries et piles hors de portée des enfants. Les batteries et piles ne sont pas des jouets !
- Ne forcez pas l'ouverture des batteries et piles.
- Évitez tout contact avec des objets métalliques (Bagues, clous, vis, etc.). Ils risquent de provoquer un court-circuit !
- Suite à un court-circuit, les batteries et piles peuvent chauffer excessivement, voire s'enflammer, ce qui peut entraîner des brûlures.
- Pour votre sécurité, les pôles de batteries devraient être recouverts par des languettes adhésives pendant le transport.
- Ne touchez pas les batteries et piles percées ou présentant une fuite. Si du liquide de batterie ou de pile entre en contact avec vos yeux, rincez-les dès que possible à l'eau claire, sans frotter les yeux. Rendez-vous immédiatement à l'hôpital. En l'absence de traitement approprié, des lésions oculaires sont possibles.

DESCRIPTION DES PIÈCES
1. Appareil de chauffage
2. Affichage
3. Télécommande

AVANT LA PREMIÈRE UTILISATION
- Utilisez les vis et chevilles pour installer l'appareil.
- N'installez pas l'appareil à proximité des rideaux ou de toute autre matière facilement inflammable.
- Percez deux trous dans le mur, à 2 mètres au-dessus du sol.
- La distance entre les trous doit être de 315 mm.
- La distance entre le produit et le plafond (et le côté) doit être de ≥ 30cm.
- Maintenez les têtes des vis dégagées du mur de 10 mm.
- Fixez l'appareil au mur avec les vis.
- Une fois le produit installé, la vis est alignée avec le trou « A » sur le produit. Une fois suspendu, le produit doit être déplacé vers le « B » pour pouvoir le fixer fermement.
- Voir l'illustration pour l'installation.

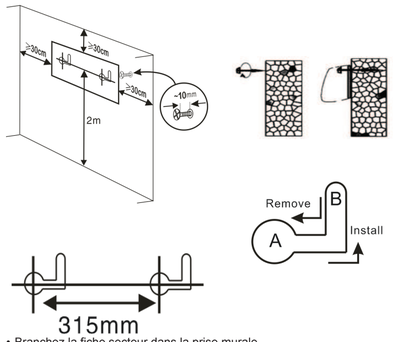

- Branchez la fiche secteur dans la prise murale.
- **NB : le poids maximum est de 4,1 kg, le mur doit être capable de le supporter.**
-

Réglage de l'heure du moment :
Lors de la première mise en marche de l'appareil de chauffage ou après une coupure de courant, l'heure du moment doit être réglée.
- Réglez le jour de la semaine, l'affichage LED 01 est le lundi, 02 est le mardi... 07 est le dimanche. Appuyez sur les boutons + ou - pour sélectionner le jour du moment et confirmez en appuyant sur le bouton OK.
- Réglez l'heure, l'affichage LED 0H, appuyez sur + ou - pour régler l'heure de 0H à 23H, appuyez sur le bouton OK pour confirmer.
- Réglez les minutes, l'affichage LED 00, appuyez sur + ou - pour régler les minutes de 0 min à 59 min, appuyez sur le bouton OK pour confirmer.
- Si vous n'appuyez pas sur le bouton OK dans les 10 secondes qui suivent le réglage, celui-ci sera annulé.

UTILISATION
- Appuyez sur le bouton marche/arrêt pour allumer le chauffage.
- L'appareil s'utilise normalement à l'aide de la télécommande.
- Si vous ne trouvez pas ou si vous n'utilisez pas la télécommande, vous pouvez allumer le chauffage manuellement en appuyant sur le petit commutateur sous le bouton marche/arrêt. Le chauffage sera alors allumé sur le réglage le plus fort, appuyez à nouveau pour l'arrêter.
- Le ventilateur continue à fonctionner durant 30 secondes une fois le chauffage arrêté.

Affichage

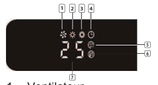

1. Ventilateur
2. Basse température
3. Température élevée
4. Minuterie
5. Minuterie hebdomadaire
6. Voyant allumé
7. Affichage de température

Télécommande

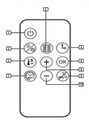

1. Bouton marche/arrêt :
- Appuyez sur ce bouton pour allumer ou éteindre le chauffage (il faut compter jusqu'à 30 secondes avant que le ventilateur ne s'éteigne complètement après l'arrêt)

2. Chauffage:
- Choisissez une basse température ou une température élevée à l'aide de ce bouton.

3. Détection de fenêtre ouverte
- La protection fenêtre ouverte ne peut être activée lorsque le chauffage est en mode ventilateur.
- Appuyez sur le bouton de détection de fenêtre ouverte pour l'activer ou le désactiver.
- La détection de température démarrera au bout d'1 minute.
- Pour un cycle de 10 minutes, la température sera détectée toutes les 5 minutes.
- Si la température est inférieure à 8°C par rapport à la température de début de détection, l'appareil commence à chauffer.
- Si la température est supérieure à 8°C par rapport à la température de début de détection, l'appareil s'arrête de chauffer et se met en veille.
- Lorsque le cycle de 10 minutes est terminé, l'appareil s'arrête de chauffer, l'alarme retentit 5 fois, le ventilateur fonctionne pendant 30 secondes et l'appareil se met en veille.
- Appuyez à nouveau sur le bouton de détection de fenêtre pour lancer le cycle suivant.

4. Minuterie
- Appuyez sur le bouton de la minuterie pour l'activer comme suit. 1 heure, 2 heures, 3 heures... 8 heures.
- La fonction minuterie ne peut être utilisée lorsque la minuterie hebdomadaire est activée.

5. Réglage de température
- Appuyez sur cette touche pour régler la température, appuyez sur la touche + ou - pour régler la température, la plage de température est de 18-45 °C.
- Si la température réglée est égale ou inférieure à la température ambiante, le chauffage s'arrête.
- Si la température réglée est supérieure de 1 à 2°C à la température ambiante, l'appareil commence à chauffer à basse température.
- Si la température réglée est supérieure ou égale à 3°C par rapport à la température ambiante, l'appareil commence à chauffer à température élevée.
- Cliquez sur le bouton OK pour terminer de régler le mode de température.

6. OK
- Utilisez ce bouton pour confirmer les actions.

7. Minuterie hebdomadaire
- Appuyez sur le bouton de la minuterie hebdomadaire pour activer cette fonction.
- La Led affichera P1, appuyez à nouveau sur le bouton pour atteindre le réglage P2, à nouveau P3 et ainsi de suite jusqu'à P6. Si vous appuyez sur la minuterie hebdomadaire 7 fois, cette fonction sera annulée.
- Lorsque le mode P souhaité est affiché, appuyez sur le bouton OK pour confirmer.
- Voir le tableau ci-après pour des informations sur les différents réglages de mode P :

Mode	Lundi	Mardi	Mercredi	Jeudi	Vendredi	Samedi	Dimanche
P1	8h00-17h00	8h00-17h00	8h00-17h00	8h00-17h00	8h00-17h00	8h00-17h00	8h00-17h00
P2	18h00-7h00*	18h00-7h00*	18h00-7h00*	18h00-7h00*	18h00-7h00*	18h00-7h00*	18h00-7h00*
P3	8h00-17h00	8h00-17h00	8h00-17h00	8h00-17h00	8h00-17h00	ARRÊT	ARRÊT
P4	18h00-7h00*	18h00-7h00*	18h00-7h00*	18h00-7h00*	18h00-7h00*	ARRÊT	ARRÊT
P5	ARRÊT	ARRÊT	ARRÊT	ARRÊT	ARRÊT	00h00-23h59	00h00-23h59
P6	Mode libre	Mode libre	Mode libre	Mode libre	Mode libre	Mode libre	Mode libre
Remarque	a : Mode P2/P4, l'heure d'arrêt est au deuxième jour						
	P6 : Plage de temps réglée, 00-24H, l'heure de début doit être antérieure à l'heure d'arrêt, sinon l'appareil de chauffage affichera un message d'erreur.						

- P6 mode libre, appuyez sur le bouton de la minuterie hebdomadaire jusqu'à ce qu'il affiche P6 puis appuyez sur OK, voyant 1 comme le lundi, appuyez sur + ou - pour sélectionner le jour souhaité (1-7, réglé du lundi au dimanche) et appuyez sur OK pour confirmer le jour correct.
- Affichage LED 00, appuyez sur + ou - pour régler l'heure de début souhaitée (de 0H à 23H) puis appuyez sur OK pour confirmer.
- Affichage LED 00 à nouveau, appuyez sur + ou - pour régler l'heure d'arrêt souhaitée puis appuyez sur OK pour confirmer.
- Il n'est possible de fixer qu'une heure de début et d'arrêt pour une journée.
- Le mode fonctionne uniquement en heures et non pas en minutes.

8. bouton +
- Utilisez ce bouton pour passer à l'étape suivante.

9. Annuler
- Utilisez ce bouton pour annuler les réglages de température ou le mode minuterie hebdomadaire.

10. bouton -
- Utilisez ce bouton pour revenir à l'étape précédente.

- Pour éteindre l'appareil, appuyez à nouveau sur le bouton marche/arrêt.
- Le ventilateur continue à tourner environ 30 secondes afin de refroidir l'intérieur du chauffage (s'il était en marche).
- La température maximale est de 51°C, l'appareil s'arrête automatiquement si une température de 51°C est détectée.
- Le chauffage bénéficie d'une protection en cas de surchauffe. Le chauffage est désactivé automatiquement en cas de surchauffe du fait d'une obstruction, totale ou partielle, des grilles. En ce cas, débranchez l'appareil et attendez environ 30 minutes qu'il refroidisse. Ensuite, retirez l'obstruction présente sur les grilles.

NETTOYAGE ET ENTRETIEN
- Débranchez toujours l'appareil et laissez-le refroidir complètement avant de le nettoyer.
- Nettoyez l'extérieur avec un chiffon humide. N'utilisez jamais de nettoyant fort ou abrasif, de tampon à récurer ou de paille de fer, qui pourraient endommager l'appareil. N'immergez pas l'appareil dans l'eau ou dans un autre liquide.
- Nettoyez l'entrée et la sortie d'air régulièrement avec un aspirateur pour les dépoussiérer.

ENVIRONNEMENT

Cet appareil ne doit pas être jeté dans les ordures ménagères à la fin de sa vie, mais doit être remis à un endroit centralisé de recyclage des appareils électriques et électroniques. Le symbole sur l'appareil, le mode d'emploi et l'emballage, attire votre attention sur ce point important. Les matériaux utilisés dans cet appareil peuvent être recyclés. En recyclant les appareils domestiques, vous contribuez de façon importante à la protection de notre environnement. Consultez les autorités locales pour obtenir des informations concernant le point de collecte

La Directive européenne relative aux piles (2006/66/CE) stipule qu'il est interdit de jeter les piles avec les ordures ménagères. Elles peuvent contenir des substances nocives pour l'environnement. Les piles vides peuvent être remises à un point de collecte public local ou à un centre de recyclage local. Pour éviter une surchauffe due à un court-circuit, les piles au lithium doivent être retirées du produit et les pôles doivent être protégés contre les courts-circuits par un ruban isolant ou tout autre moyen.

Vous trouverez toutes les informations disponibles et les pièces de rechange sur www.tristar.eu !

DE Bedienungsanleitung

SICHERHEIT
- Beim Ignorieren der Sicherheitshinweise kann der Hersteller nicht für Schäden haftbar gemacht werden.
- Ist das Netzkabel beschädigt, muss es vom Hersteller, dem Kundendienst oder ähnlich qualifizierten Personen ersetzt werden, um Gefahren zu vermeiden.
- Bewegen Sie das Gerät niemals durch Ziehen am Kabel, und stellen Sie sicher, dass sich das Kabel nicht verwickelt.
- Dieses Gerät darf nur für den Haushaltsgebrauch und nur für den Zweck benutzt werden, für den es hergestellt wurde.
- Dieses Gerät darf nicht von Kindern unter 8 Jahren verwendet werden. Dieses Gerät darf von Kindern ab 8 Jahren und von Personen mit eingeschränkten körperlichen, sensorischen oder geistigen Fähigkeiten oder einem Mangel an Erfahrung und Kenntnissen verwendet werden, sofern diese Personen beaufsichtigt oder über den sicheren Gebrauch des Geräts unterrichtet wurden und die damit verbundenen Gefahren verstanden haben. Kinder dürfen mit dem Gerät nicht spielen. Halten Sie das Gerät und sein Anschlusskabel außerhalb der Reichweite von Kindern unter 8 Jahren. Reinigungs- und Wartungsarbeiten dürfen nicht von Kindern vorgenommen werden, es sei denn, sie sind älter als 8 und werden beaufsichtigt.
- Tauchen Sie zum Schutz vor einem Stromschlag das Kabel, den Stecker oder das Gerät niemals in Wasser oder sonstige Flüssigkeiten.
- ACHTUNG: Das Heizgerät nicht abdecken, um Überhitzung zu vermeiden.
- VORSICHT: Einige Geräteteile können sehr heiß werden und Verbrennungen verursachen. Sie müssen besonders aufpassen, wenn Kinder und verletzliche Personen anwesend sind.
- Kinder zwischen 3 und 8 Jahren dürfen das Gerät nur ein/ausschalten, wenn es in der normalen Betriebsposition aufgestellt oder installiert wurde und sie unter einer sicheren Beaufsichtigung oder Anleitung bezüglich der Benutzung des Geräts stehen und die damit verbundenen Gefahren verstehen. Kinder zwischen 3 und 8 Jahren dürfen das Gerät nicht einstecken, regeln und reinigen oder Benutzerwartungen durchführen.
- Kinder unter 3 Jahren vom Gerät fernhalten, es sei denn, sie stehen unter kontinuierlicher Beaufsichtigung.
- Das Gerät nicht mit einem Programmiergerät, Timer, separatem Fernbedienungsgerät oder einem anderen Gerät, das das Heizgerät automatisch einschaltet, verwenden, weil ein Feuerrisiko besteht, wenn das Heizgerät abgedeckt oder falsch platziert wird.
- Diesen Heizkörper nicht in der unmittelbaren Nähe einer Badewanne, Dusche oder eines Schwimmbeckens benutzen.
- Balken, Träger und Sparren dürfen für die Installation des Geräts nicht gesägt oder eingekerbt werden.
- Bitte das Gerät nicht in der Nähe von Vorhängen und sonstigen brennbaren Materialien installieren. Dies könnte Feuer verursachen.
- Das Gerät darf unter keinen Umständen mit Isoliermaterial oder ähnlichem Material abgedeckt werden.
- Das Heizgerät muss mindestens 1,8 m über dem Boden installiert werden.
- ACHTUNG: Dieses Heizgerät ist nicht mit einer Vorrichtung zur Regelung der Raumtemperatur ausgerüstet. Verwenden Sie das Gerät nicht in kleinen Räumen, wenn diese von Personen bewohnt werden, die nicht in der Lage sind, den Raum selbst zu verlassen, es sei denn, eine ständige Aufsicht ist zugegen.
- Setzen Sie die Batterie keinen hohen Temperaturen oder direkter Sonneneinstrahlung aus. Werfen Sie Batterien niemals ins Feuer. Es besteht die Gefahr einer Explosion!
- Halten Sie Batterien von Kindern fern. Batterien sind kein Spielzeug!
- Die Batterien nicht gewaltsam öffnen.
- Vermeiden Sie einen Kontakt mit Metallgegenständen (Ringe, Nägel, Schrauben, etc.). Es besteht Kurzschlussgefahr!
- Ein Kurzschluss kann zur Folge haben, dass sich Batterien beträchtlich aufheizen oder sogar brennen. Das kann zu Verbrennungen führen.
- Für Ihre Sicherheit sollten die Batteriepole während des Transports mit Klebebändern abgedeckt werden.
- Berühren Sie keine beschädigte und/oder auslaufende Batterie. Falls die Flüssigkeit aus der Batterie in die Augen gelangt, spülen Sie Ihre Augen so schnell wie möglich mit sauberem Wasser aus, ohne die Augen zu reiben. Suchen Sie unverzüglich ein Krankenhaus auf. Bei unsachgemäßer Behandlung können Augenprobleme verursacht werden.

TEILEBESCHREIBUNG
1. Heizeinheit
2. Display
3. Fernbedienung

VOR DER ERSTEN INBETRIEBNAHME
- Verwenden Sie Dübel und Schrauben, um das Gerät anzubringen.
- Bringen Sie das Gerät nicht in der Nähe von Gardinen oder anderen leicht brennbaren Gegenständen an.
- Bohren Sie 2 Meter über dem Boden zwei Löcher in die Wand.
- Vergewissern Sie sich, dass der Abstand zwischen den Löchern 315 mm beträgt.
- Der Abstand zwischen Gerät und Decke (sowie seitlich) sollte ≥ 30 cm betragen.
- Lassen Sie die Schraubenköpfe 10 mm aus der Wand hervorstehen.
- Befestigen Sie das Gerät unter Verwendung der Schrauben an der Wand.
- Zur Montage wird die Schraube mit dem Loch „A" am Gerät ausgerichtet. Nachdem das Gerät aufgehängt ist, muss es in Richtung „B" bewegt werden, um es korrekt zu fixieren.
- Siehe Montageabbildung.

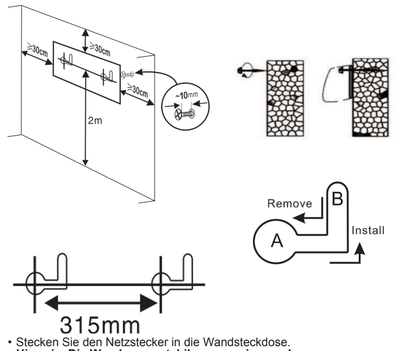

- Stecken Sie den Netzstecker in die Wandsteckdose.
- **Hinweis: Die Wand muss stabil genug sein, um das Maximalgewicht von 4,1 kg zu tragen.**
-

Zeiteinstellung:
Bei der Erstinbetriebnahme der Heizung oder nach einem Stromausfall muss die aktuelle Zeit eingestellt werden.
- Einstellung des Wochentags: LED-Anzeige 01 ist Montag, 02 ist Dienstag ... 07 ist Sonntag. Wählen Sie mit den Tasten „+" oder „–" den aktuellen Tag und bestätigen Sie mit der Taste „OK".
- Einstellung der Stunden: LED-Anzeige 0H; stellen Sie mit den Tasten „+" oder „–" die Stunde von „0H" bis „23H" ein und bestätigen Sie mit der Taste „OK".
- Einstellung der Minuten: LED-Anzeige „00"; stellen Sie mit den Tasten „+" oder „–" die Stunde von „0min" bis „59min" ein und bestätigen Sie mit der Taste „OK".
- Betätigen Sie nach dem Einstellen innerhalb von 10 Sekunden die Taste „OK", um die vorgenommene Einstellung zu übernehmen.

GEBRAUCH
- Schalten Sie die Heizung mit der Ein/Aus-Taste ein.
- Der normale Gerätebetrieb erfolgt mit Hilfe der Fernbedienung.
- Falls Sie die Fernbedienung nicht finden oder benutzen können, besteht auch die Möglichkeit, die Heizung manuell durch Betätigen des kleinen Start/Stopp-Schalters unterhalb der Ein/Aus-Taste einzuschalten. Die Heizung wird daraufhin mit der höchsten Heizstufe betrieben. Drücken Sie erneut, um die Heizung wieder auszuschalten.
- Nach dem Ausschalten der Heizung läuft der Lüfter noch 30 Sekunden lang weiter.

Display

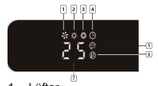

1. Lüfter
2. Niedrige Heizstufe
3. Hohe Heizstufe
4. Timer
5. Wochen-Timer
6. Licht an
7. Temperaturanzeige

Fernbedienung

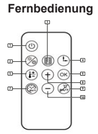

1. Ein/Aus-Taste :
- Betätigen Sie diese Taste, um die Heizung ein- oder auszuschalten (nach dem Ausschalten dauert es bis zu 30 Sekunden, bevor der Lüfter vollständig stillsteht)

2. Heizung:
- Mit dieser Taste wählen Sie zwischen niedriger und hoher Heizstufe.

3. Fenster-offen-Detektion
- Der Fenster-offen-Schutz kann nicht aktiviert werden, wenn sich die Heizung im Lüftermodus befindet.
- Drücken Sie die Taste „Fenster-offen-Detektion", um den entsprechenden Modus zu aktivieren oder zu deaktivieren.
- Die Temperaturerkennung beginnt nach 1 Minute.
- Für einen 10-Minuten-Zyklus wird die Temperatur alle 5 Minuten erfasst.
- Wenn die Temperatur 8° C unter der Detektions-Sollwerttemperatur liegt, beginnt das Gerät zu heizen.
- Wenn die Temperatur 8° C über der Detektions-Sollwerttemperatur liegt, hört das Gerät auf zu heizen und wechselt in den Bereitschaftsmodus.
- Nach Ablauf der 10-Minuten-Zyklus hört das Gerät auf zu heizen, es sind fünf Alarmtöne zu hören, der Lüfter wird für 30 Sekunden aktiviert, und die Heizung wechselt in den Bereitschaftsmodus.
- Drücken Sie die Taste „Fenster-offen-Detektion" erneut, um den nächsten Zyklus einzuleiten.

4. Timer
- Drücken Sie die Timer-Taste mehrere Male, um die Zeitschaltfunktion wie folgt zu konfigurieren: 1 Stunde, 2 Stunden, 3 Stunden... 8 Stunden.
- Die Zeitschaltfunktion kann nicht benutzt werden, wenn der Wochen-Timer aktiv ist.

5. Sollwerttemperatur
- Mit dieser Taste stellen Sie die Temperatur ein. Drücken Sie auf „+" oder „–", um die gewünschte Temperatur im Bereich von 18-45° C einzustellen.
- Wenn die Sollwerttemperatur gleich oder niedriger als die Umgebungstemperatur ist, wird die Heizfunktion gestoppt.
- Wenn die Sollwerttemperatur 1-2° C höher als die Umgebungstemperatur ist, aktiviert das Gerät die niedrige Heizstufe.
- Wenn die Sollwerttemperatur +3° C oder höher als die Umgebungstemperatur ist, aktiviert das Gerät die hohe Heizstufe.
- Drücken Sie die Taste „OK", um die Temperatureinstellung abzuschließen.

6. OK
- Mit dieser Taste bestätigen Sie Vorgänge.

7. Wochen-Timer
- Drücken Sie die Wochen-Timer-Taste, um diese Funktion zu aktivieren.
- LED-Anzeige P1; drücken Sie die Taste erneut, um zur Einstellung P2 zu gelangen, dann zu P3 und so weiter bis P6. Wenn Sie die Wochen-Timer-Taste 7 Mal betätigen, wird diese Funktion deaktiviert.
- Wenn der gewünschte P-Modus im Display angezeigt wird, drücken Sie zur Bestätigung auf „OK".
- In der nachstehenden Tabelle sind die verschiedenen P-Modus-Einstellungen aufgeführt:

TRISTAR

EN | Instruction manual

NL | Gebruiksaanwijzing

FR | Mode d'emploi

DE | Bedienungsanleitung

ES | Manual de usuario

PT | Manual de utilizador

IT | Manuele utente

SV | Bruksanvisning

PL | Instrukcja obsługi

CS | Návod na použití

SK | Návod na použitie

RU | Руководство по эксплуатации

KA-5070

PARTS DESCRIPTION / ONDERDELENBESCHRUVING / DESCRIPTION DES PIÈCES / TEILEBESCHREIBUNG / DESCRIPCIÓN DE LAS PIEZAS / DESCRIÇÃO DOS COMPONENTES / DESCRIZIONE DELLE PARTI / BESKRIVNING AV DELAR / OPIS CZĘŚCI / POPIS SOUČÁSTÍ / POPIS SÚČASTÍ / ПИСАНИЕ ЗАПЧАСТИ

This product is only suitable for well insulated spaces or occasional use.

Dit product is uitsluitend geschikt voor goed geïsoleerde plaatsen of voor incidenteel gebruik.

Ce produit ne peut être utilisé que dans des locaux bien isolés ou de manière occasionnelle.

Dieses Produkt ist nur für gut isolierte Räume oder für den gelegentlichen Gebrauch geeignet.

Este producto está indicado únicamente en lugares abrigados o para una utilización puntual.

Este produto é adequado apenas para espaços bem isolados espaços ou utilização ocasional.

Il presente prodotto è adatto solo a ambienti correttamente isolati o ad un uso occasionale.

Denna produkt är endast lämpad för välisolerade utrymmen eller sporadisk användning.

Ten produkt jest odpowiedni tylko do sporadycznego użytku lub do stosowania w dobrze izolowanych pomieszczeniach.

Tento výrobek je vhodný pouze pro dobře izolované prostory nebo obÅasné používání.

Tento výrobok je určený iba do dobre izolovaných priestorov alebo na príležitostné použitie.

Это товар подходит только для использования в хорошо изолированных помещениях или для нерегулярного использования.

[WEEE LOGO]

WWW.TRISTAR.EU

Tristar Europe B.V. | Jules Verneweg 87
5015 BH Tilburg | The Netherlands

Modus	Montag	Dienstag	Mittwoch	Donnerstag	Freitag	Samstag	Sonntag
P1	8:00-17:00	8:00-17:00	8:00-17:00	8:00-17:00	8:00-17:00	8:00-17:00	8:00-17:00
P2	18:00-7:00*	18:00-7:00*	18:00-7:00*	18:00-7:00*	18:00-7:00*	18:00-7:00*	18:00-7:00*
P3	8:00-17:00	8:00-17:00	8:00-17:00	8:00-17:00	8:00-17:00	AUS	AUS
P4	18:00-7:00*	18:00-7:00*	18:00-7:00*	18:00-7:00*	18:00-7:00*	AUS	AUS
P5	AUS	AUS	AUS	AUS	AUS	00:00-23:59	00:00-23:59
P6	Freier Modus	Freier Modus	Freier Modus	Freier Modus	Freier Modus	Freier Modus	Freier Modus
Hinweis:	a: P2/P4 Modus, Ausschaltzeit ist am zweiten Tag						
	P6: Zeiteinstellbereich, 00-24H, Einschaltzeit muss vor der Ausschaltzeit liegen, andernfalls gibt die Heizung eine Fehleranzeige aus.						

- P6 Freier Modus; drücken Sie die Wochen-Timer-Taste so lange, bis P6 angezeigt wird, und bestätigen Sie dann mit „OK"; LED-Anzeige 1 wie für Montag; drücken Sie auf „+" oder „–", um den gewünschten Wochentag zu wählen (1-7, von Montag bis Sonntag) und bestätigen Sie den korrekten Tag mit „OK".
- LED-Anzeige 00; stellen Sie mit „+" oder „–" die gewünschte Einschaltzeit (von „0H" bis „23H") ein und bestätigen Sie mit „OK".
- LED-Anzeige erneut 00; stellen Sie mit „+" oder „–" die gewünschte Ausschaltzeit ein und bestätigen Sie mit „OK".
- Pro Tag können nur jeweils ein Einschalt- und eine Ausschaltzeit eingestellt werden.
- Für diese Funktion sind nur Stunden einstellbar, keine Minuten.

8. Taste „+"
- Mit dieser Taste gehen Sie einen Schritt weiter.

9. Abbruch
- Mit dieser Taste deaktivieren Sie die Temperatureinstellungen oder den Wochen-Timer-Modus.

10. Taste „–"
- Mit dieser Taste gehen Sie einen Schritt zurück.

- Um das Gerät auszuschalten, drücken Sie erneut die Ein-/Aus-Taste.
- Das Gebläse läuft ca. 30 Sekunden weiter, um die Heizung im Innern abzukühlen (wenn die Heizung verwendet wurde).
- Die Maximaltemperatur beträgt 51° C. Bei Erreichen dieser Temperatur wird das Gerät automatisch abgeschaltet.
- Die Heizung ist gegen Überhitzung geschützt. Die Heizung wird bei einer Überhitzung durch ein teilweises oder komplettes Blockieren der Gitter automatisch abgeschaltet. Ziehen Sie in diesem Fall den Stecker aus der Steckdose und warten Sie 30 Minuten, bis sich das Gerät abgekühlt hat. Entfernen Sie danach den Gegenstand, der die Gitter blockiert.

REINIGUNG UND WARTUNG
- Ziehen Sie vor dem Reinigen immer den Netzstecker und lassen Sie das Gerät vollständig abkühlen.
- Reinigen Sie die Außenseite mit einem feuchten Tuch. Verwenden Sie niemals aggressive und scheuernde Reinigungsmittel, Stahlwolle oder Scheuerschwamm, da dadurch das Gerät beschädigt wird. Nicht in Wasser oder sonstige Flüssigkeiten tauchen.
- Reinigen Sie den Luften- und -auslass regelmäßig mit einem Staubsauger, um den Staub zu beseitigen.

UMWELT

Dieses Gerät darf am Ende seiner Lebenszeit nicht im Hausmüll entsorgt werden, sondern muss an einer Sammelstelle für das Recyceln von elektrischen und elektronischen Haushaltsgeräten abgegeben werden. Das Symbol auf dem Gerät, in der Bedienungsanleitung und auf der Verpackung macht Sie auf dieses wichtige Thema aufmerksam. Die in diesem Gerät verwendeten Materialien können recycelt werden. Durch das Recyceln gebrauchter Haushaltsgeräte leisten Sie einen wichtigen Beitrag zum Umweltschutz. Fragen Sie Ihre örtliche Behörde nach Informationen über eine Sammelstelle.

Die europäische Batterie- und Akkumulatorenrichtlinie (2006/66/EG) besagt, dass Batterien/Akkus nicht im Haushaltsmüll entsorgt werden dürfen, weil sie umweltschädliche Substanzen enthalten könnten. Leere Batterien/Akkus können an öffentlichen Sammelstellen oder einer lokalen Aufbereitungsanlage abgegeben werden. Um eine Überhitzung infolge eines Kurzschlusses zu vermeiden, müssen Lithium-Batterien/ Akkus müssen aus dem Produkt entfernt und die Pole mittels Isolierband oder anderen Maßnahmen gegen einen Kurzschluss abgesichert werden.

Sämtliche verfügbaren Informationen und Ersatzteile finden Sie unter www.tristar.eu!

ES Manual de instrucciones

SEGURIDAD
- Si ignora las instrucciones de seguridad, eximirá al fabricante de toda responsabilidad por posibles daños.
- Si el cable de alimentación está dañado, corresponde al fabricante, al representante o a una persona de cualificación similar su reemplazo para evitar peligros.
- Nunca mueva el aparato tirando del cable y asegúrese de que no se pueda enredar con el cable.
- Este aparato se debe utilizar únicamente para el uso doméstico y sólo para las funciones para las que se ha diseñado.
- Este aparato no debe ser utilizado por niños menores de 8 años. Este aparato puede ser utilizado por niños a partir de los 8 años y por personas con capacidades físicas, sensoriales o mentales reducidas, o que no tengan experiencia ni conocimientos, sin son supervisados o instruidos en el uso del aparato de forma segura y entienden los riesgos implicados. Los niños no pueden jugar con el aparato. Mantenga el aparato y el cable fuera del alcance de los niños menores de 8 años. Los niños no podrán realizar la limpieza ni el mantenimiento reservado al usuario a menos que tengan más de 8 años y cuenten con supervisión.
- Para protegerse contra una descarga eléctrica, no sumerja el cable, el enchufe ni el aparato en el agua o cualquier otro líquido.
- ADVERTENCIA: Para evitar sobrecalentamientos, no cubra el calefactor.
- ATENCIÓN: Algunas piezas de este producto pueden calentarse mucho durante el uso y causar quedaduras. Preste especial atención si hay niños o personas vulnerables en las inmediaciones.
- Los niños mayores de 3 años y menores de 8 solamente deben encender/apagar el aparato si se ha colocado o instalado en su posición operativa habitual y reciben supervisión o instrucciones sobre el uso del aparato de forma segura y comprenden los riesgos que implica. Los niños mayores de 3 años y menores de 8 no deben enchufar, configurar ni limpiar el aparato o realizar el mantenimento del usuario.
- Los niños menores de 3 años deben mantenerse alejados a menos que reciban supervisión continua.
- No utilice el aparato con un programador, temporizador, sistema de control remoto independiente ni ningún otros dispositivo que encienda el calefactor automáticamente, puesto que existe riesgo de incendio en caso de que el calefactor esté cubierto o no esté correctamente posicionado.
- No use este calefactor en las inmediaciones de un baño, ducha o piscina.
- Las vigas y los elementos estructurales no podrán ser cortados ni marcados para instalar la unidad.
- No instale el aparato cerca de cortinas y otros materiales combustibles. Podría provocar un incendio.
- No deberá cubrir bajo ninguna circunstancia la unidad con material aislante o similar.
- El calefactor debe estar instalado al menos a 1,8 m encima del suelo.
- ADVERTENCIA: Este calefactor no está equipado con un dispositivo para controlar la temperatura ambiente. No utilice este calefactor en estancias pequeñas cuando estén ocupadas por personas que no sean capaces de salir por si mismas de la estancia, a menos que se ofrezca supervisión constante.
- No exponga la pila a altas temperaturas ni a la luz solar directa. Nunca arroje las pilas al fuego. ¡Existe el peligro de explosión!
- Mantenga las pilas lejos de los niños. ¡Las pilas no son un juguete!
- No abra las pilas por la fuerza.
- Evite el contacto con objetos metálicos (anillos, clavos, tornillos, etc.). ¡Existe riesgo de cortocircuito!
- Como consecuencia del cortocircuito, las pilas pueden calentarse considerablemente o incluso arder, lo que podría provocar quemaduras.
- Para su seguridad, los polos de la pila deberán cubrirse con tiras adhesivas durante el trasporte.
- No toque una pila rota o con fugas. Si le entra líquido de la pila en los ojos, acláreselos cuanto antes con agua limpia, sin frotar los ojos. Acuda inmediatamente al hospital. Si no se trata correctamente, puede provocar problemas oculares.

DESCRIPCIÓN DE LOS COMPONENTES
1. Unidad del calefactor
2. Pantalla
3. Mando a distancia

ANTES DEL PRIMER USO
- Utilice los tacos y los tornillos para instalar el aparato.
- No instale el aparato cerca de cortinas o cualquier otro material que sea fácilmente inflamable.
- Taladre dos orificios en la pared a 2 metros de distancia por encima del suelo.
- Asegúrese de que la distancia entre los orificios sea de 315 mm.
- La distancia entre el producto y el techo (o las partes laterales) debe ser ≥ 30 cm.
- Las puntas de los tornillos deben sobresalir de la pared 10 mm.
- Fije el aparato en la pared con los tornillos.
- Cuando instale el producto, alinee el tornillo con el orificio "A". Tras colgarlo, el producto debe moverse al punto "B" para fijarlo con firmeza.
- Fíjese en la imagen sobre la instalación.

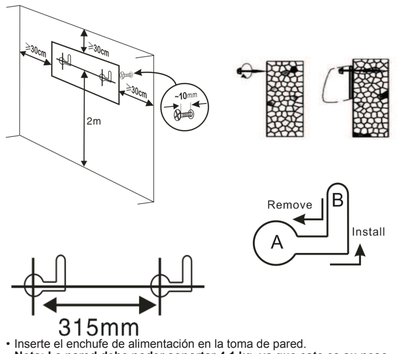

- Inserte el enchufe de alimentación en la toma de pared.
- **Nota: La pared debe poder soportar 4,1 kg, ya que este es su peso máximo.**
-

Configuración horaria actual:
La primera vez que inicie el calefactor y tras un corte de suministro, es necesario llevar a cabo la configuración horaria actual.
- Configure el día de la semana. El número 01 indicado por el LED corresponde al lunes, el 02 corresponde al martes... y el 07 corresponde al domingo. Pulse los botones + o - para seleccionar el día actual y confírmelo con el botón OK.
- Configure las horas. El LED muestra 0H. Para ajustar la hora entre las 0 h y las 23 h, pulse los botones + o – y, a continuación, pulse OK para confirmar.
- Configure los minutos. El LED muestra 00. Para ajustar los minutos entre 0 min y 59 min, pulse los botones + o – y, a continuación, pulse OK para confirmar.
- Si tras ajustar los valores no pulsa el botón OK en los 10 segundos posteriores, el ajuste se cancelará.

USO
- Encienda el calefactor pulsando el botón de encendido/apagado.
- La forma normal de utilizar el equipo es a través del mando a distancia.
- Si no encuentra el mando a distancia o no puede usarlo, puede encender el calefactor manualmente; para ello, pulse el pequeño interruptor de puesta en marcha/parada situado debajo del interruptor de encendido/apagado. El calefactor únicamente se pondrá en marcha con la calefacción a alta temperatura. Para detenerlo, púlselo de nuevo.
- Tras apagar el calefactor, el ventilador seguirá funcionando durante 30 segundos.

Pantalla

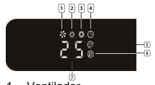

1. Ventilador
2. Baja temperatura
3. Alta temperatura
4. Temporizador
5. Temporizador semanal
6. Luz encendida
7. Visor de temperatura

Mando a distancia

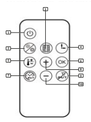

1. Botón de encendido :
- Pulse este botón para encender o apagar el calefactor. Tras apagarlo, el ventilador tardará hasta 30 segundos en apagarse por completo.

2. Calefacción:
- Utilice este botón para elegir entre baja temperatura o alta temperatura.

3. Detección de ventana abierta
- Si el calefactor se encuentra en modo ventilador, la protección de ventana abierta no puede iniciarse.
- Pulse el botón de detección de ventana abierta para iniciar o detener el modo de detección de ventana abierta.
- La detección de temperatura comenzará 1 minuto más tarde.
- En un ciclo de 10 minutos, la temperatura se detectará cada 5 minutos.
- Si la temperatura es menos de 8 °C que el punto de comprobación de inicio de la detección, el aparato comenzará a calentar.
- Si la temperatura es más de 8 °C que el punto de comprobación de inicio de la detección, el aparato dejará de calentar y pasará al modo reposo.
- Cuando el ciclo de 10 minutos haya terminado, el aparato dejará de calentar, la alarma sonará 5 veces, el ventilador estará en funcionamiento durante 30 segundos y el calefactor pasará al modo reposo.
- Pulse de nuevo el botón de detección de ventana para comenzar el siguiente ciclo.

4. Temporizador
- Pulse el botón del temporizador varias veces para ajustar el temporizador del siguiente modo. 1 hora, 2 horas, 3 horas... 8 horas.
- La función del temporizador no se puede usar si el temporizador semanal está activo.

5. Definición de temperatura
- Pulse este botón para definir la temperatura. Pulse los botones + o – para ajustar la temperatura; el rango de temperatura oscila entre los 18 y los 45 °C.
- Si la temperatura definida coincide con la temperatura ambiental o es inferior, la calefacción se detendrá.
- Si la temperatura definida es 1 o 2 °C superior a la temperatura ambiental, el aparato comenzará a calentar a baja temperatura.
- Si la temperatura definida es 3 °C o más que la temperatura ambiental, el aparato comenzará a calentar a alta temperatura.
- Pulse el botón OK para finalizar el modo de definición de la temperatura.

6. OK
- Utilice este botón para confirmar las acciones.

7. Temporizador semanal
- Pulse el botón del temporizador semanal para activar esta función.
- El LED mostrará P1. Si pulsa este botón de nuevo, irá al ajuste P2; si lo vuelve a pulsar, irá al ajuste P3 y así sucesivamente hasta el ajuste P6. Si pulsa el botón del temporizador semanal 7 veces, esta función se cancelará.
- Cuando el modo P deseado se muestre en la pantalla, pulse el botón OK para confirmarlo.
- Para obtener información acerca de los distintos ajustes del modo P, consulte la siguiente tabla:

Modo	Lunes	Martes	Miércoles	Jueves	Viernes	Sábado	Domingo
P1	8:00-17:00	8:00-17:00	8:00-17:00	8:00-17:00	8:00-17:00	8:00-17:00	8:00-17:00
P2	18:00-7:00*	18:00-7:00*	18:00-7:00*	18:00-7:00*	18:00-7:00*	18:00-7:00*	18:00-7:00*
P3	8:00-17:00	8:00-17:00	8:00-17:00	8:00-17:00	8:00-17:00	OFF	OFF
P4	18:00-7:00*	18:00-7:00*	18:00-7:00*	18:00-7:00*	18:00-7:00*	OFF	OFF
P5	OFF	OFF	OFF	OFF	OFF	00:00-23:59	00:00-23:59
P6	Modo libre	Modo libre	Modo libre	Modo libre	Modo libre	Modo libre	Modo libre
Nota	a: Modos P2/P4: la hora de detención corresponde al segundo día						
	P6: Rango de ajuste de horas (00-24 h). La hora de inicio debe ser anterior a la hora de detención; de lo contrario, el calefactor indicará un fallo.						

- P6 modo libre. Pulse el botón del temporizador semanal hasta que se muestre P6. A continuación, pulse OK. El LED mostrará 1 (como para el lunes). Pulse + o – para seleccionar el día deseado (1-7, para definir de lunes a domingo) y pulse OK para confirmar el día correcto.
- El LED mostrará 00. Para ajustar la hora de inicio deseada, pulse + o – (entre las 0 h y las 23 h). A continuación, pulse OK para confirmar.
- El LED mostrará 00 de nuevo. Para ajustar la hora de detención deseada, pulse + o – y pulse OK para confirmar.
- Solo es posible indicar una hora de inicio y una hora de detención cada día.
- Este modo solo admite horas, no minutos.

8. Botón +
- Utilice este botón para aumentar el valor en 1.

9. Cancelar
- Utilice este botón para cancelar los ajustes de temperatura o el modo de temporizador semanal.

10. Botón –
- Utilice este botón para disminuir el valor en 1.

- Para apagar la unidad, pulse el botón de encendido/apagado de nuevo.
- El ventilador sigue funcionando durante aproximadamente 30 segundos para enfriar el interior del calentador (después de haber usado el calentamiento).
- La temperatura máxima es de 51 °C. Si el aparato detecta una temperatura de 51 °C, se apagará automáticamente.
- El calentador está protegido contra el sobrecalentamiento. Esto apagará el calentador automáticamente en caso de sobrecalentamiento debido a la obstrucción total o parcial de las rejillas. En este caso, desenchufe el aparato y espere 30 minutos a hasta que se enfríe. Posteriormente, retire el objeto que obstruye las rejillas.

LIMPIEZA Y MANTENIMIENTO
- Desenchufe siempre el dispositivo y déjelo enfriar por completo antes de limpiarlo.
- Limpie el exterior con un paño húmedo. Nunca utilice limpiadores fuertes y abrasivos, lana de acero o estropajos, pues dañarán el aparato. No lo sumerja en agua ni otros líquidos.
- Limpie periódicamente la entrada y la salida de aire con un aspirador para eliminar el polvo.

ENTORNO

Una vez finalizada la durabilidad de este equipo, no debe desecharse junto con la basura doméstica; debe llevarse a un punto central de reciclaje de equipos domésticos eléctricos y electrónicos. Este símbolo del equipo, el manual de instrucciones y el embalaje captan su atención acerca de la importancia de este asunto. Los materiales utilizados en este equipo son reciclables. Al reciclar equipos domésticos usados, contribuye enormemente a la protección del medio ambiente. Pida información sobre los puntos de recogida a sus entidades locales.

La directiva europea sobre las pilas (2006/66/CE) establece que no está permitido tirar las pilas junto con los residuos domésticos. Pueden contener sustancias perjudiciales para el medio ambiente. Las pilas vacías se pueden llevar a un punto de recogida local público o a un centro de reciclaje. Para evitar la sobrecarga como resultado de un cortocircuito, las pilas de litio deben extraerse del producto y los polos deben protegerse con una tapa de aislamiento o algún otro método que evite los cortocircuitos.

Puede encontrar toda la información y recambios en www.tristar.eu!

PT Manual de Instruções

SEGURANÇA
- Se não seguir as instruções de segurança, o fabricante não pode ser considerado responsável pelo danos.
- Se o cabo de alimentação estiver danificado, deve ser substituído pelo fabricante, o seu representante de assistência técnica ou alguém com qualificações semelhantes para evitar perigos.
- Nunca desloque o aparelho puxando pelo cabo e certifique-se de que este nunca fica preso.
- Este aparelho destina-se apenas a utilização doméstica e para os fins para os quais foi concebido.
- Este aparelho não deve ser utilizado por crianças com idades compreendidas entre menos de 8 anos. Este aparelho pode ser utilizado por crianças com mais de 8 anos e por pessoas com capacidades físicas, sensoriais ou mentais reduzidas, assim como com falta de experiência e conhecimentos, caso sejam supervisionadas ou instruídas sobre como utilizar o aparelho de modo seguro e compreendam os riscos envolvidos. As crianças não devem brincar com o aparelho. Mantenha o aparelho e respetivo cabo fora do alcance de crianças com idade inferior a 8 anos. A limpeza e manutenção não devem ser realizadas por crianças a não ser que tenham mais de 8 anos e sejam supervisionadas.
- Para se proteger contra choques elétricos, não mergulhe o cabo, a ficha nem o aparelho em água ou qualquer outro líquido.
- AVISO: Para evitar o sobreaquecimento, não cubra o aquecedor.
- ATENÇÃO: Algumas peças deste produto podem ficar muito quentes e causar queimaduras. Terá de ter especial atenção relativamente à vulnerabilidade das crianças e à presença de pessoas.
- As crianças com mais de 3 anos e menos de 8 só podem ligar/desligar o aparelho se o mesmo tiver sido colocado ou instalado na respectiva posição operacional e se tiverem supervisão ou receberem instruções relativas à utilização do aparelho de modo seguro e compreenderem os perigos envolvidos. As crianças com mais de 3 anos e menos de 8 não deverão ligar a ficha, regular ou limpar o aparelho nem executar manutenção de utilizador.
- As crianças com menos de 3 anos devem ficar longe, a menos que recebam supervisão contínua.
- Não utilize o aparelho com um programador, temporizador, sistema de controlo remoto ou qualquer outro aparelho que ligue automaticamente o aquecedor, uma vez que existe o risco de incêndio se o aquecedor estiver coberto ou posicionado incorrectamente.
- Não utilize este aquecedor perto de banheiras, chuveiros nem piscinas.
- Vigas, hastes e traves não devem ser cortadas nem entalhadas para instalar o aparelho.
- Não instale o aparelho próximo de cortinas e outros materiais combustíveis. Isto pode provocar um incêndio.
- O aparelho não deve, em qualquer circunstância, ser coberto por material isolador ou semelhante.
- O aquecedor deve ser instalado a, pelo menos, 1,8 m acima do chão.
- AVISO: Este aquecedor não está equipado com um dipositivo para controlar a temperatura ambiente. Não utilize este aquecedor em pequenas divisões que estejam ocupadas por pessoas incapazes de abandonarem a divisão pelos seus próprios meios, a menos que seja providenciada supervisão constante.
- Não exponha a pilha a temperaturas elevadas ou luz solar direta. Nunca atire as pilhas para uma fogueira. Existe perigo de explosão!
- Mantenha as pilhas afastadas das crianças. As pilhas não são brinquedos!
- Não abra as pilhas à força.
- Evite o contacto com objetos metálicos (anéis, pregos, parafusos etc.); existe o perigo de curto-circuito!
- Em resultado de um curto-circuito, as pilhas podem aquecer consideravelmente ou mesmo incendiar. Isto poderá resultar em queimaduras.
- Para sua segurança, os polos das pilhas deverão ser cobertos com fitas adesivas durante o transporte.
- Não toque numa pilha com ruturas e/ou com fugas. Se o líquido da pilha entrar em contacto com os seus olhos, lave-os o mais rapidamente possível com água limpa, sem esfregar os olhos. Dirija-se imediatamente ao hospital. Se não for devidamente tratado, poderá resultar em problemas oculares.

DESCRIÇÃO DAS PEÇAS
1. Aquecedor
2. Visor
3. Controlo remoto

ANTES DA PRIMEIRA UTILIZAÇÃO
- Utilize as buchas e os parafusos para instalar o aparelho.
- Não instale o aparelho próximo de cortinas ou qualquer outro material que seja facilmente inflamável.
- Com um berbequim, faça dois furos na parede 2 metros acima do chão.
- Certifique-se de que a distância entre os furos é 315 mm.
- A distância entre o produto e o teto (e a lateral) deve ser ≥ 30 cm.
- Mantenha as pontas dos parafusos 10 mm fora da parede.
- Fixe o aparelho na parede utilizando os parafusos.
- Quando o produto estiver instalado, o parafuso fica alinhado com o furo "A" do produto. Depois de o suspender, o produto deve ser deslocado para o "B", para o fixar firmemente.
- Veja a imagem da instalação.

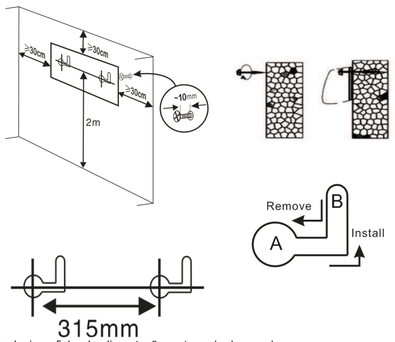

- Insira a ficha de alimentação na tomada de parede.
- **Nota: o produto tem um peso máximo de 4,1 kg; a parede deve ter capacidade para suportar este peso.**

•

Programação da hora atual:
A hora atual tem de ser programada da primeira vez que o aquecedor funcionar ou depois de um corte de energia.
- Programar o dia da semana, no visor led 01 corresponde a 2ª feira, 02 a 3ª feira... 07 a Domingo. Prima o botão + ou – para selecionar o dia atual e confirme premindo o botão OK.
- Programar a hora, no visor led aparece 0H, prima + ou – para acertar a hora entre as 0H e 23H, prima OK para confirmar.
- Programar os minutos, no visor led aparece 00, prima + ou – para acertar os minutos entre 0 min e 59 min, prima OK para confirmar.
- Se não premir o botão OK nos 10 segundos após o acerto, a programação é cancelada.

UTILIZAÇÃO
- Ligue o aquecedor premindo o botão on/off (ligar/desligar).
- A forma normal de usar a máquina é utilizando o controlo remoto.
- Se não consegue encontrar ou usar o controlo remoto, pode ligar o aquecedor manualmente premindo o pequeno interruptor start/stop que existe sob o interruptor on/off. Desta forma liga o aquecedor apenas no modo de temperatura elevada, prima-o novamente para desligar o aquecedor.
- A ventoinha continua a funcionar durante 30 segundos quando o aquecedor é desligado.

Visor

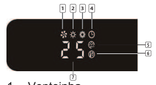

1. Ventoinha
2. Temperatura reduzida
3. Temperatura elevada
4. Temporizador
5. Temporizador semanal
6. Luz acesa
7. Indicador da temperatura

Controlo remoto

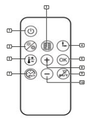

1. Botão de energia :
- Prima este botão para ligar ou desligar o aquecedor (a ventoinha poderá demorar até 30 segundos a parar completamente depois de desligar o aparelho)

2. Aquecimento:
- Use este botão para escolher entre temperatura reduzida ou temperatura elevada.

3. Deteção de janela aberta
- A proteção contra janelas abertas não pode começar se o aquecedor estiver no modo de ventoinha.
- Prima o botão de deteção de janela aberta para iniciar ou parar o modo de deteção de janela aberta.
- A deteção da temperatura começará decorrido 1 minuto.
- Durante 10 minutos de um ciclo, a temperatura será detetada a cada 5 minutos.
- Se a temperatura ambiente for <8°C, o aparelho começará a aquecer.
- Se a temperatura ambiente for >8°C, o aparelho começará a aquecer e passa para o modo de standby.
- Quando o ciclo de 10 minutos termina, o aparelho deixa de aquecer, o alarme é emitido 5 vezes, a ventoinha funciona durante 30 segundos e depois o aquecedor entra no modo de standby.
- Prima novamente o botão de deteção de janelas abertas para iniciar o ciclo seguinte.

4. Temporizador
- Prima o botão do temporizador várias vezes para programar o temporizador da seguinte forma. 1 hora, 2 horas, 3 horas... 8 horas.
- A função de temporizador não pode ser usada se o temporizador semanal estiver ativo.

5. Programar a temperatura
- Prima este botão para programar a temperatura. Prima o botão + ou – para regular a temperatura entre 18-45°C.
- Se a temperatura programada for igual ou inferior à temperatura ambiente, o aquecimento é interrompido.
- Se a temperatura programada for 1-2°C superior à temperatura ambiente, o aparelho começa a emitir um calor reduzido.
- Se a temperatura programada for pelo menos +3°C superior à temperatura ambiente, o aparelho começa a emitir um calor elevado.
- Prima o botão OK para completar o modo de programação da temperatura.

6. OK
- Use este botão para confirmar ações.

7. Temporizador semanal
- Prima o botão do temporizador semanal para ativar esta função.
- O LED exibe P1, prima novamente o botão para mudar para P2, mais uma vez e muda para P3, etc. até P6. Se premir o temporizador semanal 7 vezes, cancelará esta função.
- Quando o modo P desejado surgir no visor, prima o botão OK para confirmar.
- Veja a tabela que se segue com informações sobre as diferentes definições do modo P:

Modo	Segunda-feira	Terça-feira	Quarta-feira	Quinta-feira	Sexta-feira	Sábado	Domingo
P1	8:00-17:00	8:00-17:00	8:00-17:00	8:00-17:00	8:00-17:00	8:00-17:00	8:00-17:00
P2	18:00-7:00*	18:00-7:00*	18:00-7:00*	18:00-7:00*	18:00-7:00*	18:00-7:00*	18:00-7:00*
P3	8:00-17:00	8:00-17:00	8:00-17:00	8:00-17:00	8:00-17:00	DESLIGADO	DESLIGADO
P4	18:00-7:00*	18:00-7:00*	18:00-7:00*	18:00-7:00*	18:00-7:00*	DESLIGADO	DESLIGADO
P5	DESLIGADO	DESLIGADO	DESLIGADO	DESLIGADO	DESLIGADO	00:00-23:59	00:00-23:59
P6	Modo gratuito	Modo gratuito	Modo gratuito	Modo gratuito	Modo gratuito	Modo gratuito	Modo gratuito
Nota	a: Modo P2/P4, a hora de paragem está definida para o segundo dia P6: Intervalo de definição da hora, 00-24H; a hora de início tem de ser antes da hora de paragem, caso contrário, o aquecedor apresentará uma mensagem de erro.						

- P6 modo livre, prima o botão do temporizador semanal até exibir P6 e depois prima OK; o visor LED exibe 1 relativo a 2ª feira, prima + ou – para selecionar o dia desejado (1-7, definir entre 2ª feira e Domingo) e prima OK para confirmar o dia correto.
- O visor LED exibe 00, prima + ou – para definir a hora de início desejada (entre 0H e 23H) e depois prima OK para confirmar.
- O LED exibe 00 novamente, prima + ou – para definir a hora de paragem desejada e confirme com OK.
- Só pode programar uma hora de início e uma hora de paragem por dia.
- O modo só funciona em horas e não em minutos.

8. Botão (+)
- Use este botão para avançar um passo.

9. Cancelar
- Use este botão para cancelar o modo de programação da temperatura ou o temporizador semanal.

10. Botão (-)
- Use este botão para retroceder um passo.

- Para desligar a unidade, prima novamente o botão de ligar/desligar.
- A ventoinha continua a funcionar durante cerca de 30 segundos para arrefecer o aquecedor no interior do aparelho (se tiver utilizado o aquecimento).
- A temperatura máxima é 51°C, o aparelho desliga automaticamente se detetar uma temperatura de 51°C.
- O aquecedor está protegido contra o sobreaquecimento. Isto irá desligar o aquecedor automaticamente em caso de sobreaquecimento devido a uma obstrução total ou parcial das grelhas. Neste caso, desligue o aparelho da tomada e aguarde 30 minutos para que arrefeça. De seguida, retire o objeto que está a obstruir as grelhas.

LIMPEZA E MANUTENÇÃO
- Desligue sempre o aparelho da tomada eléctrica e deixe-o arrefecer completamente antes de o limpar.
- Limpe o exterior com um pano húmido. Nunca utilize produtos de limpeza ásperos e abrasivos, esfregões ou palha de aço, que podem danificar o aparelho. Nunca mergulhe o aparelho na água ou noutro líquido.
- Limpe a entrada e a saída de ar regularmente com um aspirador para eliminar o pó.

FUNCIONAMENTO

Este aparelho não deve ser colocado no lixo doméstico no final da sua vida útil, mas antes entregue num centro de reciclagem de equipamento doméstico elétrico e eletrónico. Este símbolo no equipamento, o manual de instruções e a embalagem chamam a atenção para esta questão importante. Os materiais usados neste equipamento podem ser reciclados. Ao reciclar eletrodomésticos usados estará a contribuir de forma significativa para proteger o nosso ambiente. Informe-se sobre os pontos de recolha junto das entidades locais.

A diretiva europeia sobre pilhas (2006/66/CE) declara que não é permitido eliminar as pilhas junto com o lixo doméstico. Podem conter substâncias prejudiciais para o ambiente. As pilhas descarregadas podem ser entregues num centro de recolha público local ou num centro de reciclagem local. Para evitar o sobreaquecimento como resultado de um curto-circuito, as pilhas de lítio devem ser removidas do produto e os pólos devem ser protegidos com fita isolante ou qualquer outro meio de proteção contra curto-circuito.

Pode encontrar toda a informação disponível e peças de substituição em www.tristar.eu!

IT Istruzioni per l'uso

SICUREZZA
- Il produttore non è responsabile di eventuali danni e lesioni conseguenti alla mancata osservanza delle istruzioni di sicurezza.
- Se il cavo di alimentazione è danneggiato, deve essere sostituito dal produttore, da un addetto all'assistenza o da personale con qualifiche analoghe per evitare rischi.
- Non spostare mai l'apparecchio tirandolo per il cavo e controllare che il cavo non possa rimanere impigliato.
- Questo apparecchio è destinato a un uso esclusivamente domestico e deve essere utilizzato soltanto per gli scopi previsti.
- L'apparecchio non deve essere utilizzato da bambini di età inferiore agli 8 anni. L'apparecchio può essere utilizzato da bambini di almeno 8 anni e da persone con ridotte capacità fisiche, sensoriali o mentali oppure senza la necessaria pratica ed esperienza sotto la supervisione di un adulto o dopo aver ricevuto adeguate istruzioni sull'uso in sicurezza dell'apparecchio e aver compreso i possibili rischi. I bambini non devono giocare con l'apparecchio. Mantenere l'apparecchio e il relativo cavo fuori dalla portata dei bambini di età inferiore agli 8 anni. I bambini non devono eseguire interventi di manutenzione e pulizia almeno che non abbiano più di 8 anni e non siano controllati.
- Per proteggersi dalle scosse elettriche, non immergere il cavo, la spina o l'apparecchio nell'acqua né in qualsiasi altro liquido.
- AVVERTENZA: Per evitare il surriscaldamento, non coprire la stufa.
- ATTENZIONE: Alcune parti di questo prodotto possono diventare molto calde e causare ustioni. Prestare particolare attenzione laddove siano presenti bambini e persone vulnerabili.
- I bambini di età compresa tra 3 e 8 anni possono esclusivamente accendere/spegnere l'apparecchio, a condizione che questo sia collocato o installato nella posizione di esercizio prevista e che siano sorvegliati o che abbiano ricevuto le istruzioni concernenti l'uso dell'apparecchio in maniera sicura e abbiano compreso il pericolo relativo. I bambini di età compresa tra 3 e 8 anni non possono inserire la spina nella presa di rete, regolare e pulire l'apparecchio o eseguire operazioni di manutenzione.
- Tenere i bambini di età inferiore ai 3 anni lontano dal ventilatore, a meno che non siano costantemente sorvegliati.
- Non utilizzare l'apparecchio con un programmatore, timer o sistema separato di telecomando o altro dispositivo che accende il ventilatore automaticamente, poiche'esiste rischio di incendio se il ventilatore viene coperto o posizionato impropriamente.
- Non usare questo ventilatore nelle immediate vicinanze di un bagno, di una doccia o di una piscina.
- Tiranti, fasci, traverse non devono essere tagliati o incisi durante la fase di installazione.
- Non installare il dispositivo in prossimita' di tende o di altri materiali combustibili. Cio' potrebbe causare incendio.
- L'apparecchio non deve in nessun caso essere coperto con materiale isolante o simile.
- Il ventilatore deve essere installato ad un'altezza di almento 1.8m dal pavimento.
- AVVERTENZA: Questa stufa non è dotata di dispositivo per il controllo della temperatura ambiente. Non utilizzare la stufa in ambienti piccoli occupati da persone incapaci di muoversi in modo autonomo, senza costante supervisione.
- Non esporre la batteria a temperature elevate o alla luce solare diretta. Non gettare mai le batterie nel fuoco. Pericolo di esplosione!
- Conservare le batterie fuori dalla portata dei bambini. Le batterie non sono giocattoli.
- Non aprire le batterie.
- Evitare il contatto con oggetti metallici, come anelli, chiodi, viti, ecc., in quanto possono causare cortocircuiti.
- Come conseguenza di un cortocircuito, le batterie possono riscaldarsi notevolmente o addirittura incendiarsi. Pericolo di ustioni.
- Per sicurezza, durante il trasporto, i poli della batteria devono essere coperti con del nastro adesivo.
- Non toccare una batteria rotta e/o con perdite. Se il liquido della batteria entra in contatto con gli occhi, sciacquare non appena possibile con acqua pulita, senza strofinare. Recarsi immediatamente presso un ospedale. Se non trattato adeguatamente, può causare problemi agli occhi.

DESCRIZIONE DELLE PARTI
1. Unità riscaldante
2. Display
3. Telecomando

PRIMA DEL PRIMO UTILIZZO
- Utilizzare connettori e viti per installare l'apparecchio.
- Non istallare l'apparecchio in prossimità di tende o altro materiale facilmente infiammabile.
- Praticare due fori sulla parete a 2 metri dal pavimento.
- Assicurarsi che la distanza tra i fori sia di 315 mm.
- La distanza tra il prodotto e il soffitto (e la parete laterale) deve essere ≥ 30 cm.
- Lasciare che le teste delle viti fuoriescano dalla parete per 10 mm.
- Fissare l'apparecchio alla parete mediante le viti.
- Posizionare inizialmente l'apparecchio sulla parete inserendo le viti nei fori contrassegnati con "A". Successivamente spostare l'apparecchio per far scorrere le viti nel punto contrassegnato con "B", in modo che sia fissato saldamente.
- Per l'installazione fare riferimento all'immagine.

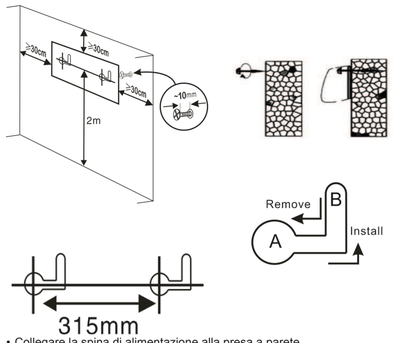

- Collegare la spina di alimentazione alla presa a parete.
- **Nota: il peso massimo è di 4,1 kg, il muro dovrebbe essere in grado di sostenere questo peso.**

•

Impostazioni dell'ora:
Al prima avvio del termoconvettore o dopo un'interruzione dell'alimentazione, è necessario impostare l'ora corrente.
- Impostare il giorno della settimana, sul display a LED 01 corrisponde a lunedì, 02 a martedì .... 07 a domenica. Premere il tasto + o - per selezionare il giorno corrente e confermare premendo il tasto OK.
- Impostare le ore, sul display a LED compare 0H, premere + o - per regolare l'ora da 0H a 23H e premere il tasto OK per confermare.
- Impostare i minuti, sul display a LED compare 00, premere + o - per regolare i minuti da 0 min a 59 min e premere il pulsante OK per confermare.
- Se il pulsante OK non viene premuto entro 10 secondi dalla regolazione, l'impostazione viene annullata.

USO
- Accendere il termoconvettore premendo il tasto on/off.
- L'apparecchio si comanda generalmente con il telecomando.
- Se non si riesce a trovare o a utilizzare il telecomando, è possibile accendere manualmente il termoconvettore premendo il piccolo interruttore start/stop sotto l'interruttore on/off. In questo modo il termoconvettore si accende in modalità di riscaldamento massimo; premere nuovamente per spegnere.
- La ventola continua a funzionare per 30 secondi quando il termoconvettore viene spento.

Display

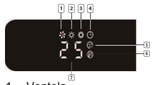

1. Ventola
2. Riscaldamento minimo
3. Riscaldamento massimo
4. Timer
5. Timer settimanale
6. Illuminazione on
7. Visualizzazione temperatura

Telecomando

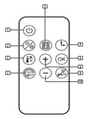

1. Tasto di accensione :
- Premere questo tasto per accendere o spegnere il termoconvettore (ci vorranno fino a 30 secondi prima che la ventola si spenga completamente dopo lo spegnimento)

2. Riscaldamento:
- Utilizzare questo tasto per scegliere tra riscaldamento minimo e massimo.

3. Rilevamento finestre aperte
- La protezione finestre aperte non può essere attivata quando il termoconvettore è in modalità di ventilazione.
- Premere il tasto di rilevamento finestre aperte per attivare o disattivare la relativa modalità.
- Il rilevamento della temperatura inizia dopo 1 minuto.
- Per 10 minuti la temperatura viene rilevata ogni 5 minuti.
- Se la temperatura è <8 °C rispetto alla temperatura rilevata inizialmente, l'apparecchio inizia a riscaldare.
- Se la temperatura è >8 °C rispetto alla temperatura rilevata inizialmente, l'apparecchio smette di riscaldare e attiva la modalità standby.
- Al termine del ciclo di 10 minuti, l'apparecchio si ferma, l'allarme suona 5 volte, la ventola funziona per 30 secondi e successivamente il riscaldatore attiva la modalità standby.
- Premere nuovamente il pulsante di rilevamento finestre aperte per avviare un altro ciclo.

4. Timer
- Premere il tasto del timer ripetutamente volte per regolare il timer come segue. 1 ora, 2 ore, 3 ore... 8 ore.
- La funzione timer non può essere utilizzata quando il timer settimanale è attivo.

5. Impostare la temperatura
- Premere questo tasto per impostare la temperatura, premere il tasto + o - per regolare la temperatura tra 18–45 °C.
- Se la temperatura impostata è uguale o inferiore alla temperatura ambiente, il termoventilatore si spegne.
- Se la temperatura impostata è di 1–2 °C superiore alla temperatura ambiente, l'apparecchio inizia a riscaldare al minimo.
- Se la temperatura impostata è superiore o uguale a 3 °C rispetto alla temperatura ambiente, l'apparecchio inizia a riscaldare al massimo.
- Premere il tasto OK per completare l'impostazione delle temperatura.

6. OK
- Utilizzare questo tasto per confermare le azioni.

7. Timer settimanale
- Premere il tasto del timer settimanale per attivare questa funzione.
- Sul display a LED compare P1, per selezionare a rotazione le impostazioni premere ripetutamente il tasto per selezionare P2, poi P3 fino a P6. Premere il tasto timer settimanale 7 volte per annullare questa funzione.
- Quando è visualizzata la modalità P desiderata, premere il pulsante OK per confermare.
- La tabella seguente descrive le impostazioni delle varie modalità P:

Modalità	Lunedì	Martedì	Mercoledì	Giovedì	Venerdì	Sabato	Domenica
P1	8:00-17:00	8:00-17:00	8:00-17:00	8:00-17:00	8:00-17:00	8:00-17:00	8:00-17:00
P2	18:00-7:00*	18:00-7:00*	18:00-7:00*	18:00-7:00*	18:00-7:00*	18:00-7:00*	18:00-7:00*
P3	8:00-17:00	8:00-17:00	8:00-17:00*	8:00-17:00	8:00-17:00	OFF	OFF
P4	18:00-7:00*	18:00-7:00*	18:00-7:00*	18:00-7:00*	18:00-7:00*	OFF	OFF
P5	OFF	OFF	OFF	OFF	OFF	00:00-23:59	00:00-23:59
P6	Modalità libera	Modalità libera	Modalità libera	Modalità libera	Modalità libera	Modalità libera	Modalità libera
Nota	a: Modalità P2/P4, l'orario di spegnimento cade nel giorno successivo P6: Impostazione orario 00-24 ore, l'orario di accensione deve essere antecedente all'orario di spegnimento, altrimenti il termoconvettore genererà un messaggio di errore.						

- P6 è la modalità libera; premere il tasto del timer settimanale per visualizzare P6 e premere OK, sul display a LED 1 si riferisce a lunedì, premere + o - per selezionare il giorno desiderato (1-7, da lunedì a domenica) e premere OK per confermare il giorno.
- Sul display a LED compare 00, premere + o - per impostare l'orario di accensione desiderato (da 0H a 23H) e premere il tasto OK per confermare.
- Sul display a LED compare nuovamente 00, premere + o - per impostare l'orario di spegnimento desiderato (da 0H a 23H) e confermare con OK.
- Per ciascun giorno è possibile impostare solo un orario di accensione e uno di spegnimento.
- In questa modalità è possibile specificare solo le ore, non i minuti.

8. Tasto +
- Utilizzare questo tasto per aumentare un valore o selezionare l'impostazione successiva.

9. Annulla
- Utilizzare questo tasto per annullare le impostazioni di temperatura o la modalità timer settimanale.

10. Tasto –
- Utilizzare questo tasto per abbassare un valore o selezionare l'impostazione precedente.

- Per spegnere l'unità, premere nuovamente il pulsante di accensione/spegnimento.
- Il ventilatore continua a funzionare per circa 30 secondi per raffreddare la stufa al suo interno (quando è stata utilizzata la funzione di riscaldamento).
- La temperatura massima è di 51 °C, l'apparecchio si spegne automaticamente se viene rilevata una temperatura di 51 °C.
- La stufa è protetta da surriscaldamento. Tale protezione spegne automaticamente la stufa in caso di surriscaldamento dovuto alla totale o parziale ostruzione delle griglie. In questo caso, scollegare l'apparecchio e attendere che l'apparecchio si raffreddi per 30 minuti. Quando l'apparecchio si è raffreddato, rimuovere l'oggetto che ostruisce le griglie.

PULIZIA E MANUTENZIONE
- Sfilare sempre la spina dalla presa e lasciar raffreddare l'apparecchio completamente prima di pulirlo.
- Pulire l'esterno con un panno umido. Non usare mai detersivi aggressivi o abrasive, retine o lane d'acciaio poiché il loro utilizzo può danneggiare l'apparecchio. Non immergere in acqua o in altro liquido.
- Pulire regolarmente le aperture di ingresso e uscita dell'aria con un aspirapolvere per eliminare la polvere.

AMBIENTE

Questo apparecchio non deve essere smaltito con i rifiuti domestici al termine del suo ciclo di vita, ma deve essere conferito presso i punti di raccolta per il riciclo di apparecchi elettrici ed elettronici per uso domestico. Questo simbolo sull'apparecchio, sul manuale di istruzioni e sull'imballaggio pone l'attenzione su questa importante questione ambientale. I materiali utilizzati in questo apparecchio possono essere riciclati. Il riciclo degli elettrodomestici usati è un importante contributo alla protezione del nostro ambiente. Contattare le autorità locali per informazioni riguardanti il punto di raccolta locale.

La direttiva europea per le batterie (2006/66/CE) stabilisce che non è consentito gettare le batterie nei rifiuti domestici. Possono contenere sostanze dannose per l'ambiente. Le batterie scariche possono essere conferite negli appositi punti di raccolta o presso la piattaforma ecologica locale. Per evitare il surriscaldamento dovuto ad un cortocircuito, le batterie al litio devono essere rimosse dal prodotto e i poli devono essere protetti con nastro isolante o altri mezzi per prevenire cortocircuiti.

Tutte le informazioni e le parti di ricambio sono disponibili sul sito www.tristar.eu!

SV Instruktionshandbok

SÄKERHET
- Om dessa säkerhetsanvisningar ignoreras kan inget ansvar utkrävas av tillverkaren för eventuella skador som uppkommer.
- Om nätsladden är skadad måste den bytas ut av tillverkaren, dess servicerepresentant eller liknande kvalificerade personer för att undvika fara.
- Flytta aldrig apparaten genom att dra den i sladden och se till att sladden inte kan trassla in sig.
- Denna apparat får endast användas för hushållsändamål och endast för det syfte den är konstruerad för.
- Apparaten ska inte användas av barn som är yngre än 8 år. Apparaten kan användas av barn från och med 8 års ålder och av personer med ett fysiskt, sensoriskt eller mentalt handikapp eller brist på erfarenhet och kunskap om de övervakas eller instrueras om hur apparaten ska användas på ett säkert sätt och förstår de risker som kan uppkomma. Barn får inte leka med apparaten. Håll apparaten och nätkabeln utom räckhåll för barn som är yngre än 8 år. Rengöring och underhåll får inte utföras av barn såvida de inte är äldre än 8 år och övervakas.
- För att undvika elektriska stötar ska du aldrig sänka ned sladden, kontakten eller apparaten i vatten eller någon annan vätska.
- VARNING: För att undvika överhettning, täck inte över värmaren.
- FÖRSIKTIGT: Vissa delar av den här produkten kan bli mycket varma och orsaka brännskador. Särskild uppmärksamhet måste ägnas där barn och utsatta människor är närvarande.
- Barn från 3 år och yngre än 8 år får endast slå på/stänga av apparaten, förutsatt att den har placerats eller installerats i dess avsedda normala position och de har övervakats eller fått instruktioner angående användning av apparaten på ett säkert sätt och förstår riskerna. Barn från 3 år och yngre än 8 år får inte koppla in, reglera och rengöra apparaten eller utföra användarunderhåll.
- Barn som är yngre än 3 år bör hållas på avstånd såvida de inte kontinuerligt övervakas.
- Använd inte apparaten med en programmeringsenhet, timer, separat fjärrkontrollsystem eller någon annan enhet som kopplar på värmaren automatiskt, eftersom brandrisk föreligger om värmaren är täckt eller felaktigt placerad.
- Använd inte värmaren i den omedelbara närheten av ett badkar, en dusch eller en pool.
- Reglar, bjälkar och sparrar får inte beskäras eller hackas för att installera apparaten.
- Installera inte apparaten i närheten av gardiner och andra brännbara material. Detta kan orsaka brand.
- Apparaten får under inga omständigheter täckas med isolerande material eller liknande material.
- Värmaren måste monteras minst 1,8 m över golvet.
- VARNING: Denna värmare har utrustning för att kontrollera rumstemperaturen. Använd inte värmaren i små rum med personer som inte kan lämna rummet av sig själva, om det inte sker under konstant övervakning.
- Utsätt inte apparaten för höga temperaturer eller direkt solljus. Släng aldrig batterier i en eld. Fara för explosion!
- Håll batterier utom räckhåll för barn. Batterier är inga leksaker!
- -Öppna inte batterierna med kraft.
- Undvik kontakt med metallföremål (ringar, spikar, skruvar, etc.) då det finns risk för kortslutning!
- Om batterierna kortsluts kan de bli upphettade och i värsta fall börja brinna, viket kan orsaka brännskador.
- För din säkerhets skull bör batteripolerna täckas med självhäftande tejp under transport.
- Rör inte vid trasiga och/eller läckande batterier. Om batterivätska tar sig in i dina ögon, skölj dina ögon så snart som möjligt med rent vatten, utan att röra vid ögonen. Åk till sjukhuset omedelbart. Om det inte behandlas korrekt, kan det leda till ögonproblem.

BESKRIVNING AV DELAR
1. Värmare
2. Display
3. Fjärrkontroll

FÖRE FÖRSTA ANVÄNDNING
- Använd pluggar och skruvar för att installera enheten.
- Installera inte enheten nära gardiner eller andra material som är lättantändliga.
- Borra två hål i väggen 2 meter från golvet.
- Se till att avståndet mellan hålen är 315 mm.
- Avståndet mellan produkten och taket (och sidan) ska vara ≥ 30cm.
- Låt skruvarna sticka ut 10 mm från väggen.
- Fixera apparaten på väggen med skurvarna.
- När produkten är installerad är skruven i linje med hålet A på produkten. När den har hängts upp måste den flyttas till B för att fixeras på plats ordentligt.
- Se installationsbilden.

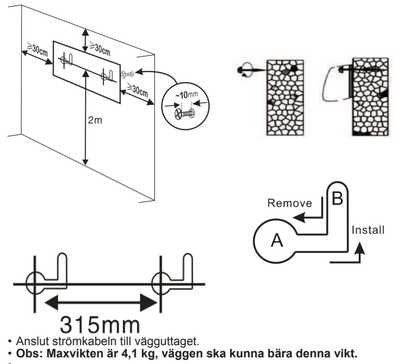

- Anslut strömkabeln till vägguttaget.
- **Obs: Maxvikten är 4,1 kg, väggen ska kunna bära denna vikt.**

•

Inställning av aktuell tid:
Första gången du startar värmaren eller när strömmen har varit avstängd måste du ställa in aktuell tid.
- Ställ in veckodag, 01 på displayen motsvarar måndag, 02 motsvarar tisdag osv. 07 motsvarar söndag. Tryck på knappen + eller knappen – för att välja aktuell dag och bekräfta genom att trycka på OK-knappen.
- Ställ in timmar, 0H på displayen, tryck på + eller – för att ställa in timmen på 0H till 23H, bekräfta genom att trycka på OK-knappen.
- Ställ in minuter, 00 på displayen, tryck på + eller – för att ställa in minuter på 0 min till 59 min, bekräfta genom att trycka på OK-knappen.
- Om du inte trycker på OK-knappen inom 10 sekunder efter inställningen avbryts processen.

ANVÄNDNING
- Slå på värmaren genom att trycka på på/av-knappen.
- Du styr värmaren som standard med fjärrkontrollen.
- Om du inte kan hitta eller använda fjärrkontrollen kan du slå på värmaren manuellt genom att trycka på den lilla strömbrytaren under på/av-knappen. Då startas värmaren med hög värme, tryck igen för att stänga av den.
- Fläkten går i 30 sekunder efter att värmaren har stängts av.

Display

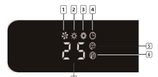

1. Fläkt
2. Låg värme
3. Hög värme
4. Timer
5. Veckotimer
6. Lampa på
7. Temperaturdisplay

Fjärrkontroll

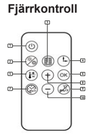

1. Strömbrytare :
- Tryck på den här knappen för att slå på eller stänga av värmaren. (Det tar upp till 30 sekunder efter avstängning innan fläkten stannar helt.)

2. Uppvärmning:
- Använd den här knappen för att välja mellan låg och hög värme.

3. Detektering av öppet fönster
- Skyddet för öppet fönster kan inte starta när värmaren är i fläktläge.
- Tryck på knappen för detektering av öppet fönster för att aktivera eller inaktivera läget för fönsterdetektering.
- Temperaturdetekteringen startar efter 1 minut.
- Under en cykel på 10 minuter detekteras temperaturen var 5:e minut.
- Om temperaturen är <8 °C kontrolleras punkttemperaturen och apparaten börjar värma.

TRISTAR

EN | Instruction manual

NL | Gebruiksaanwijzing

FR | Mode d'emploi

DE | Bedienungsanleitung

ES | Manual de usuario

PT | Manual de utilizador

IT | Manuele utente

SV | Bruksanvisning

PL | Instrukcja obsługi

CS | Návod na použití

SK | Návod na použitie

RU | Руководство по эксплуатации

KA-5070

PARTS DESCRIPTION / ONDERDELENBESCHRIJVING / DESCRIPTION DES PIÈCES / TEILEBESCHREIBUNG / DESCRIPCIÓN DE LAS PIEZAS / DESCRIÇÃO DOS COMPONENTES / DESCRIZIONE DELLE PARTI / BESKRIVNING AV DELAR / OPIS CZĘŚCI / POPIS SOUČÁSTÍ / POPIS SÚČASTÍ / ПИСАНИЕ ЗАПЧАСТИ

This product is only suitable for well insulated spaces or occasional use.

Dit product is uitsluitend geschikt voor goed geïsoleerde plaatsen of voor incidenteel gebruik.

Ce produit ne peut être utilisé que dans des locaux bien isolés ou de manière occasionnelle.

Dieses Produkt ist nur für gut isolierte Räume oder für den gelegentlichen Gebrauch geeignet.

Este producto está indicado únicamente en lugares abrigados o para una utilización puntual.

Este produto é adequado apenas para espaços bem isolados espaços ou utilização ocasional.

Il presente prodotto è adatto solo a ambienti correttamente isolati o ad un uso occasionale.

Denna produkt är endast lämpad för välisolerade utrymmen eller sporadisk användning.

Ten produkt jest odpowiedni tylko do sporadycznego użytku lub do stosowania w dobrze izolowanych pomieszczeniach.

Tento výrobek je vhodný pouze pro dobře izolované prostory nebo obÃasné používání.

Tento výrobok je určený iba do dobre izolovaných priestorov alebo na príležitostné použitie.

Это товар подходит только для использования в хорошо изолированных помещениях или для нерегулярного использования.

[WEEE LOGO]

WWW.TRISTAR.EU

Tristar Europe B.V. | Jules Verneweg 87
5015 BH Tilburg | The Netherlands

- Om temperaturen är >8 °C kontrolleras punkttemperaturen och apparaten slutar värma och övergår till standbyläge.
- När cykeln på 10 minuter är slut stoppas uppvärmningen, larmet ljuder 5 gånger, fläkten är igång i 30 sekunder och sedan övergår värmaren till standbyläge.
- Tryck på knappen för fönsterdetektering igen för att starta nästa cykel.

4. Timer
- Tryck på timer-knappen flera gånger för att ställa in timern enligt följande. 1 timmar, 2 timme, 3 timmar osv. 8 timmar.
- Timerfunktionen kan inte användas när veckotimern är aktiv.

5. Ställ in temperatur
- Tryck på den här knappen för att ställa in temperaturen. Tryck på knappen + eller knappen – för att ställa in temperaturen, temperaturintervallet är 18–45 °C.
- Om den inställda temperaturen är densamma eller lägre än omgivningstemperaturen avbryts uppvärmningen.
- Om den inställda temperaturen är 1–2 °C högre än omgivningstemperaturen startar apparaten läget med låg värme.
- Om den inställda temperaturen är 3 °C eller högre än omgivningstemperaturen startar apparaten läget med hög värme.
- Tryck på OK-knappen för att slutföra inställningen av temperaturläget.

6. OK
- Använd den här knappen för att bekräfta åtgärder.

7. Veckotimer
- Tryck på knappen för veckotimern för att aktivera den här funktionen.
- P1 visas på displayen. Om du trycker på knappen igen, kommer du till inställningen P2, tryck igen för att komma till P3 osv. fram till P6. Om du trycker 7 gånger på veckotimern avbryts funktionen.
- När önskat P-läge visas i displayen trycker du på OK-knappen för att bekräfta.
- Se mer information om de olika inställningarna av P-läge i tabellen nedan:

Läge	Måndag	Tisdag	Onsdag	Torsdag	Fredag	Lördag	Söndag
P1	8:00–17:00	8:00–17:00	8:00–17:00	8:00–17:00	8:00–17:00	8:00–17:00	8:00–17:00
P2	18:00–7:00*	18:00–7:00*	18:00–7:00*	18:00–7:00*	18:00–7:00*	18:00–7:00*	18:00–7:00*
P3	8:00–17:00	8:00–17:00	8:00–17:00	8:00–17:00	8:00–17:00	AV	AV
P4	18:00–7:00*	18:00–7:00*	18:00–7:00*	18:00–7:00*	18:00–7:00*	AV	AV
P5	AV	AV	AV	AV	AV	00:00–23:59	00:00–23:59
P6	Fritt läge	Fritt läge	Fritt läge	Fritt läge	Fritt läge	Fritt läge	Fritt läge
Obs	a: Läge P2/P4, stopttid dagen efter						
	P6: Interval för tidsinställning, 00–24H, starttiden måste ligga före stopptiden, i annat fall visar värmaren ett felmeddelande.						

- P6 programmerbart läge, tryck på knappen för veckotimer tills P6 visas i displayen, tryck sedan på OK, displayen visar 1 som i måndag, tryck på + eller – för att välja önskad dag (1–7, ställ in från måndag till söndag) och tryck på OK för att bekräfta rätt dag.
- 00 visas i displayen, tryck på + eller – för att ställa in önskad starttimme (0H till 23H), bekräfta genom att trycka på OK-knappen.
- 00 visas åter i displayen, tryck på + eller – för att ställa in önskad stopptimme och bekräfta med OK-knappen.
- Det kan endast finnas en start- och en stopttid per dag.
- Läget fungerar enbart med timmar, inte minuter.

8. Knappen +
- Använd den här knappen för att gå ett steg framåt.

9. Avbryt
- Använd den här knappen för att avbryta temperaturinställningen eller läget för veckotimer.

10. Knappen –
- Använd den här knappen för att gå ett steg bakåt.

- För att stänga av enheten, tryck på av/på-knappen igen.
- Fläkten fortsätter att gå i ungefär 30 sekunder för att kyla ned värmaren (när värmaren har använts).
- Maxtemperatur är 51 °C, enheten stängs av automatiskt om en temperatur på 51 °C detekteras.
- Värmaren är skyddad mot överhettning. Detta stänger automatiskt av värmaren vid överhettning till följd av delvis eller total blockering av näten. I detta fall, koppla ur enheten och låt den kylas ned i ungefär 30 minuter. Ta sedan bort föremålen som blockerar näten.

RENGÖRING OCH UNDERHÅLL
- Dra alltid ur kontakten och låt strykjärnet svalna helt före rengöring.
- Rengör utsidan med en fuktig trasa. Använd aldrig starka och slipande rengöringsmedel, stålull eller skursvamp, eftersom dessa skadar apparaten. Sänk inte i vatten eller någon annan vätska.
- Rengör luftintaget från damm regelbundet med en dammsugare.

MILJÖ

Apparaten får inte kasseras i hushållssoporna när den har nått slutet av sin livslängd, utan ska lämnas in till en återvinningscentral för elektriska och elektroniska hushållsapparater. Denna viktiga information indikeras av aktuell symbol på apparaten, i användarhandboken och på förpackningen. De material som används i den här apparaten kan återvinnas. Genom återvinning av begagnade hushållsapparater hjälper du till att skydda miljön. Kontakta kommunen om du vill ha information om återvinningsplatser.

EU-direktivet för batteriet (2006/66/EG) anger att det inte är tillåtet att slänga batterier i hushållsavfallet. De kan innehålla ämnen som är skadliga för miljön. Tomma batterier kan lämnas vid relevant lokal offentlig avfallsuppsamling eller ett lokalt återvinningscentrum. För att undvika överhettning på grund av kortslutning måste litium-batterier tas ut ur produkten och polerna måste skyddas mot kortslutning med isoleringstejp eller liknande.

Du hittar all tillgänglig information och reservdelar på www.tristar.eu!

PL Instrukcje użytkowania

BEZPIECZEŃSTWO
- Producent nie ponosi odpowiedzialności za uszkodzenia w przypadku nieprzestrzegania instrukcji bezpieczeństwa.
- W przypadku uszkodzenia kabla zasilania, aby uniknąć zagrożenia, musi on być wymieniony przez producenta, jego agenta serwisowego lub osoby o podobnych kwalifikacjach.
- Nie wolno przesuwać urządzenia, ciągnąć za przewód ani dopuszczać do zaplątania kabla.
- Urządzenie przeznaczone jest tylko do eksploatacji w gospodarstwie domowym, w sposób zgodny z jego przeznaczeniem.
- Dzieci poniżej 8 roku życia nie mogą używać tego urządzenia. Z urządzenia mogą korzystać dzieci w wieku od 8 lat oraz osoby o ograniczonych możliwościach fizycznych, sensorycznych i psychicznych bądź nieposiadające odpowiedniej wiedzy i doświadczenia, pod warunkiem, że są nadzorowane lub otrzymały instrukcje dotyczące bezpiecznego używania urządzenia, a także rozumieją związane z tym zagrożenia. Dzieciom nie wolno bawić się urządzeniem. Urządzenie oraz dołączony do niego kabel należy przechowywać poza zasięgiem dzieci, które nie ukończyły 8 lat. Czyszczenia i konserwacji nie powinny wykonywać dzieci chyba, że ukończyły 8 lat i znajdują się pod nadzorem osoby dorosłej.
- Aby uniknąć porażenia prądem elektrycznym, nie należy zanurzać przewodu, wtyczki ani urządzenia w wodzie bądź w innej cieczy.
- OSTRZEŻENIE: Aby uniknąć przegrzania nie przykrywaj grzejnika.
- PRZESTROGA: Niektóre części tego urządzenia mogą stać się bardzo gorące i powodować oparzenia. Szczególną ostrożność należy zachować w obecności dzieci i osób szczególnej troski.
- Dzieci w wieku od 3 do 8 lat mogą włączać i wyłączać urządzenie pod warunkiem, że jest ono umieszczone lub zainstalowane w swoim normalnym, zamierzonym miejscu pracy, i że są one nadzorowane lub zostały poinstruowane na temat bezpiecznego użytkowania urządzenia, i że są świadome istniejących zagrożeń. Dzieci w wieku od 3 do 8 lat nie mogą podłączać urządzenia do prądu, regulować, czyścić ani wykonywać czynności konserwacyjnych.
- Dzieci poniżej 3 roku życia powinny być trzymane z dala od urządzenia, chyba że są nieustannie nadzorowane.
- Nie korzystaj z urządzenia w połączeniu z programatorem, wyłącznikiem czasowym, oddzielnym zestawem zdalnego sterowania lub innym urządzeniem włączającym grzejnik automatycznie, z powodu istniejącego ryzyka pożaru, jeśli grzejnik będzie przykryty lub niewłaściwie umiejscowiony.
- Nie używaj tego grzejnika bezpośrednio przy wannie, prysznicu lub basenie do pływania.
- Aby zainstalować urządzenie nie można ciąć ani nacinać belek stropowych, dźwigarów lub krokwi.
- Proszę nie umieszczać urządzenia w pobliżu firanek lub innych palnych materiałów. Może to spowodować pożar.
- Urządzenie, pod żadnym pozorem, nie może być przykryte materiałem izolującym lub podobnym.
- Grzejnik musi być zainstalowany co najmniej 1,8 m ponad podłogą.
- OSTRZEŻENIE: W ramach tego grzejnika nie przewidziano urządzenia umożliwiającego sterowanie temperaturą pokojową. Jeżeli nie zostanie zapewniony ciągły nadzór, nie należy go używać w małych pomieszczeniach, w którym znajdują się osoby, które nie są w stanie ich samodzielnie opuścić.
- Nie wystawiaj baterii na działanie wysokich temperatur ani bezpośredniego światła słonecznego. Nigdy nie wrzucaj baterii do ognia. Istnieje niebezpieczeństwo wybuchu!
- Trzymaj baterie z dala od dzieci. Baterie to nie zabawki!
- Nie otwieraj baterii na siłę.
- Unikaj kontaktu z przedmiotami z metalu (pierścionki, gwoździe, śruby, itd.), jako że istnieje możliwość zwarcia!
- W wyniku zwarcia baterie mogą się znacznie rozgrzać, a nawet zapalić. Wskutek tego można się poparzyć.
- Dla własnego bezpieczeństwa, podczas transportu bieguny baterii powinny być zakryte taśmą samoprzylepną.
- Nie dotykaj pękniętej lub cieknącej baterii. W razie kontaktu elektrolitu z oczami natychmiast przemyj je pod bieżącą wodą i nie pocieraj ich. Niezwłocznie zasięgnij porady lekarza. Niepodjęcie odpowiedniego leczenia może spowodować problemy ze wzrokiem.

OPIS CZĘŚCI
1. Grzejnik
2. Wyświetlacz
3. Pilot

PRZED PIERWSZYM UŻYCIEM
- Użyj kołków rozporowych i śrub, aby zamontować urządzenie.
- Nie wolno montować urządzenia blisko zasłon lub innych łatwopalnych materiałów.
- Wywierć dwa otwory w ścianie 2 metry nad podłogą.
- Odległość pomiędzy otworami powinna wynosić 315 mm.
- Odległość między produktem a sufitem (i bokiem) powinna być ≥ 30 cm.
- Główki śrub muszą wystawać ze ściany na 10 mm.
- Przymocuj urządzenie do ściany za pomocą śrub.
- Gdy produkt jest zamontowany, wkręt jest wyrównany względem otworu „A" na produkcie. Po zawieszeniu produkt należy przesunąć do „B", aby go dobrze zamocować.
- Zobacz rysunek montażowy.

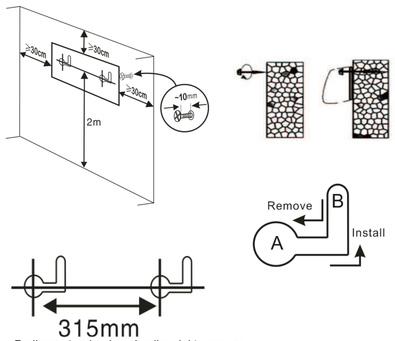

- Podłącz wtyczkę do gniazdka elektrycznego.
- **Uwaga: masa maksymalna to 4,1 kg, ściana musi utrzymać takie obciążenie.**
-

Ustawienie aktualnego czasu:
Należy ustawić aktualny czas po pierwszym włączeniu grzejnika oraz po każdym zaniku zasilania.
- Ustaw dzień tygodnia, 01 na wyświetlaczu LED oznacza poniedziałek, 02 to wtorek itd. 07 to niedziela. Naciśnij przycisk + lub –, aby wybrać bieżący dzień, i naciśnij przycisk OK, aby zatwierdzić.
- Ustaw godziny, na wyświetlaczu LED pokazuje się 0H, naciśnij + lub –, aby ustawić godzinę od 0H do 23H, naciśnij OK, aby zatwierdzić.
- Ustaw minuty, na wyświetlaczu LED pokazuje się 00, naciśnij + lub –, aby ustawić minuty od 0 min do 59 min, naciśnij OK, aby zatwierdzić.
- Jeśli po dokonaniu ustawień nie naciśniesz przycisku OK w ciągu 10 sekund, ustawienie zostanie anulowane.

UŻYTKOWANIE
- Włącz grzejnik, naciskając przycisk wł./wył.
- Urządzenie normalnie obsługuje się przy użyciu pilota.
- Jeśli pilot się zgubił lub nie możesz go użyć, możesz włączyć grzejnik ręcznie, naciskając mały przycisk start/stop pod przełącznikiem wł./wył. Grzejnik uruchomi się wyłącznie z dużą mocą grzania. Naciśnij jeszcze raz, aby wyłączyć grzejnik.
- Po wyłączeniu grzejnika wentylator działa jeszcze przez 30 sekund.

Wyświetlacz

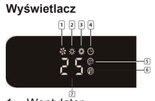

1. Wentylator
2. Mała moc grzania
3. Duża moc grzania
4. Zegar
5. Zegar tygodniowy
6. Światło wł./wył.
7. Wskaźnik temperatury

Pilot

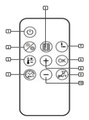

1. Przycisk zasilania :
- Naciśnij przycisk, aby włączyć lub wyłączyć grzejnik (po wyłączeniu wentylator będzie działał jeszcze przez maks. 30 sekund).

2. Grzanie:
- Za pomocą tego przycisku wybierz małą lub dużą moc grzania.

3. Wykrywanie otwarcia okna
- Gdy grzejnik pracuje w trybie wentylatora, zabezpieczenie wykrywające otwarcie okna nie działa.
- Naciśnij przycisk wykrywania otwarcia okna, aby włączyć lub wyłączyć tryb wykrywania otwarcia okna.
- Wykrywanie temperatury uruchomi się po upływie 1 minuty.
- W trakcie 10-minutowego cyklu temperatura będzie wykrywana co 5 minut.
- Gdy temperatura jest mniejsza niż 8°C niż nastawa rozpoczęcia wykrywania, urządzenie rozpocznie grzanie.
- Gdy temperatura jest większa niż 8°C niż nastawa rozpoczęcia wykrywania, urządzenie przerwie grzanie i przejdzie w tryb gotowości.
- Po zakończeniu 10-minutowego cyklu urządzenie przerywa grzanie, emituje 5 razy dźwięk alarmu, wentylator pracuje przez 30 sekund, następnie grzejnik przechodzi w tryb gotowości.
- Ponownie naciśnij przycisk wykrywania otwarcia okna, aby rozpocząć kolejny cykl.

4. Zegar
- Naciśnij przycisk zegara kilka razy, aby ustawić go w następujący sposób. 1 godzina, 2 godziny, 3 godziny... 8 godzin.
- Nie można używać funkcji zegara, gdy jest aktywny zegar tygodniowy.

5. Ustawianie temperatury
- Naciśnij ten przycisk, aby ustawić temperaturę. Za pomocą przycisku + lub – wybierz temperaturę z zakresu 18-45°C.
- Jeśli ustawiona temperatura jest równa temperaturze otoczenia lub od niej niższa, grzanie zostanie zatrzymane.
- Jeśli ustawiona temperatura jest o 1-2°C wyższa niż temperatura otoczenia, urządzenie rozpocznie grzanie z niską mocą.
- Jeśli ustawiona temperatura jest wyższa od temperatury otoczenia o co najmniej 3°C, urządzenie rozpocznie grzanie z dużą mocą.
- Naciśnij przycisk OK, zakończyć ustawianie temperatury.

6. OK
- Ten przycisk służy do potwierdzania działań.

7. Zegar tygodniowy
- Naciśnij przycisk zegara tygodniowego, aby uruchomić tę funkcję.
- Na wyświetlaczu pokaże się P1, kolejne naciśnięcie przycisku spowoduje przejście do ustawienia P2, następnie do P3 itd., aż do P6. Naciśnięcie zegara tygodniowego 7 razy anuluje tę funkcję.
- Gdy wyświetla się żądany tryb P, naciśnij OK, aby zatwierdzić.
- W poniższej tabeli znajduje się objaśnienie ustawień poszczególnych trybów P:

Tryb	Poniedziałek	Wtorek	Środa	Czwartek	Piątek	Sobota	Niedziela
P1	8:00-17:00	8:00-17:00	8:00-17:00	8:00-17:00	8:00-17:00	8:00-17:00	8:00-17:00
P2	18:00-7:00*	18:00-7:00*	18:00-7:00*	18:00-7:00*	18:00-7:00*	18:00-7:00*	18:00-7:00*
P3	8:00-17:00	8:00-17:00	8:00-17:00	8:00-17:00	8:00-17:00	WYŁ.	WYŁ.
P4	18:00-7:00*	18:00-7:00*	18:00-7:00*	18:00-7:00*	18:00-7:00*	WYŁ.	WYŁ.
P5	WYŁ.	WYŁ.	WYŁ.	WYŁ.	WYŁ.	00:00-23:59	00:00-23:59
P6	Tryb swobodny	Tryb swobodny	Tryb swobodny	Tryb swobodny	Tryb swobodny	Tryb swobodny	Tryb swobodny
Uwaga	a: Tryb P2/P4, czas zakończenia przypada w kolejnym dniu						
	P6: Zakres ustawionego czasu, 00-24H, czas rozpoczęcia musi przypadać przed czasem zakończenia, w przeciwnym razie nagrzewnica zgłosi komunikat o usterce.						

- Tryb swobodny P6, naciskaj przycisk zegara tygodniowego, aż wyświetli się P6. Następnie naciśnij OK Wyświetli się 1 (poniedziałek), za pomocą + lub – wybierz dzień (1-7, odpowiednio od poniedziałku do niedzieli) i naciśnij OK, aby zatwierdzić właściwy dzień.
- Na wyświetlaczu LED pokazuje się 00, naciśnij + lub –, aby ustawić żądaną godzinę rozpoczęcia (od 0H do 23H), naciśnij OK, aby zatwierdzić.
- Na wyświetlaczu LED ponownie pokazuje się 00, naciśnij + lub –, aby ustawić żądaną godzinę zakończenia, naciśnij OK, aby zatwierdzić.
- W danym dniu może być tylko jedna godzina rozpoczęcia i zakończenia.
- W tym trybie można ustawić wyłącznie godziny, nie można ustawić minut.

8. Przycisk +
- Ten przycisk służy do przechodzenia dalej o jeden krok.

9. Anuluj
- Ten przycisk służy do anulowania ustawień temperatury lub trybu zegara tygodniowego.

10. Przycisk –
- Ten przycisk służy do przechodzenia wstecz o jeden krok.

- Aby wyłączyć urządzenie, naciśnij ponownie przycisk wł./wył.
- Wentylator pracuje jeszcze przez około 30 sekund, aby schłodzić grzejnik wewnątrz (jeżeli działał w trybie ogrzewania).
- Maksymalna temperatura to 51°C. Jeśli zostanie wykryta temperatura wyższa niż 51°C, urządzenie automatycznie się wyłączy.
- Grzejnik chroniony jest przed przegrzaniem. W przypadku przegrzania ze względu na całkowite lub częściowe zatkanie kratki grzejnik wyłączy się automatycznie. W takim przypadku wyjmij wtyczkę z gniazdka i odczekaj około 30 minut, aż urządzenie ostygnie. Następnie wyjmij z grzejnika przedmiot, który zatyka kratkę.

CZYSZCZENIE I KONSERWACJA
- Przed rozpoczęciem czyszczenia urządzenie należy zawsze odłączyć od zasilania i odstawić do całkowitego ostygnięcia.
- Wyczyść obudowę zwilżoną ściereczką. Nigdy nie używaj ostrych i rysujących środków czyszczących, wełny stalowej lub ściereczek do szorowania, jako że uszkodzi to urządzenie. Nie zanurzaj w wodzie lub innym płynie.
- Należy regularnie czyścić wlot i wylot powietrza odkurzaczem, aby usunąć gromadzący się kurz.

ŚRODOWISKO

Po zakończeniu eksploatacji urządzenia nie należy wyrzucać go wraz z odpadami domowymi. Urządzenie to powinno zostać zutylizowane w centralnym punkcie recyklingu domowych urządzeń elektrycznych i elektronicznych. Ten symbol znajdujący się na urządzeniu, w instrukcjach użytkowania i na opakowaniu oznacza ważne kwestie, na które należy zwrócić uwagę. Materiały, z których wytworzono to urządzenie, nadają się do przetworzenia. Recykling zużytych urządzeń gospodarstwa domowego jest znaczącym wkładem użytkownika w ochronę środowiska. Należy się skontaktować z władzami lokalnymi, aby uzyskać informacje dotyczące punktów zbiórki odpadów.

Zgodnie z europejską dyrektywą dotyczącą baterii (2006/66/WE) nie wolno wyrzucać baterii wraz z odpadami komunalnymi. Baterie mogą zawierać substancje szkodliwe dla środowiska. Rozładowane baterie należy oddać w lokalnym publicznym punkcie zbiórki lub w lokalnym centrum recyklingu. Aby uniknąć przegrzewania w wyniku zwarcia, baterie litowe należy wyjąć z produktu i osłonić ich bieguny taśmą izolacyjną lub w inny sposób. To pozwoli uniknąć zwarcia.

Wszelkie informacje i części zamienne można znaleźć na stronie www.tristar.eu!

CS Návod k použití

BEZPEČNOST
- Při ignorování bezpečnostních pokynů není výrobce odpovědný za případná poškození.
- Pokud je napájecí kabel poškozen, musí být vyměněn výrobcem, jeho servisním zástupcem nebo podobně kvalifikovanou osobou, aby se předešlo možným rizikům.
- Nikdy spotřebič nepřenášejte tažením za přívodní šňůru a ujistěte se, že se kabel nemůže zaseknout.
- Tento spotřebič lze použít pouze v domácnosti za účelem, pro který byl vyroben.
- Tento spotřebič nesmí používat děti mladších 8 let. Tento spotřebič mohou osoby starší 8 let a lidé se sníženými fyzickými, smyslovými nebo mentálními schopnostmi či nedostatkem zkušeností a znalostí používat, pouze pokud jsou pod dohledem nebo dostali instrukce týkající se bezpečného použití přístroje a rozumí možným rizikům. Děti si nesmí hrát se spotřebičem. Udržujte spotřebič a kabel mimo dosahu dětí mladších 8 let. Čištění a údržbu nemohou vykonávat děti, které jsou mladší 8 let a bez dozoru.
- Abyste se ochránili před elektrickým výbojem, neponořujte napájecí kabel, zástrčku či spotřebič do vody či jiné tekutiny.
- VAROVÁNÍ: Aby se předešlo přehřátí, nezakrývejte topení.
- POZOR: některé díly tohoto výrobku se mohou velmi zahřát a způsobit popáleniny. Mimořádnou pozornost je třeba věnovat v přítomnosti dětí či zranitelných osob.
- Děti starší 3 let a mladší 8 let mohou topení pouze zapnout a vypnout, pokud je přístroj umístěn či instalován ve své běžné provozní poloze, pokud jsou děti pod dohledem a pokud byly dětem poskytnuty pokyny týkající se bezpečného použití přístroje a rozumí možným rizikům. Děti starší 3 let a mladší 8 let nesmí dávat zástrčku do zásuvky, regulovat a čistit přístroj nebo provádět jeho údržbu.
- Děti mladší 3 let by se měly držet opodál, pokud nejsou pod stálým dohledem.
- Nepoužívejte tento přístroj s programátorem, časovačem, odděleným systémem dálkového ovládání nebo jakýmkoliv zařízením, které automaticky zapíná topení, jelikož existuje riziko vzniku požáru, pokud je přístroj přikrytý nebo nesprávně umístěný.
- Nepoužívejte tohle topení poblíž vany, sprchy nebo bazénu.
- Při instalaci přístroje by neměly být přeřezány nebo naříznuty žádné trámy, nosníky a krovy.
- Prosím, neumisťujte přístroj poblíž záclon a jiných hořlavých materiálů. Mohlo by to zapříčinit požár.
- Přístroj by za žádných okolností neměl být přikrytý izolačním nebo jiným podobným materiálem.
- Topení musí být instalováno nejméně 1,8m nad zem.
- VAROVÁNÍ: Toto topení se nesmí používat se zařízením na ovládání pokojové teploty. Toto topení nepoužívejte v malých místnostech, pokud jsou obsazeny osobami, které nejsou schopny místnost samostatně opustit, není-li zajištěn neustálý dozor.
- Baterii nevystavujte příliš vysokým teplotám ani přímému slunečnímu záření. Baterie nikdy nevhazujte do ohně. Hrozí riziko výbuchu!
- Baterie uchovávejte mimo dosah dětí. Baterie není hračka!
- Neotevírejte kryt baterií silou.
- Vyhněte se kontaktu s kovovými předměty (prsteny, hřebíky, šroubováky atd.). Je zde riziko zkratu!
- Výsledkem zkratu baterií může být jejich zahřátí nebo dokonce vznícení, což může vyústit v popálení.
- Kvůli Vaší bezpečnosti by póly baterií měly být při transportu přikryty adhezivními proužky.
- Nedotýkejte se prasklých a/nebo tekoucí baterie. Pokud se kapalina z baterie dostane do očí, vypláchněte si je co nejdříve čistou vodou, aniž byste si přitom oči mnuli. Neprodleně navštivte nemocnici. Bez řádné léčby mohou nastat problémy s očima.

POPIS SOUČÁSTÍ
1. Ohřívač
2. Displej
3. Dálkový ovladač

PŘED PRVNÍM POUŽITÍM
- Pro instalaci spotřebiče použijte hmoždinky a šrouby.
- Spotřebič neinstalujte do blízkosti záclon ani jiného jednoduše hořlavého materiálu.
- Do stěny 2 m nad podlahou vyvrtejte dva otvory.
- Zkontrolujte, zda je vzdálenost mezi otvory 315 mm.
- Vzdálenost mezi zařízením a stropem (a boční stranou) by měla být alespoň 30 cm.
- Šrouby nechte vyčnívat 10 mm ze zdi.
- Spotřebič upevněte na stěnu pomocí šroubů.
- Jakmile je zařízení nainstalováno, šroub je vyrovnaný s otvorem „A" na zařízení. Po zavěšení se zařízení musí posunout do polohy „B", aby bylo řádně připevněné.
- Viz obrázek znázorňující instalaci.

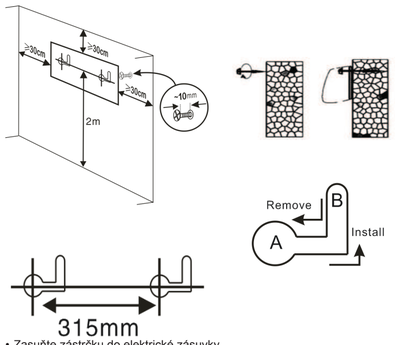

- Zasuňte zástrčku do elektrické zásuvky.
- **Poznámka: Maximální hmotnost je 4,1 kg. Takové zatížení by měla stěna unést.**
-

Aktuální nastavení času:
Po prvním spuštění ohřívače nebo po odpojení napájení se musí nastavit aktuální čas.
- Nastavte den v týdnu, zobrazení na displeji 01 je pondělí, 02 je úterý .. 07 je neděle. Tlačítkem + nebo – vyberte aktuální den a volbu potvrďte stisknutím tlačítka OK.
- Nastavte hodiny, zobrazení na displeji 0H, tlačítkem + nebo – nastavte hodiny od 0 do 23 h, volbu potvrďte tlačítkem OK.
- Nastavte minuty, zobrazení na displeji 00, tlačítkem + nebo – nastavte minuty od 00 do 59 min, volbu potvrďte tlačítkem OK.
- Pokud tlačítko OK nestisknete do 10 sekund od změny nastavení, nastavení se zruší.

POUŽITÍ
- Stisknutím vypínače ohřívač zapnete.
- Zařízení se zpravidla ovládá pomocí dálkového ovladače.
- Když dálkový ovladač nemůžete najít nebo použít, ohřívač můžete zapnout ručně stisknutím malého spínače zapnutí/vypnutí pod vypínačem. Tímto způsobem lze ohřívač zapnout pouze v režimu vysokého výkonu; dalším stisknutím se ohřívač vypne.
- Ventilátor zůstane spuštěný ještě 30 sekund po vypnutí ohřívače.

Displej

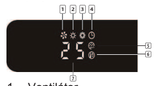

1. Ventilátor
2. Nízký výkon
3. Vysoký výkon
4. Časovač
5. Týdenní časovač
6. Zapnuté světlo
7. Zobrazení teploty

Dálkový ovladač

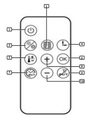

1. Vypínač :
- Stisknutím tohoto tlačítka zapnete nebo vypnete ohřívač (ventilátor se úplně zastaví až za 30 sekund od vypnutí)

2. Topení:
- Tímto tlačítkem přepínáte mezi nízkým a vysokým výkonem.

3. Detekce otevřeného okna
- Funkci ochrany při otevřeném okně nelze zapnout, když je ohřívač přepnutý v režimu ventilátoru.
- Stiskněte tlačítko detekce otevřeného okna pro zapnutí nebo vypnutí režimu detekce otevřeného okna.
- Detekce teploty se spustí za 1 minutu.
- Po dobu 10minutového cyklu bude teplota detekována každých 5 minut.
- Když bude teplota <8 °C ve srovnání s teplotou na začátku detekce, zařízení spustí vytápění.
- Když bude teplota >8 °C ve srovnání s teplotou na začátku detekce, zařízení zastaví vytápění a přepne se do pohotovostního režimu.
- Po dokončení 10minutového cyklu zařízení zastaví vytápění, 5krát zazní zvuk alarmu, ventilátor poběží ještě 30 sekund a potom se ohřívač přepne do pohotovostního režimu.
- Znovu stiskněte tlačítko detekce otevřeného okna pro zahájení dalšího cyklu.

4. Časovač
- Pro nastavení časovače několikrát stiskněte tlačítko časovače, a to následovně: 1 h, 2 h, 3 h ... 8 h.
- Funkci časovače nelze použít, když je zapnutý týdenní časovač.

5. Nastavení teploty
- Toto tlačítko slouží k nastavení teploty; stisknutím tlačítka + nebo – nastavíte teplotu v rozsahu 18-45 °C.
- Pokud je nastavená teplota stejná nebo nižší než okolní teplota, vytápění se vypne.
- Pokud je nastavená teplota o 1-2 °C vyšší než okolní teplota, zařízení zapne vytápění na nízký výkon.
- Pokud je nastavená teplota o 3 °C nebo více vyšší než okolní teplota, zařízení zapne vytápění na vysoký výkon.
- Stisknutím tlačítka OK ukončíte režim nastavení teploty.

6. OK
- Toto tlačítko slouží k potvrzení nastavení.

7. Týdenní časovač
- Stisknutím tlačítka týdenního časovače zapnete tuto funkci.
- Na displeji se zobrazí P1, dalším stisknutím přepnete na P2, potom na P3 až po P6. Když tlačítko týdenního časovače stisknete 7krát, tuto funkci zrušíte.
- Jakmile je zobrazen požadovaný režim P, potvrďte výběr tlačítkem OK.
- V tabulce níže naleznete přehled různých nastavení režimu P:

Režim	Pondělí	Úterý	Středa	Čtvrtek	Pátek	Sobota	Neděle
P1	8:00-17:00	8:00-17:00	8:00-17:00	8:00-17:00	8:00-17:00	8:00-17:00	8:00-17:00
P2	18:00-7:00*	18:00-7:00*	18:00-7:00*	18:00-7:00*	18:00-7:00*	18:00-7:00*	18:00-7:00*
P3	8:00-17:00	8:00-17:00	8:00-17:00	8:00-17:00	8:00-17:00	VYP	VYP
P4	18:00-7:00*	18:00-7:00*	18:00-7:00*	18:00-7:00*	18:00-7:00*	VYP	VYP
P5	VYP	VYP	VYP	VYP	VYP	00:00-23:59	00:00-23:59
P6	Volný režim	Volný režim	Volný režim	Volný režim	Volný režim	Volný režim	Volný režim
	a: Režim P2/P4, čas zastavení je na druhý den*						
Poznámka	P6: Rozsah nastavení času, 00-24H, čas spuštění musí být dříve než čas zastavení, jinak ohřívač bude signalizovat chybu.						

- Volný režim P6, stisknutím tlačítka týdenního časovače nastavte na displeji P6 a potom stiskněte OK. Na displeji se zobrazí 1 jako pondělí, tlačítkem + nebo – vyberte požadovaný den (1-7, nastavení od pondělí do neděle) a výběr správného dne potvrďte tlačítkem OK.
- Na displeji se zobrazí 00, tlačítkem + nebo – nastavte požadovanou hodinu začátku (od 0 do 23 h) a potom volbu potvrďte tlačítkem OK.
- Na displeji se znovu zobrazí 00, tlačítkem + nebo – nastavte požadovanou hodinu ukončení a potom volbu potvrďte tlačítkem OK.
- V průběhu jednoho dne lze nastavit pouze jedno spuštění a jedno zastavení.
- Režim lze nastavit pouze v hodinách, ne minutách.

8. Tlačítko +
- Toto tlačítko slouží k posunu o jeden krok vpřed.

9. Zrušit
- Toto tlačítko slouží ke zrušení nastavení teploty nebo režimu týdenního časovače.

10. Tlačítko –
- Toto tlačítko slouží k posunu o jeden krok zpět.

- Pro vypnutí spotřebiče stiskněte opět hlavní vypínač.
- Větrák nadále funguje přibližně 30 sekund, aby vnitřek topení vychladl (po použití topení).
- Maximální teplota je 51 °C; zařízení se automaticky vypne, jakmile je detekována teplota 51 °C.
- Topení má ochranu proti přehřátí. Ta topení automaticky vypne v případě přehřátí v důsledku celkového nebo částečného ucpání mřížky. V takovém případě před čištěním spotřebič vypněte ze zásuvky a počkejte 30 sekund, až vychladne. Poté odstraňte předmět, který mřížku ucpává.

ČIŠTĚNÍ A ÚDRŽBA
- Před čištěním vždy vytáhněte zástrčku ze zásuvky a ponechte žehličku úplně zchladnout.
- Vnějšek čistěte vlhkým hadříkem. Nikdy nepoužívejte hrubé nebo brusné čistící prostředky, drátěnku nebo škrabku, což by poškodilo spotřebič. Neponořujte do vody nebo jiných kapalin.
- Vzduchový vstup a výstup pravidelně čistěte pomocí vysavače a odstraňte prach.

PROSTŘEDÍ

Tento spotřebič by neměl být po ukončení životnosti vyhazován do domovního odpadu, ale musí být odvezen na centrální sběrné místo k recyklaci elektroniky a domácích elektrických spotřebičů. Symbol na spotřebiči, návod k obsluze a obal vás na tento důležitý problém upozorňují. Materiály použité v tomto spotřebiči jsou recyklovatelné. Recyklací použitých domácích spotřebičů významně přispějete k ochraně životního prostředí. Na informace vztahující se ke sběrnému místu se zeptejte na místním obecním úřadě.

Evropská směrnice pro baterie (2006/66/ES) zakazuje vyhazovat baterie spolu s domácím odpadem. Mohou obsahovat látky škodlivé pro životní prostředí. Vybité baterie můžete odevzdat na místní sběrné místo nebo v recyklačním středisku. Aby nedošlo k přehřátí v důsledku zkratu, lithiové baterie se musí ze zařízení vyjmout a jejich póly se musí izolovat pomocí izolační pásky nebo jinak chránit před zkratem.

Všechny dostupné informace a náhradní díly naleznete na adrese www.tristar.eu!

SK Používateľská príručka

BEZPEČNOSŤ
- V prípade ignorovania týchto bezpečnostných pokynov sa výrobca vzdáva akejkoľvek zodpovednosti za vzniknutú škodu.
- Ak je napájací kábel poškodený, musí ho vymeniť výrobca, jeho servisný technik alebo podobné kvalifikované osoby, aby sa zamedzilo nebezpečenstvu.
- Spotrebič nikdy nepremiestňujte za kábel a dbajte na to, aby sa kábel nestočil.
- Tento spotrebič sa smie používať iba na špecifikované účely v domácom prostredí.
- Tento spotrebič nesmejú používať deti mladších ako 8 rokov. Tento spotrebič smejú deti staršie ako 8 rokov a osoby, ktoré majú znížené fyzické, senzorické alebo duševné schopnosti, alebo osoby bez patričných skúseností a/alebo znalostí používať, iba pokiaľ na nich dozerá osoba zodpovedná za ich bezpečnosť alebo ak ich táto osoba vopred poučí o bezpečnej obsluhe spotrebiča a príslušných rizikách. Deti sa nesmú hrať so spotrebičom. Spotrebič a napájací kábel uchovávajte mimo dosahu detí mladších ako 8 rokov. Čistenie a údržbu nesmú vykonávať deti, ktoré sú mladšie ako 8 rokov a bez dozoru.
- Napájací kábel, zástrčku ani spotrebič neponárajte do vody ani do žiadnej inej kvapaliny, aby sa predišlo úrazu elektrickým prúdom.
- VAROVANIE: Aby ste sa vyhli prehriatiu, ohrievač neprikrývajte.
- VÝSTRAHA: Niektoré diely tohto výrobku sa môžu silno zahriať a spôsobiť popáleniny. Mimoriadnu pozornosť je treba dávať venovať v prípade, že sú prítomné deti a zraniteľné osoby.
- Deti vo veku od 3 rokov a mladšie ako 8 rokov by mali zapínať/vypínať zariadenie len vtedy, ak sa umiestni alebo nainštaluje vo svojej normálnej prevádzkovej polohe a ak sú pod dozorom alebo boli poučené ohľadom používania zariadenia bezpečným spôsobom a chápu súvisiace riziká. Deti vo veku od 3 rokov a menej ako 8 rokov zariadenie nemajú zapájať, regulovať ani čistiť alebo vykonávať užívateľskú údržbu.
- Deti mladšie ako 3 roky by sa mali zdržiavať mimo dosahu, pokiaľ nie sú sústavne pod dozorom.
- Spotrebič nepoužívajte s programovačom, časovačom, samostatným systémom na diaľkové ovládanie ani žiadnym iným zariadením, ktoré automaticky zapína ohrievač, keďže týmto hrozí riziko požiaru, ak je ohrievač zakrytý alebo nesprávne umiestnený.
- Tento ohrievač nepoužívajte v bezprostrednej blízkosti vane, sprchy alebo bazéna.
- Trámy, nosníky, krokvy nesmú byť rezané ani zrezávané pre montáž spotrebiča.
- Spotrebič prosím neumiestňujte v blízkosti záclon alebo iných horľavých materiálov. Môže dôjsť k vzniku požiaru.
- Spotrebič nesmie byť za žiadny okolností zakrytý izolačným alebo podobným materiálom.
- Ohrievač musí byť namontovaný minimálne 1,8 metra nad zemou.
- VAROVANIE: Toto kúrenie nie je vybavené zariadením na ovládanie teploty v miestnosti. Toto kúrenie nepoužívajte v malých miestnostiach, v ktorých sú osoby, ktoré nedokážu miestnosť samostatne opustiť, pokiaľ nie sú pod stálym dozorom.
- Batérie nevystavujte vysokým teplotám ani priamemu slnečnému žiareniu. Batérie nikdy nevyhadzujte do ohňa. Existuje riziko výbuchu!
- Batérie uchovávajte mimo dosah detí. Batérie nie sú hračka!
- Neotvárajte batérie násilím.
- Vyhýbajte sa kontaktu s kovovými predmetmi (Kruhy, prstene, klince, skrutky atď.), je tu nebezpečenstvo skratu!
- Ako výsledok skratu, batérie sa môžu značne zohrievať a prehrievať alebo dokonca zachytiť oheň a plamene, to môže vyústiť do popálenín.
- Pre vašu bezpečnosť póly batérií by mali byť pokryté adhéznym priľnavým povrchom pásov počas prepravy.
- Nedotýkajte sa prasknutých a/alebo netesniacich batérií. Pokiaľ sa kvapalina z batérií dostane do očí, vypláchnite si oči čo najskôr čistou vodou a nemrvte si oči. Okamžite navštívte nemocnicu. Bez riadneho ošetrenia môžu nastať očné problémy.

POPIS KOMPONENTOV
1. Jednotka vyhrievača
2. Displej
3. Diaľkové ovládanie

PRED PRVÝM POUŽITÍM
- Na inštaláciu spotrebiča použite hmoždinky a skrutky.
- Spotrebič neinštalujte do blízkosti záclon či iných jednoducho horľavých materiálov.
- Do steny 2 metre nad podlahu vyvŕtajte dva otvory.
- Skontrolujte, či je vzdialenosť medzi dvomi otvormi 315 mm.
- Vzdialenosť medzi produktom a stropom (a bočnou stranou) by mala byť ≥ 30 cm.
- Špičky skrutiek nechajte zo steny 10 mm vyčnievať.
- Spotrebič pripevnite na stenu s pomocou skrutiek.
- Keď sa produkt inštaluje, skrutka je zarovnaná s otvorom "A" na produkte. Po zavesení sa produkt musí posunúť k "B", aby bol pevne pripevnený.
- Pozrite si obrázok týkajúci sa inštalácie.

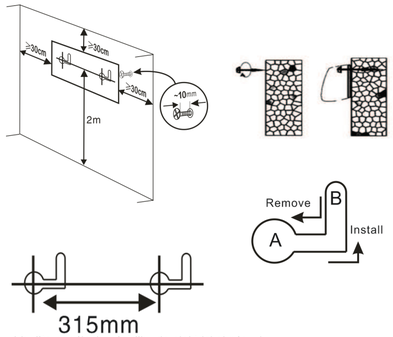

- Vsuňte napájaciu zástrčku do elektrickej zásuvky.
- **Poznámka: maximálna hmotnosť je 4,1 kg, stena by mala túto záťaž uniesť.**
-

Nastavenie aktuálneho času:
Po prvý krát, keď sa bude ohrievač spúšťať alebo potom, ako bolo prerušené napájanie sa musí nastaviť aktuálny čas.
- Nastavte deň v týždni, zobrazenie pomocou led 01 je pondelok, 02 je utorok... 07 je nedeľa. Stlačte tlačidlo + alebo - pre zvolenie aktuálneho dňa a potvrďte stlačením tlačidla OK.
- Nastavte hodiny, led zobrazí 0H, stlačte + alebo - pre nastavenie hodiny od 0H po 23H, stlačte tlačidlo OK pre potvrdenie.
- Nastavte minúty, led zobrazí 00, stlačte + alebo - pre nastavenie minút od 0min po 59min, stlačte tlačidlo OK pre potvrdenie.
- Ak tlačidlo OK nie je stlačené do 10 sekúnd po nastavení, nastavenie bude zrušené.

POUŽÍVANIE
- Ohrievač zapnete stlačením tlačidla on/off (zap/vyp).
- Normálnym spôsobom prevádzky prístroja je použitie diaľkového ovládania.
- Ak nemôžete nájsť alebo použiť diaľkové ovládanie, existuje možnosť zapnúť ohrievač manuálne stlačením malého spínača štart/stop pod spínacom on/off (zap/vyp). Týmto sa ohrievač spustí len v režime vysokého ohrevu, opätovným stlačením sa ohrievač zastaví.
- Ventilátor pokračuje v činnosti 30 sekúnd potom, ako bol ohrievač zastavený.

Displej

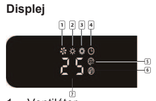

1. Ventilátor
2. Nízka rýchlosť
3. Vysoká rýchlosť
4. Časovač
5. Týždenný časovač
6. Svetlo zapnuté
7. Zobrazenie teploty

Diaľkové ovládanie

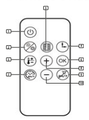

1. Hlavný vypínač :
- Stlačením tohto tlačidla sa ohrievač zapne alebo vypne (bude to trvať 30 sekúnd, kým sa ventilátor úplne vypne po odstavení)

2. Ohrev:
- Toto tlačidlo použite pre zvolenie nízkeho ohrevu alebo vysokého ohrevu.

3. Detekcia otvorenia okienka
- Ochrana pred otvorením okienka zabráni spusteniu ohrievača v režime ventilátora.
- Stlačením tlačidla detekcie otvorenia okienka sa spustí alebo zastaví režim detekcie otvorenia okienka.
- Detekcia teploty sa spustí po 1 minúte.
- Počas 10 minút v cykle sa bude detekovať teplota každých 5 minút.
- Ak je teplota <8° C ako je kontrolný bod po spustení detekcie, zariadenia začne hriať.
- Ak je teplota >8° C ako je kontrolný bod po spustení detekcie, zariadenia prestane hriať a prejde do pohotovostného režimu.
- Keď sa 10 minútový cyklus ukončí, zariadenie zastaví ohrev, alarm vydá 5 krát zvukové znamenie, ventilátor bude v činnosti 30 sekúnd a ohrievač prejde do pohotovostného režimu.
- Stlačte znova tlačidlo detekcie okienka, aby sa začal ďalší cyklus.

4. Časovač
- Pre nastavenie časovača stlačte niekoľkokrát tlačidlo časovača, a to nasledovne. 1 hod., 2 hod., 3 hod... 8 hod.
- Funkciu časovača nie je možné použiť, keď je aktívny týždenný časovač.

5. Nastavenie teploty
- Stlačte toto tlačidlo pre nastavenie teploty, stlačte tlačidlo + alebo – pre nastavenie teploty, teplotný rozsah je 18-45° C.
- Ak sa nastavená teplota rovná alebo je menšia ako teplota prostredia, ohrievanie sa zastaví.
- Ak je nastavená teplota o 1-2° C vyššia, ako je teplota prostredia, zariadenie začne hriať.
- Ak je nastavená teplota vyššia alebo sa rovná 3° C, ako je teplota prostredia, zariadenie spustí vysoký ohrev.
- Stlačte tlačidlo OK pre dokončenie nastavenie režimu teploty.

6. OK
- Toto tlačidlo použite pre potvrdenie akcií.

7. Týždenný časovač
- Pre aktiváciu tejto funkcie stlačte tlačidlo týždenného časovača.
- Led zobrazí P1, stlačte tlačidlo znova, čím prejdete do nastavenia P2, znova P3 a tak ďalej až po P6. Stlačením tlačidla týždenného časovača 7 krát sa táto funkcia zruší.
- Keď je na displeji požadovaný režim P, stlačte tlačidlo OK pre potvrdenie.
- Ak chcete informácie o inom režime nastavenia P, pozrite si tabuľku nižšie:

Režim	Pondelok	Utorok	Streda	Štvrtok	Piatok	Sobota	Nedeľa
P1	8:00-17:00	8:00-17:00	8:00-17:00	8:00-17:00	8:00-17:00	8:00-17:00	8:00-17:00
P2	18:00-7:00*	18:00-7:00*	18:00-7:00*	18:00-7:00*	18:00-7:00*	18:00-7:00*	18:00-7:00*
P3	8:00-17:00	8:00-17:00	8:00-17:00	8:00-17:00	8:00-17:00	VYP	VYP
P4	18:00-7:00*	18:00-7:00*	18:00-7:00*	18:00-7:00*	18:00-7:00*	VYP	VYP
P5	VYP	VYP	VYP	VYP	VYP	00:00-23:59	00:00-23:59
P6	Voľný režim	Voľný režim	Voľný režim	Voľný režim	Voľný režim	Voľný režim	Voľný režim
	a: Režim P2/P4, čas zastavenia je na ďalší deň*						
Poznámka	P6: Rozsah nastavenia času, 00-24H, čas spustenia musí byť skôr ako čas zastavenia, inak ohrievač bude vykazovať chybovú správu.						

- Režim voľného P6, stlačajte tlačidlo týždenného časovača, kým sa nezobrazí P6, potom stlačte OK, led zobrazí 1 ako pondelok, stlačte + alebo - pre zvolenie požadovaného dňa (1-7, nastavenie od pondelka do nedele) a stlačte OK pre potvrdenie správneho dňa.
- Led zobrazí 00, stlačte + alebo - pre nastavenie hodiny spustenia (od 0H po 23H), stlačte OK pre potvrdenie.
- Led zobrazí znova 00, stlačte + alebo - pre nastavenie požadovaného času vypnutia a potvrďte pomocou OK.
- Môže byť nastavený len jeden čas spustenia a jeden čas vypnutia v daný deň.
- Režim pracuje len s hodinami a nie minútami.

8. tlačidlo +
- Toto tlačidlo použite na prejdenie o jeden krok ďalej.

9. Zrušiť
- Toto tlačidlo použite na zrušenie nastavení teploty alebo nastavení týždenného časovača.

10. tlačidlo -
- Toto tlačidlo použite na prejdenie o jeden krok ďalej.

- Na vypnutie spotrebiča znovu stlačte hlavný vypínač.
- Vetrák bude fungovať ešte asi 30 sekúnd na chladenie vnútra kúrenia (po použití kúrenia).
- Maximálna teplota je 51° C, zariadenie sa automaticky vypne, keď sa detekuje teplota 51° C.
- Kúrenie má ochranu proti prehriatiu. Tá kúrenie automaticky vypne v prípade prehriatia v dôsledku celkového alebo čiastočného upchatia mriežky. V tomto prípade odpojte spotrebič od elektrickej siete a počkajte 30 minút, kým vychladne. Potom odstráňte prekážku, ktorá mriežku blokuje.

ČISTENIE A ÚDRŽBA
- Vždy odpojte spotrebič a nechajte ho úplne vychladnúť pred čistením.
- Vonkajší povrch očistite vlhkou handričkou. Nikdy nepoužívajte tvrdé, drsné a hrubé a abrazívne čistiace prostriedky, drsnú hubku alebo drôtenku na čistenie riadu, ktoré poškodzujú zariadenie. Nikdy neponárajte do vody ani do žiadnej inej tekutiny.
- Vstup a výstup vzduchu pravidelne čistite od prachu s pomocou vysávača.

PROSTREDIE

Tento spotrebič nesmie byť na konci životnosti likvidovaný spolu s komunálnym odpadom, ale musí sa zlikvidovať v recyklačnom stredisku určenom pre elektrické a elektronické spotrebiče. Tento symbol na spotrebiči, v návode na obsluhu a na obale upozorňuje na túto dôležitú skutočnosť. Materiály použité v tomto spotrebiči je možné recyklovať. Recykláciou použitých domácich spotrebičov výraznou mierou prispievate k ochrane životného prostredia. Informácie o zberných miestach vám poskytnú miestne úrady

Európska smernica pre batérie (2006/66/EC) hovorí, že ie je povolené zahadzovať batérie spolu s domovým odpadom. Môžu obsahovať látky, ktoré sú škodlivé pre životné prostredie. Vybité batérie môžete odovzdať na miestnych, verejných zberných miestach alebo v miestnom recyklačnom stredisku. Ak sa chcete vyhnúť prehriatiu v dôsledku skratu, lítiové batérie sa musia z produktu vybrať a póly sa musia chrániť pred skratom pomocou izolačnej pásky alebo nejakým iným spôsobom.

Všetky dostupné informácie a náhradné diely môžete nájsť na www.tristar.eu!

RU

ТЕХНИКА БЕЗОПАСНОСТИ
- Производитель не несет ответственность за ущерб в случае несоблюдения правил техники безопасности.
- Во избежание опасных ситуаций для замены поврежденного кабеля питания рекомендуется обратиться к производителю, его сервисному агенту или другим достаточно квалифицированным специалистам.
- Не перемещайте устройство, взявшись за кабель питания, а также следите за тем, чтобы кабель не перекручивался.
- Данное устройство предназначено только для использования в бытовых условиях и только по назначению.
- Данное устройство не предназначено для использования детьми в возрасте до 8 лет. Данное устройство может использоваться детьми в возрасте от 8 лет и людьми с ограниченными физическими, сенсорными и умственными способностями или не имеющими соответствующего опыта или знаний, только при условии, что за их действиями осуществляется контроль или они знакомы с техникой безопасной эксплуатации устройства, а также понимают связанные с этим риски. Не позволяйте детям играть с устройством. Храните устройство и его шнур электропитания в месте, недоступном для детей младше 8 лет. Очистка и обслуживание устройства может проводиться детьми только после достижения ими возраста 8 лет или под присмотром взрослых.
- Во избежание поражения электрическим током не погружайте шнур электропитания, штепсель или устройство в воду или любую другую жидкость.
- ПРЕДУПРЕЖДЕНИЕ: Не накрывайте обогреватель во избежание его перегрева.
- ВНИМАНИЕ! Некоторые компоненты настоящего продукта сильно нагреваются и могут привести к ожогам. Необходимо уделять особое внимание при эксплуатации устройства в местах, в которых находятся дети или люди с ограниченными умственными возможностями.
- Детям в возрасте от 3 до 8 лет разрешается включать/выключать прибор под присмотром взрослых после соответствующего инструктажа и разъяснений, связанных с этим опасностей, при условии что устройство установлено в нормальном эксплуатационном положении. Детям в возрасте от 3 до 8 лет запрещается включать прибор в сетевую розетку, выполнять операции по регулировке, очистке и обслуживанию обогревателя.
- Запрещается без присмотра взрослых подпускать к устройству детей до 3 лет.
- Запрещается использовать обогреватель в сочетании с программаторами, таймерами, автономными система дистанционного управления или другими устройствами, включающими его в сеть автоматически, поскольку это связано с риском возникновения пожара, если прибор накрыт или неправильно установлен.
- Запрещается эксплуатировать нагреватель в непосредственной близости от ванн, душевых кабин или бассейнов.
- Для установки устройства запрещается делать углубления в балках, перекладинах или поперечинах.
- Запрещается устанавливать устройство в непосредственной близости от штор и других горючих материалов. Это может привести к пожару.
- Покрывать устройство изоляционным или аналогичным материалом строго запрещено.
- Обогреватель должен устанавливаться на высоте 1,8 м над уровнем пола.
- ВНИМАНИЕ: Обогреватель не оборудован устройством измерения температуры воздуха в помещении. Запрещается без постоянного присмотра использовать данный обогреватель в небольших помещениях, если в них находятся люди, которые не могут покинуть их без посторонней помощи.

ОПИСАНИЕ КОМПОНЕНТОВ
1. Блок обогревателя
2. Дисплей
3. Пульт ДУ

ПЕРЕД НАЧАЛОМ ИСПОЛЬЗОВАНИЯ
- Для монтажа изделия используйте шурупы и дюбели.
- Не устанавливайте изделие вблизи занавесок или других легковоспламеняющихся материалов.
- Просверлите два отверстия в стене на высоте 2 м над полом.
- Расстояние между отверстиями должно составлять 315 мм.
- Расстояние от изделия до потолка и стены должно составлять не менее 30 см.
- Головки шурупов должны выступать из стены на 10 мм.
- Закрепите изделие на стене с помощью шурупов.
- При установке навесьте изделие на шуруп за отверстие A. Затем сместите его в положение B для надежной фиксации.
- См. схему монтажа.

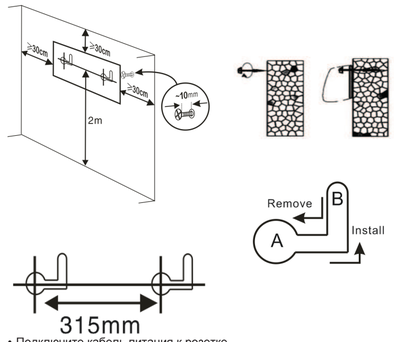

- Подключите кабель питания к розетке.
- **Примечание. Максимальный вес изделия составляет 4,1 кг. Стена должна быть достаточно крепкой, чтобы выдержать его.**
-

Установка часов:
При первом запуске обогревателя или после сбоя питания необходимо настроить время.
- Задайте день недели: 01 — понедельник, 02 — вторник и т. д. 07 — воскресенье. Задайте день недели с помощью кнопок «+» или «–» и подтвердите выбор, нажав кнопку «OK».
- С помощью кнопок «+» или «–» задайте час (на дисплее отображается 0H) от 0 до 23 ч и подтвердите выбор, нажав кнопку «OK».
- С помощью кнопок «+» или «–» задайте минуты (на дисплее отображается 00) от 0 до 59 мин. и подтвердите выбор, нажав кнопку «OK».
- Если не нажать кнопку «OK» в течение 10 секунд после выбора значения, изменение не сохранится.

ЭКСПЛУАТАЦИЯ
- Включите обогреватель с помощью сетевой кнопки.
- Обычный способ управления устройством — с помощью пульта дистанционного управления.
- Если вы не можете найти или использовать пульт дистанционного управления, включить обогреватель можно вручную, нажав небольшой переключатель пуска/остановки под сетевым выключателем. В этом случае обогреватель запускается в режиме сильного нагрева. Для выключения нажмите тот же переключатель еще раз.
- Вентилятор продолжает работать в течение 30 секунд после выключения обогревателя.

Дисплей

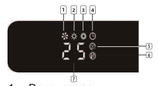

1. Вентилятор
2. Слабый нагрев
3. Сильный нагрев
4. Таймер
5. Недельный таймер
6. Подсветка
7. Дисплей, отображающий температуру

Пульт ДУ

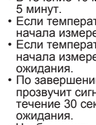

1. Сетевая кнопка :
- Служит для включения или выключения обогревателя (от выключения обогревателя до полной остановки вентилятора может пройти до 30 секунд)

2. Нагрев:
- Служит для выбора интенсивности нагрева.

3. Обнаружение открытых окон
- Запуск функции обнаружения открытых окон невозможен в режиме вентилятора.
- Нажмите эту кнопку для запуска или остановки обнаружения открытых окон.
- Измерение температуры начнется через 1 минуту.
- В течение 10 минут цикла температура будет определяться раз в 5 минут.
- Если температура на 8°C ниже температуры контрольной точки начала измерения, прибор начнет нагреваться.
- Если температура на 8°C выше температуры контрольной точки начала измерения, прибор выключит нагрев и перейдет в режим ожидания.
- По завершении 10-минутного цикла прибор перестанет нагреваться, прозвучит сигнал 5 раз. Вентилятор продолжит работать еще в течение 30 секунд, а затем нагреватель перейдет в режим ожидания.
- Чтобы начать новый цикл, нажмите кнопку обнаружения открытых окон еще раз.

4. Таймер
- Чтобы установить таймер, нажмите эту кнопку несколько раз. 1 час, 2 часа, 3 часа... 8 часов.
- Функция таймера недоступна, если активен недельный таймер.

5. Настройка температуры
- Эта кнопка служит для настройки температуры. Задайте температуру с помощью кнопок «+» или «–» в диапазоне от 18 до 45 °C.
- Если заданная температура равна или ниже температуры окружающего воздуха, нагрев прекращается.
- Если заданная температура выше температуры окружающего воздуха на 1–2 °C, прибор начнет слабый нагрев.
- Если заданная температура выше температуры окружающего воздуха на 3 °C, прибор начнет сильный нагрев.
- Нажмите кнопку «OK», чтобы завершить работу в режиме настройки температуры.

6. OK
- Эта кнопка служит для подтверждения действий.

7. Недельный таймер
- Чтобы активировать недельный таймер, нажмите эту кнопку.
- На светодиодном дисплее отобразится P1. Нажимайте кнопку, пока не перейдете к желаемому значению (P2, P3 и до P6). Если вы нажмете кнопку семь раз подряд, недельный таймер отключится.
- Когда желаемый режим P отобразится на дисплее, нажмите кнопку «OK».
- Различные параметры режима P приведены в таблице ниже.

TRISTAR

EN | Instruction manual

NL | Gebruiksaanwijzing

FR | Mode d'emploi

DE | Bedienungsanleitung

ES | Manual de usuario

PT | Manual de utilizador

IT | Manuele utente

SV | Bruksanvisning

PL | Instrukcja obsługi

CS | Návod na použití

SK | Návod na použitie

RU | Руководство по эксплуатации

KA-5070

PARTS DESCRIPTION / ONDERDELENBESCHRIJVING / DESCRIPTION DES PIÈCES / TEILEBESCHREIBUNG / DESCRIPCIÓN DE LAS PIEZAS / DESCRIÇÃO DOS COMPONENTES / DESCRIZIONE DELLE PARTI / BESKRIVNING AV DELAR / OPIS CZĘŚCI / POPIS SOUČÁSTÍ / POPIS SÚČASTÍ / ПИСАНИЕ ЗАПЧАСТИ

This product is only suitable for well insulated spaces or occasional use.
Dit product is uitsluitend geschikt voor goed geïsoleerde plaatsen of voor incidenteel gebruik.
Ce produit ne peut être utilisé que dans des locaux bien isolés ou de manière occasionnelle.
Dieses Produkt ist nur für gut isolierte Räume oder für den gelegentlichen Gebrauch geeignet.
Este producto está indicado únicamente en lugares abrigados o para una utilización puntual.
Este produto é adequado apenas para espaços bem isolados espaços ou utilização ocasional.
Il presente prodotto è adatto solo a ambienti correttamente isolati o ad un uso occasionale.
Denna produkt är endast lämpad för välisolerade utrymmen eller sporadisk användning.
Ten produkt jest odpowiedni tylko do sporadycznego użytku lub do stosowania w dobrze izolowanych pomieszczeniach.
Tento výrobek je vhodný pouze pro dobře izolované prostory nebo občasné používání.
Tento výrobok je určený iba do dobre izolovaných priestorov alebo na príležitostné použitie.
Это товар подходит только для использования в хорошо изолированных помещениях или для нерегулярного использования.

[WEEE LOGO]

WWW.TRISTAR.EU

Tristar Europe B.V. | Jules Verneweg 87
5015 BH Tilburg | The Netherlands

Режим	Понедельник	Вторник	Среда	Четверг	Пятница	Суббота	Воскресенье
P1	08:00–17:00	08:00–17:00	08:00–17:00	08:00–17:00	08:00–17:00	08:00–17:00	08:00–17:00
P2	18:00–07:00*	18:00–07:00*	18:00–07:00*	18:00–07:00*	18:00–07:00*	18:00–07:00*	18:00–07:00*
P3	08:00–17:00	08:00–17:00	08:00–17:00	08:00–17:00	08:00–17:00	ВЫКЛ.	ВЫКЛ.
P4	18:00–07:00*	18:00–07:00*	18:00–07:00*	18:00–07:00*	18:00–07:00*	ВЫКЛ.	ВЫКЛ.
P5	ВЫКЛ.	ВЫКЛ.	ВЫКЛ.	ВЫКЛ.	ВЫКЛ.	00:00–23:59	00:00–23:59
P6	Свободный режим	Свободный режим	Свободный режим	Свободный режим	Свободный режим	Свободный режим	Свободный режим
Примечания	а в режимах P2 и P4 время завершения приходится на следующий день.						
	P6: время задается в диапазоне от 00 до 24 ч, время завершения не должно предшествовать времени начала (в противном случае обогреватель подаст сигнал об ошибке).						

- P6 — свободный режим. Нажимайте кнопку недельного таймера, пока не отобразится P6, а затем нажмите кнопку «OK». Отобразится цифра 1 (понедельник). С помощью кнопок «+» или «–» выберите желаемый день (цифры 1–7 соответствуют дням недели с понедельника по воскресенье) и нажмите кнопку «OK», чтобы подтвердить выбор.
- Когда на светодиодном дисплее отобразится 00, с помощью кнопок «+» или «–» задайте желаемое время запуска (от 0 до 23 ч) и подтвердите выбор, нажав кнопку «OK».
- На дисплее снова отобразится 00. С помощью кнопок «+» или «–» задайте желаемое время завершения и подтвердите выбор, нажав кнопку «OK».
- Можно задать только одно время начала и время окончания в сутки.
- В этом режиме можно задавать время только в часах без минут.

8. Кнопка «+»
- Эта кнопка служит для увеличения значений на один шаг.

9. Отмена
- Эта кнопка служит для отмены настройки температуры и выхода из режима недельного таймера.

10. Кнопка «–»
- Эта кнопка служит для уменьшения значений на один шаг.

- Нажмите сетевую кнопку еще раз, чтобы выключить устройство.
- Вентилятор будет работать еще 30 секунд для охлаждения обогревателя (если использовался нагрев).
- Максимальная температура составляет 51 °C. При повышении температуры до 51 °C обогреватель автоматически отключается.
- Обогреватель оснащен защитой от перегрева. Она автоматически отключает обогреватель при перегреве из-за полного или частичного перекрытия решетки. В такой ситуации отключите устройство от сети и подождите примерно 30 минут, пока оно остынет. Затем уберите предмет, закрывающий решетку.

ОЧИСТКА И ОБСЛУЖИВАНИЕ
- Всегда отключайте устройство из сети электропитания и ждите, пока оно остынет, перед очисткой.
- Очистите внешнюю сторону устройства с помощью влажной ткани. Во избежание повреждения устройства, запрещается использовать жесткие или абразивные чистящие средства, металлические мочалки или абразивную губку. Не погружайте в воду или другую жидкость.
- Регулярно очищайте воздухозаборное и воздуховыпускное отверстия от пыли с помощью пылесоса.

ЗАЩИТА ОКРУЖАЮЩЕЙ СРЕДЫ

По истечении срока службы не выкидывайте данное устройство с бытовыми отходами. Вместо этого его необходимо сдать в центральный пункт переработки электрических или электронных бытовых приборов. На этот важный момент указывает данный символ, используемый на устройстве, в руководстве по эксплуатации и на упаковке. Используемые в данном устройстве материалы подлежат вторичной переработке. Способствуя вторичной переработке бытовых приборов, вы вносите огромный вклад в защиту окружающей среды. Информацию о ближайшем пункте сбора таких приборов можно узнать в органах местного самоуправления.

Батареи запрещено утилизировать вместе с пищевыми отходами в соответствии с Европейской директивой о батареях (2006/66/EC). Они могут содержать вещества, вредные для окружающей среды. Разряженные батареи можно передать в местный пункт приема или центральный пункт вторичной переработки отходов. Во избежание перегрева в результате короткого замыкания необходимо вынимать литиевые батареи из изделия и заклеивать контакты изоляционной лентой или другим средством против короткого замыкания.

Вся доступная информация и сведения о запчастях приведены на веб-сайте www.tristar.eu!