M-1250 BT

FR Manuel d'utilisation
GB User Manual
PT Manual do Utilizador
DE Bedienungsanleitung
ES Manual de instrucciones
IT Manuale di istruzioni
NL Gebruiksaanwijzingen

INSTALLATION

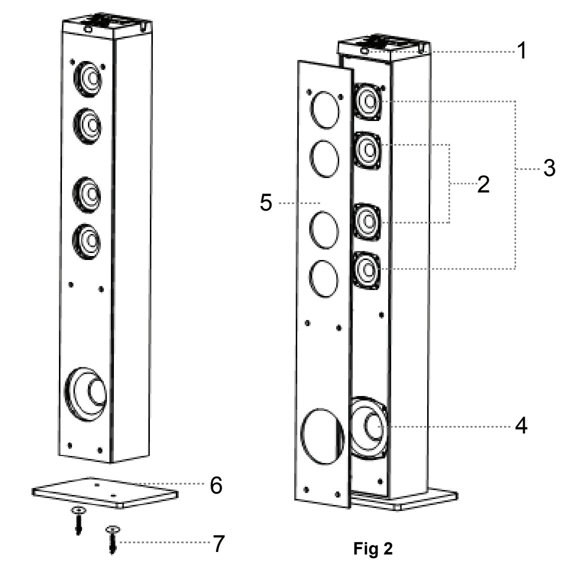

Fig 1 Fig 2

DESCRIPTION DE L'APPAREIL

Unite principale

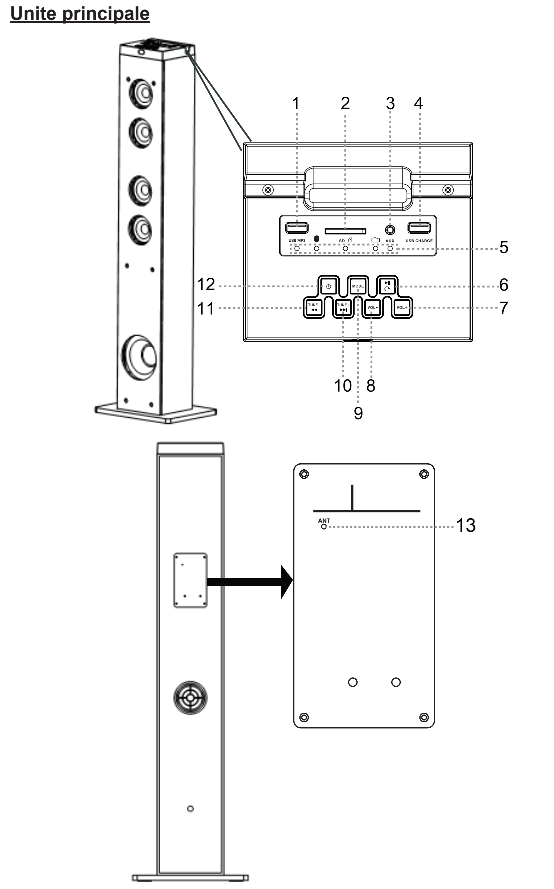

Télécommande

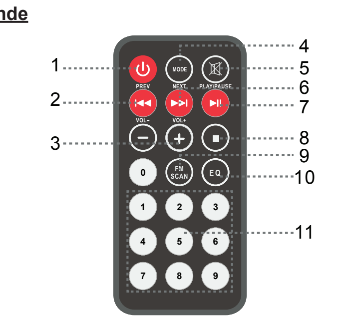

FR Veuillez lire attentivement ce manuel avant toute utilisation.
GB Please read the instruction carefully before operating the unit.
PT Leia este manual com atenção antes de qualquer utilização.
DE Bitte lesen Sie dieses Handbuch vor der Benutzung sorgfältig durch.
ES Lea atentamente este manual antes de usar el aparato.
IT Leggete attentamente questo manuale prima di utilizzare l'apparecchio.
NL Gelieve voor gebruik deze handleiding aandachtig te lezen.

FR HAUT-PARLEUR BLUETOOTH AVEC RADIO PLL

CONTENU DE LA BOÎTE

Lorsque vous déballez votre nouvelle tour, assurez-vous que vous avez enlevé tous les accessoires et les papiers d'informations:
- Tour d'enceinte
- Manuel d'utilisation
- Télécommande
- Cable auxiliaire x1 (3.5mm)
- Vis et Rondelle x2

INSTALLATION

1. Capteur infrarouge
2. Tweeters
3. Haut-parleurs
4. Caisson de grave
5. Toile du haut-parleur
6. Base
7. Vis

Assemblez la base en bois sur le corps principal avec les vis fournies et les rondelles comme sur l'illustration 1 ci-dessus. Le filet du haut parleur peut se démonter et se remonter comme sur l'illustration 2 ci-dessus.

DESCRIPTION DE L'APPAREIL

Unite principale

1. Port **USB MP3**
2. Logement pour carte SD
3. **AUX** Entrée Auxiliaire
4. Chargeur USB
5. Indicateurs des modes
6. Touche ⏯ / ⟳ (lecture/pause/balayage)
7. Touche **VOL+** (augmentation du volume)
8. Touche **VOL-** (diminution du volume)
9. Touche **MODE**
10. Touche ⏭ /**TUNE+** (recherche avant)
11. Touche ⏮ / **TUNE-** (recherche arrière)
12. Touche ⏻ (Mise Sous Tension/veille)
13. Antenne filaire FM

Télécommande

R1. Touche **STANDBY** (Mise Sous Tension/Veille)
R2. Touche ⏮ /**TUNE -** (recherche arrière)
R3. Touche **VOL (Volume)+/-** (ajustement du volume)
R4. Touche **MODE**
R5. Touche 🔇 (SOURDINE)
R6. Touche ⏭ /**TUNE+** (recherche avant)
R7. Touche ⏯ (lecture/pause)
R8. Touche **STOP** (ARRÊT)
R9. Touche **FM SCAN** (recherche FM)
R10. Touche **EQ**(ÉGALISEUR)
R11. Touches numériques

La télécommande fonctionne avec une pile au lithium de type CR2025 (fournie). Pour alimenter la télécommande, retirez l'onglet d'isolation situé à l'arrière de l'appareil.

Lorsque vous appuyez sur les touches numériques (0 ~ 9), l'appareil prend quelques secondes pour réagir.

REMPLACEMENT DE LA PILE DE LA TELECOMMANDE

1. Poussez le verrou vers la droite. Sortez le tiroir à pile.
2. Installez une pile « CR2025 » en dirigeant la borne positive de la pile (+) vers le haut.
3. Replacez la couvercle du compartiment à pile.

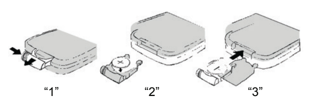

Remarques concernant les piles

- N'essayez jamais de recharger les piles, ne les chauffez pas et ne les démontez pas.
- Les piles ne doivent pas être exposées à une chaleur excessive (soleil, le feu, etc.).
- Ne jetez pas les piles au feu !
- Veuillez tenir compte des aspects environnementaux lors de l'élimination des piles.
- En cas de non-utilisation prolongée de la télécommande, retirez les piles afin d'éviter tout dommage provoqué par une corrosion due à un écoulement de celles-ci.
- Merci de respecter l'environnement. Avant de jeter vos piles usagées, consultez votre distributeur qui peut se charger de les reprendre pour un recyclage spécifique.

ATTENTION:
Danger d'explosion si les piles ne sont pas remplacées correctement. Remplacez-les uniquement par des piles identiques ou de type équivalent.

MISE EN GARDE
Ne pas ingérer de la pile, il y a un risque de brûlure chimique.
(La télécommande est incluse dans la livraison) Ce produit contient une pièce de monnaie / pile-bouton. Si la pièce / pile-bouton est avalée, il peut causer de graves brûlures internes en seulement 2 heures et peut être mortel.
Gardez les piles neuves et usagées éloigné des enfants.
Si le compartiment des piles ne se ferme pas correctement, cessez d'utiliser le produit et gardez-le éloigné des enfants.
Si vous pensez que les batteries ont été avalés ou placés à l'intérieur de n'importe quelle partie du corps, chercher une assistante médicale immédiate.

ALIMENTATION

Cette micro-chaîne fonctionne sur une alimentation secteur AC 230V ∿ 50Hz. Insérez la prise du cordon d'alimentation dans une prise murale standard.

AVERTISSEMENT: Cette unité dispose d'un cordon CA long sur lequel il est facile de trébucher, ou qu'il est facile de tirer, provoquant des blessures. Assurez-vous qu'il est arrangé de manière à ne pas draper un dessus de table, etc. lorsqu'il peut être tiré par un enfant ou renversé accidentellement.

Remarque: Dans un soucis d'économie d'énergie, à la fin de la lecture ou bien encore si le volume d'écoute est réglé à un niveau très bas et qu'aucune opération n'est effectuée sur l'appareil pendant une période de 2 heures celui ci se mettra automatiquement en mode veille.

FONCTIONS DE BASE

1. Appuyez sur la touche ⏻ pour mettre l'appareil en marche. Pour arrêter l'appareil, utilisez cette même touche.
2. Appuyez sur la touche **MODE** a plusieurs reprises pour choisir la source de lecture désirée. L'indicateur de MODE s'allumera en vert en conséquence.

Remarque: Si aucun appareil USB ou carte n'a été inséré, le mode USB ou CARTE ne peut pas être sélectionné par la touche **MODE.**

3. Appuyez sur la touches **VOL. +/-** pour régler le vol ume sur le niveau d'écoute désiré.
4. Utilisez la fonction **EQ** pour régler la qualité du son.
5. Appuyez sur la touche 🔇 pour couper temporairement le son. Appuyez à nouveau sur cette touche pour rétablir le son.
6. Si l'unité ne sera utilisée pendant une longue période, débranchez-la complètement.

ÉCOUTE DE LA RADIO

Appuyez sur la touche ⏻ pour mettre l'appareil en marche.

1. Appuyez sur la touche **MODE** plusieurs fois jusqu'à ce que l'indicateur FM passe au vert.
2. Appuyez de manière répétée sur les touches ⏭ / ⏮ pour rechercher la station de votre choix. Ou bien, appuyez sur la touche **FM SCAN** sur la télécommande. L'unité commencera à chercher automatiquement toutes les stations FM disponibles déjà stockée en mémoire.
3. Après avoir termine le FM SCAN, appuyez sur les touches numériques puis attendez environ 3 secondes, vous pouvez sélectionner les stations en présélection 1-20, par ex: Appuyer sur "1" signifie la station présélectionnée 1, appuyer sur « 2 » + « 0 » signifie la station 20. Ou appuyez sur ⟳ pour circuler entre les stations pré-selectionnées et les écouter.

Pour améliorer la réception radio:
FM: Pour une réception FM optimale, étendez l'antenne filaire.

LECTURE D'UNE CLE USB OU D'UNE CARTE SD/SDHC/MMC

Vous pouvez connecter un périphérique USB (non fourni) au port USB ou une carte mémoire SD/MMC (non fournie) au logement pour carte de l'appareil pour lire des fichiers MP3.

1. Appuyez sur la touche ⏻ pour mettre l'appareil en marche. Appuyez sur la touche **MODE** plusieurs fois jusqu'à ce que l'indicateur USB ou SD passe au vert. Après quelques secondes, la lecture du disque démarre automatiquement.

Remarques: Les sources USB ou carte SD seront sélectionnées automatiquement lorsque vous les insérez.

2. Appuyez sur la touché ⏯ pour mettre la lecture en pause. Appuyez une nouvelle fois sur la touché ⏯ pour la reprendre.
3. Appuyez sur la touche ⏭ ou ⏮ pour passer à la plage suivante ou précédente. Maintenez la touche ⏭ ou ⏮ enfoncée pour rechercher rapidement un passage à l'intérieur d'une plage.
4. Utilisez les touches numériques pour atteindre la piste de votre choix. Ex: Appuyer sur "1" signifie la station présélectionnée 1, appuyer sur « 2 » + « 0 »+ « 9 » signifie la station 209.

Remarques:

- L'unité est compatible avec les appareils de mémoire suivants (source): Clé USB, carte SD, SDHC, MMC.
- Formats pris en charge: MP3 (32kbps-320kbps)
- Le nombre total de fichiers MP3 sur le dispositif de stockage ne peut pas dépasser 999.
- Si l'insertion de la carte mémoire est difficile, c'est que vous ne l'avez peut-être pas insérée dans le bon sens. Retournez la carte et introduisez-la à nouveau.
- Pour lire des fichiers sur une clé USB ou une carte SD/SDHC/MMC, vous devez brancher la clé USB ou la carte SD/SDHC/MMC lorsque l'unité est en mode veille. Allumez l'unité et utilisez la touche **MODE** pour sélectionner le mode USB ou carte SD/SDHC/MMC.
- Il existe de nombreux modèles de périphériques USB. Nous ne pouvons garantir que l'appareil supporte tous ces modèles. Si votre périphérique USB n'est pas supporté, veuillez en essayer un autre.
- Il arrive que certaines cartes SD/SDHC/MMC soient incompatibles.

UTILISATION DE L'ENTRÉE AUXILIAIRE (AUX. IN)

1. Branchez votre source auxiliaire (par exemple un lecteur iPod, iPad, MP3) à la prise AUX (3.5mm).
2. Appuyez sur la touche ⏻ pour mettre l'appareil en marche. Appuyez sur la touche **MODE** plusieurs fois jusqu'à ce que l'indicateur AUX passe au vert.
3. Démarrez la lecture sur votre source auxiliaire.
4. Ajustez le volume sonore au niveau désiré.
5. Pour arrêter la lecture, déconnectez votre source auxiliaire de la prise AUX.

Chargeur USB

1. Connectez votre câble USB (non fourni) et branchez la prise USB standard dans le port de chargement USB sur le dessus de l'unité.
2. Appuyez sur la touche ⏻ pour mettre l'appareil en marche.
3. Une fois terminé, déconnectez le câble USB de l'unité.

Remarque:
- La tension maximum du port de chargement USB est de ⎓ 5V, 2.1A.CC Vous pouvez charger tous les appareils à rechargeable par USB avec une intensité de chargement inférieure, comme les iPod, iPhone, iPad, lecteur MP3, etc.
- La fonction de chargement n'est pas disponible en mode veille.
- Certains appareils peuvent être incompatibles.

COUPLAGE ET CONNEXION

Le mot *Bluetooth*® ainsi que les marques et logo sont des marques commerciale déposées détenues par Bluetooth SIG, Inc. et l'utilisation de ces marques par New One S.A.S se fait dans le cadre d'une autorisation. Les autres marques et noms commerciaux sont les propriétés deleurs titulaires respectifs.

1. Désactivez la fonctionnalité Bluetooth des autres appareils qui étaient couplés avec votre unité.
2. Appuyez sur la touche ⏻ pour mettre l'appareil en marche.
3. Appuyez sur la touche **MODE** pour sélectionner le mode Bluetooth, L'indicateur de bluetooth s'allumera en vert en conséquence. Votre unité sera en mode couplage avec deux sons d'alerte bip.
4. Activez la fonctionnalité Bluetooth sur votre appareil Bluetooth. Typiquement, les commandes Bluetooth se trouvent dans le menu d'outils ou de paramètres de l'appareil (voir votre manuel de l'utilisateur). Allumez la connectivite Bluetooth et rendez votre appareil « détectable ».
5. Rafraichissez la liste couplage sur votre appareil Bluetooth.
6. Choisissez "ajouter un nouvel appareil Bluetooth » ou « configurer un appareil Bluetooth » sur votre appareil. Il commencera à effectuer une recherche. Une fois que "M-1250BT" apparait sur votre appareil, sélectionnez-le. Si votre appareil vous demande un mot de passe, saisissez 0000. Si la tentative de couplage échoue ou prend trop de temps, recommencez la procédure de couplage (voir les étapes 2-6).
7. Une fois que votre appareil et le "M-1250 BT" se sont connectés réciproquement, une tonalite se fait entendre.

Jouer des fichiers audio depuis des appareils Bluetooth.
Assurez-vous que la connexion Bluetooth entre l'unité et l'appareil est activée.

1. Appuyez sur la touché ⏯ pour mettre la lecture en pause. Appuyez une nouvelle fois sur la touché ⏯ pour la reprendre.
2. Appuyez sur la touche ⏭ ou ⏮ pour passer à la plage suivante ou précédente.

Remarques: Les touches ⏯ et ⏭ ⏮ risquent de ne pas fonctionner avec certains lecteurs de votre source Bluetooth.

Par la présente, NEW ONE S.A.S déclare que l'appareil "MUSE M-1250 BT" est conforme aux exigences essentielles et autres dispositions pertinentes de la directive 1999/5/CE. La déclaration de conformité peut être consultée sur le site http://www.muse-europe.com/conformity/M-1250BT.pdf

GUIDE DE DÉPANNAGE

Symptôme	Cause	Remède
Impossible de mettre en marche l'appareil.	La prise CA n'est pas branchée sur le secteur.	Branchez la correctement sur le secteur.
	L'unité est en mode veille.	Appuyez sur la touche ⏻ pour mettre l'appareil en marche.
Pas de son.	Le niveau de volume est réglé sur le minimum.	Réglez le volume sur le niveau de votre choix.
	L'appareil connecté n'est pas en mode lecture.	Lisez de la musique sur l'appareil connecté.
	Le son émis de l'appareil connecté est faible. (Mode AUX IN et BLUETOOTH)	Réglez le volume de votre appareil connecté.
Distortion sonore	Le niveau du volume est trop fort.	Réduisez le niveau de volume en appuyant sur la touche VOL-.
	Le niveau de volume de l'appareil connecté est trop fort (Mode AUX IN et BLUETOOTH).	Réduisez le niveau de volume sur l'appareil connecté.
La réception Bluetooth ne fonctionne pas	L'appareil n'est pas en mode Bluetooth.	Essayez de connecter à nouveau.

Avertissement

- N'obstruez aucune voie de ventilation. Installez conformément aux instructions du fabricant.
- N'installez pas à proximité de sources de chaleur telles que radiateurs, registre de chaleur, poêle ou autres appareils (y compris les amplificateurs) qui produisent de la chaleur.
- Ne sous-estimez pas l'objectif de sécurité des prise polarisées ou de type terre. Une prise polarisée dispose de deux lames dont l'une est plus épaisse que l'autre, une prise avec mise à la terre dispose de deux lames et d'une fiche de mise a la terre, la lame large ou la fiche sont équipées pour votre sécurité. Si la prise fournie ne s'adapte pas à votre installation, consultez un électricien pour le remplacement de votre installation obsolète.
- Protégez le cordon d'alimentation contre les piétinements ou les pincements, particulièrement au niveau des branchements, prises de courant, et du point d'où il sort de l'appareil.
- N'utilisez que les extensions/accessoires spécifiés par le fabricant.
- N'utilisez qu'avec un chariot, support, trépied, crochet ou table spécifié par le fabricant, ou vendu avec l'appareil. Lorsque vous utilisez un chariot, soyez attentif lorsque vous déplacez la combinaison chariot/appareil pour éviter les blessures dues au renversement.
- Débranchez cet appareil lors des orages ou lorsqu'il est inutilisé pendant une longue période.
- Un système d'antenne extérieur ne doit pas être situé dans le voisinage d'une ligne de tension aériennes ou d'autres lignes électriques ou circuits électriques ou il pourrait tomber sur ces lignes ou circuits. Lorsque vous installez un système d'antenne extérieur, de grandes précautions doivent être prises pour éviter le contact avec ces lignes ou circuits car leur contact peut être fatal.
- Ne surchargez pas les prises secteur et les cordons de rallonge car ceci pourrait entrainer un risque d'incendie ou de choc électrique.
- Lorsque des pièces de remplacement sont nécessaires, assurez-vous que le technicien de réparation utilise des pièces de remplacement spécifiées par le fabricant ou celle qui ont les même caractéristiques que les pièces d'origine. Des substitutions non autorisées peuvent aboutir à des incendies ou des électrochocs ou d'autres risques.

SPÉCIFICATIONS

Alimentation: AC 230V ∿ 50Hz
Gamme de fréquence: FM 87.5 -108.0 MHz
Bluetooth Distance de fonctionnement:
Jusqu'à 10 mètres mesurés par champ libre. (Les murs et structures peuvent influer sur la portée de l'appareil)
Bluetooth: 2.402-2.48GHz
Puissance de sortie des RF (fréquences radios): 2 dBm
Contrôle à distance: Jusqu'à 5 mètres, +/- 30 degrés.

AVERTISSEMENTS

ATTENTION
RISQUE DE CHOC ELECTRIQUE NE PAS OUVRIR

ATTENTION: Pour éviter tout risque de choc électrique, ne démontez pas l'appareil. Aucune pièce interne n'est réparable par l'utilisateur. Confiez tout entretien à un technicien qualifié.

Le symbole de l'éclair terminé par une flèche à l'intérieur d'un triangle avertit l'utilisateur de la présence d'une « tension dangereuse » dans l'appareil.

Le point d'exclamation situé à l'intérieur d'un triangle avertit l'utilisateur de la présence d'instructions importantes dans la documentation accompagnant l'appareil.

AVERTISSEMENT - Afin de réduire le risque d'incendie ou de choc électrique, n'exposez pas cet appareil à la pluie ou à l'humidité.

Si à l'avenir vous désirez vous débarrasser de cet appareil, veuillez noter que les appareils électriques ne doivent pas être jetés avec les ordures ménagères. Renseignez-vous pour connaître le centre de recyclage le plus proche. Consultez les autorités locales ou votre revendeur pour plus de détails (Directive sur les déchets des équipements électriques et électroniques).

Nos emballages peuvent faire l'objet d'une consigne de tri, pour en savoir plus: www.quefairedemesdechets.fr

NEW ONE S.A.S
10, Rue de la Mission, 25480 Ecole Valentin, France

GB BLUETOOTH SPEAKER WITH PLL RADIO

UNPACK YOUR UNIT

When you unpack your new unit, make sure that you have removed all the accessories and information papers:
- Speaker tower
- User manual
- Remote Control
- 1 piece of Stereo audio connection cable with 3.5 stereo plug
- 2 pieces of Assembly screws / washers

INSTALLATION

1. Remote Sensor
2. Tweeters
3. Loud Speakers
4. Woofer
5. Speaker Net
6. Base
7. Screws

Assembled the wooden base to the main body by the supplied screws and washers as the Fig.1 above. The speaker net can take out and reassemble as Fig.2 above.

LOCATION AND DESCRIPTION OF CONTROLS

MAIN UNIT

1. **USB MP3** port
2. **SD** card slot
3. **AUX** input jack
4. **USB CHARGE**
5. **MODE** indicators
6. ⏯ / ⟳ Play/Pause/FM Scan Button
7. **VOL+** Button
8. **VOL-** Button
9. **MODE** button
10. ⏭ / **TUNE+** Button
11. ⏮ / **TUNE-** Button
12. ⏻ Standby Button
13. Antenna

REMOTE CONTROL

R1. ⏻ STANDBY Button
R2. ⏮ (TUNE -) Button
R3. **VOL** (Volume)**+/-** Buttons
R4. **MODE** Button
R5. 🔇 (MUTE) Button
R6. ⏭ (TUNE+) Button
R7. ⏯ (Play/Pause) Button
R8. **STOP** Button
R9. **FM SCAN** Button
R10. **EQ** Button
R11. Numeric Buttons

The remote control operates on 1pc "CR2025" lithium battery (included). To power up the remote control, remove the insulation tab from the back of unit.

When you press the number keys (0~9), the unit takes some seconds to react.

Replacing battery for the remote control

1. Push and slide out the battery trap.
2. Replace the battery by a new CR2025 button cell with the polarity "+" face up.
3. Replace the cover.

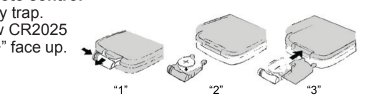

Notes on batteries

- Never recharge the batteries, apply heat to them or take them apart.
- Battery shall not be exposed to excessive heat such as sunshine, fire or the like.
- Do not throw the batteries in fire!
- Attention should be drawn to the environmental aspects of battery disposal.
- If the remote control is not going to be used for a long time, remove the battery to avoid damage caused by battery leakage corrosion.
- Please respect the environment. Before throwing any batteries away, consult your distributor who may be able to take them back for specific recycling.

CAUTION:
Danger of explosion if battery is incorrectly replaced. Replace only with the same or equivalent type.

WARNING
Do not ingest the battery, Chemical Burn Hazard.
(The remote control supplied with) This product contains a coin/ button cell battery. If the coin/ button cell battery is swallowed, it can cause severe internal burns in just 2 hours and can lead to death.
Keep new and used batteries away from children.
If the battery compartment does not close securely, stop using the product and keep it away from children.
If you think batteries might have been swallowed or placed inside any part of the body, seek immediate medical attention.

POWER SOURCE

Insert the AC plug into a conveniently located AC outlet having AC 230V ∿ 50Hz.

WARNING: This unit has a long AC cord that can easily be tripped on or pulled on, causing injury. Please make sure it is arranged so it will not drape over a tabletop, etc. where it can be pulled on by children or tripped over accidentally.

Note: In a concern of saving energy, when playback has reached to the end or listening volume is set at a very low level and no control is operated on the device for a period of 2 hours, the unit will automatically switch to Standby mode.

GENERAL OPERATION

1. Press ⏻ button to turn on or turn off the unit.
2. Press the **MODE** button repeatedly to select the playback source as desired. The MODE indicators will light green accordingly.

Note: If no USB device or CARD was inserted, USB or CARD mode cannot be selected by **MODE** button.

3. Press the **VOL(Volume)+/- Buttons** to adjust volume level.
4. Press the **EQ** button to set EQ (equalizers) mode as desired.
5. Press the 🔇 Button on the remote control to turn off the sound. Press it again to turn it back.
6. If the unit is not used for a long period of time, pull out the plug to turn off the unit completely.

PLAY RADIO

Press the ⏻ button to turn on the unit.

1. Press **MODE** button repeatedly until the FM Indicator turns on.
2. Select the radio station using buttons " ⏭ " and " ⏮ ".Or, Press the **FM SCAN** Button on the remote control. The unit will start to search all available FM stations then stored into the memory automatically.
3. After finished FM SCAN, press numeric buttons then wait for approx 3 seconds, you can select 1-20 preset stations. eg: pressing "1", means preset station 1. pressing "2" + "0" means preset station 20. Or press ⟳ to cycle through and listen to the preset stations.

To enhance radio reception ability:
FM: Fully unwind the antenna wire. Extend the antenna wire and place it in the position that sounds best.

USB OR SD/SDHC/MMC PLAYBACK

You can connect a USB flash drive (not included) to the USB port or a SD/SDHC/MMC card (not included) to the memory expansion card slot on the unit to play MP3 files.

1. Press ⏻ button to turn on the unit. Press the **MODE** Button repeatedly until the USB indicator or SD indicator turns on. Wait for a few seconds, the unit will play the music files automatically.

Note: USB or SD card sources will be automatically selected when inserted in.

2. Press ⏯ to suspend momentarily the playing track. Press ⏯ again to resume playing.
3. Press ⏭ button to skip forward to next track and ⏮ to skip backward to previous track. Press and hold ⏭ or ⏮ to search quickly within a track.
4. Using numeric buttons to your desired track. eg: pressing "1", means track 1. pressing "2"+"0"+"9 means track 209.

Note:
- The unit is compatible with the following Memory Device (Source): USB flash drive, SD, SDHC, MMC.
- Supporting format: MP3 (32kbps-320kbps)
- The total number of MP3 files on the Memory Device should not exceed 999.
- If you can not easily insert the memory card, you may have inserted it incorrectly. Try to turn over the card and then insert again.
- For playing files on USB flash drive or SD/SDHC/MMC card, you should plug in the USB flash drive or SD/SDHC/MMC card when the unit is in standby mode. Turn ON the unit and use **MODE** button to select USB or SD/SDHC/MMC card mode.
- There are many USB devices in the market. We cannot guarantee to support all different models. Please try another USB device if your device is not supported.
- Some SD/SDHC/MMC card may be incompatible.

LISTENING TO AUXILIARY SOURCE

1. Connect your auxiliary source (e.g. iPod / iPad / MP3 player) to the AUX jack (3.5mm).
2. Press the ⏻ button to turn on the unit. Press the **MODE** Button repeatedly until the AUX indicator turns on.
3. Start playback from your auxiliary source.
4. Adjust the volume to desired level.
5. To stop playback, disconnect your auxiliary source from the AUX jack.

USB CHARGER-A Power USB Port

1. Connect your device to USB cable (not included) and plug the standard USB plug into the USB charging port on the top of the unit.
2. Power on the unit as previous procedures.
3. When finished, disconnect the USB cable from the unit.

NOTES:
- The maximum output from the USB charging port is DC ⎓ 5V,2.1A. You can charge any rechargeable USB devices charging current less than it, such as iPod, iPhone, iPad, MP3 Player…etc.
- Charging function is not available in Standby mode.
- Some devices may be incompatible.

BLUETOOTH PAIRING & LINKING OPERATION

The *Bluetooth*® word mark and logos are registered trademarks owned by Bluetooth SIG, Inc. and any use of such marks by New One S.A.S is under license. Other trademarks and trade names are those of their respective owners.

1. Turn off the Bluetooth functionality of other devices that were paired with your unit.
2. Press the ⏻ button to turn on the unit.
3. Press **MODE** button to select Bluetooth mode, The Bluetooth indicator will turn on. Your unit will be in pairing mode with two beep tone voice.
4. Turn on Bluetooth functionality on your Bluetooth device. Typically, Bluetooth controls are found on the device's tools or settings menu (see your user manual). Turn on Bluetooth connectivity and make your device "discoverable".
5. Clean out the paring list on your Bluetooth device.
6. Choose "add a new Bluetooth device" or "setup Bluetooth device" on your device. It will start to search. Once "M-1250BT" shows on your device, select it. If your device prompts you for a pass code, please enter 0000. If the pairing attempt fails or times out, please start pairing procedure again (see steps 2-6).
7. After your device and the "M-1250BT" have connected each other, a tone voice can be heard.

Play MUSIC from Bluetooth devices.
Make sure the Bluetooth connection between the unit and the device is active.

1. Press ⏯ to suspend momentarily the playing track. Press ⏯ again to resume playing.
2. Press ⏭ button to skip forward to next track and ⏮ to skip backward to previous track.

Note: ⏯ and ⏭ ⏮ buttons may not work with some of the players in your Bluetooth source.

Hereby, NEW ONE S.A.S, declares that this MUSE M-1250 BT is in compliance with the essential requirements and other relevant provisions of Directive 1999/5/EC. The declaration of conformity may be consulted at http://www.muse-europe.com/conformity/M-1250BT.pdf

TROUBLESHOOTING GUIDE

Symptom	Cause	Solution
No power	AC plug not plugged into wall outlet.	Plug it to the wall outlet properly.
	The unit is in Standby mode.	Press the ⏻ button to turn on the unit.
No sound	Volume in minimum.	Adjust volume to a desired level.
	The connected device is not in playback mode.	Play the music in the connected device.
	Sound output of the connected device weak. (AUX IN & BLUETOOTH mode)	Adjust volume of connected device.
Sound distortion	Volume level too high.	Reduce the volume level by press the VOL- button.
	Volume level of the connected device too high. (AUX IN & BLUETOOTH mode)	Reduce the volume level of the connected device.
Bluetooth reception failure	Not in the Bluetooth mode.	Try to do connection again.

Warning

- Do not block any ventilation openings. Install in accordance with the manufacturer's instructions.
- Do not install near any heat sources such as radiators, heat registers, stoves, or other apparatus (including amplifiers) that produce heat.
- Do not defeat the safety purpose of the polarized or grounding type plug. A polarized plug has two blades with one wider than the other, a grounding type plug has two blades and a third grounding prong, the wide blade or the prong are provided for your safety. If the provided plug does not fit into your outlet, consult an electrician for replacement of the obsolete outlet.
- Protect the power cord from being walked on or pinched particularly at plugs, convenience receptacles, and the point where they exit from the apparatus.
- Only use attachments / accessories specified by the manufacturer.
- Use only with the cart, stand, tripod, bracket, or table specified by the manufacturer, or sold with the apparatus. When a cart is used, use caution when moving the cart / apparatus combination to avoid injury from tip-over.
- Unplug this apparatus during lightning storms or when unused for long periods of time.
- An outside antenna system should not be located in the vicinity of overhead power lines or other electric light or power circuits, or where it can fall into such power lines or circuits. When installing an outside antenna system, extreme care should be taken to keep from touching such power lines or circuits as contact with them might be fatal.
- Do not overload wall outlets and extension cords as this can result in a risk or fire or electric shock.
- When replacement parts are required, be sure the service technician uses replacement parts specified by the manufacturer or those that have the same characteristics as the original part. Unauthorized substitutions may resu in fire or electric shock or other hazards.

SPECIFICATIONS

Power source: AC 230V ∿ 50Hz
Radio Coverage: FM 87.5 -108.0 MHz
Bluetooth working distance: Up to 10 meters measured in open space. (Wall and structures may affect range of device)
Bluetooth: 2.402-2.48GHz
RF Output Power: 2 dBm
Remote working distance: Up to 5 meters, +/- 30 degree.

SAFETY INSTRUCTION

CAUTION
RISK OF ELECTRIC SHOCK DO NOT OPEN

ATTENTION: To reduce the risk of electric shock, do not remove the cover or back. There are no user serviceable parts inside the unit. Refer all servicing to qualified personnel.

The lightning flash with arrowhead symbol within the triangle is a warning sign alerting the user of "dangerous voltage" inside the unit.

The exclamation point within the triangle is a warning sign alerting the user of important instructions accompanying the product.

WARNING: TO PREVENT FIRE OR SHOCK HAZARD, DO NOT EXPOSE THIS APPLIANCE TO RAIN OR MOISTURE.

If at any time in the future you should need to dispose of this product please note that Waste electrical products should not be disposed of with household waste. Please recycle where facilities exist. Check with your Local Authority or retailer for recycling advice.(Waste Electrical and Electronic Equipment Directive)

NEW ONE S.A.S
10, Rue de la Mission, 25480 Ecole Valentin, France

PT CAIXAS DE SOM BLUETOOTH COM RÁDIO PLL

RETIRANDO SEU APARELHO DA EMBALAGEM

Quando for desempacotar seu novo rádio automotivo, certifique-se de ter colocado para fora todos os acessórios e manuais:
-Torre das caixas de som
- Manual do Usuário
- Telecomando
- Line-in cable x1
- Arruela e Parafuso x2

INSTALAÇÃO

1. Sensor do controle remoto
2. Tweeters
3. Alto-falantes
4. Woofer
5. Tela das caixas de som
6. Base
7. Parafuso

Coloque a base de Madeira na parte principal do aparelho, utilizando os parafusos e arruelas que vieram na caixa, conforme mostrado acima na Fig. 1. A tela das caixas de som podem ser retiradas e montadas de volta como mostrado acima na Fig. 2.

DESCRIÇÃO DO APARELHO

UNIDADE PRINCIPAL

1. Entrada **USB MP3**
2. Entrada de cartões SD
3. Tomada AUX (entrada auxiliar RCA)
4. Carregador USB
5. Indicador de MODO
6. Botão ⏯ / ⟳ (reproduɣo/pausa/ Busca de Rádio FM)
7. Botão **VOL.+** (aumento do volume)
8. Botão **VOL.-** (diminuiɣo do volume)
9. Botão **MODE**
10. Botão ⏭ /**TUNE+** (sintonização para a frente em modo rádio / salto para a faixa seguinte)
11. Botão ⏮ / **TUNE-** (sintonização para trás em modo rádio / salto para a faixa anterior)
12. Botão **STANDBY/** ⏻ (LIGAR/STANDBY)
13. Antena de fio FM

TELECOMANDO

R1. Botão ⏻ (LIGAR/STANDBY)
R2. Botão ⏮ / **TUNE-** (sintonização para trás em modo rádio / salto para a faixa anterior)
R3. Botão **VOL+/-** : Regulação do volume.
R4. Botão **MODE**
R5. Botão 🔇 : Permite cortar ou restabelecer o som.
R6. Botão ⏭ /**TUNE+** (sintonização para a frente em modo rádio / salto para a faixa seguinte)
R7. Botão ⏯ (reproduɣo/pausa)
R8. Botão **STOP** (Parar)
R9. Botão **FM SCAN**
R10. Botão **EQ** (equalizador)
R11. Botões numéricos

O telecomando funciona com uma pilha de lítio "CR2025" (incluída). Para accionar a alimentação do telecomando, retire a patilha de isolamento da parte de trás do aparelho.

Substituição da pilha do telecomando

1. Empurre o botão para a direita. Puxe o carregador da pilha para fora.
2. Insira uma pilha de tamanho "CR2025" com o lado positivo (+) virado para cima.
3. Volte a colocar a tampa.

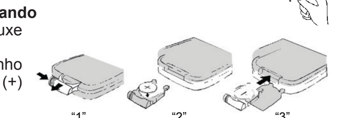

Observações sobre as pilhas

- Nunca recarregue as pilhas, nem as aqueça ou desmonte.
- As pilhas não deverão ser expostas a calor excessivo como sol, fogo ou semelhante.
- Não deite as pilhas no fogo!
- Deverá tomar atenção aos aspectos ambientais de reciclagem das pilhas.
- Se o controlo remoto não for utilizado durante um longo período de tempo, remova a pilha de modo a evitar danos causados pela corrosão da fuga de líquido das pilhas.
- Respeite o ambiente. Antes de deitar as pilhas fora, contacte o seu distribuidor que poderá ser capaz de reciclá-las correctamente no local correcto.

CUIDADO: Perigo de explosão se a pilha for substituída de forma incorrecta. Substitua apenas pelo mesmo tipo ou por um equivalente.

ADVERTÊNCIA
Não ingira as pilhas, Perigo de Queimadura Química.
(Fornecidas com o Comando) Este produto contém uma caixa de pilhas com célula de moeda metálica/ botão. Se a caixa de pilhas com célula de moeda metálica/ botão for engolida, pode causar queimaduras internas graves em apenas 2 horas, podendo levar à morte.
Mantenha as pilhas novas e usadas fora do alcance das crianças.
Se o compartimento das pilhas não fechar bem, deixe de usar o aparelho e mantenha-o fora do alcance das crianças.
Se achar que as pilhas podem ter sido engolidas ou colocadas dentro de qualquer parte do corpo, procure imediatamente assistência médica.

ALIMENTAÇÃO

Esta micro-aparelhagem funciona com alimentaɣo de rede AC 230V ∿ 50Hz. Ligue o cabo de alimentaɣo de rede a uma tomada de rede.

ATENÇÃO: Este aparelho vem com um fio AC longo no qual pessoas poderão tropeçar ou ele poderá ser puxado, causando acidentes. Certifique-se de que o fio esteja instalado de uma maneira na qual ele não ficará pendurado sobre uma mesa, etc, de onde ele poderá ser puxado por uma criança ou pessoas poderão tropeçar.

Nota: No interesse de economizar energia, quando uma reprodução terminar ou o nível de volume for definido como muito baixo e nenhuma operação for realizada por um período de 2 horas, o aparelho entrará automaticamente no modo de Espera.

UTILIZAÇÃO DE BASE

1. Prima o botão ⏻ para ligar o aparelho. Prima o botão para desligar o aparelho.
2. Pressione o botão **MODE** várias vezes para selecionar reprodução como a origem de som desejada. O indicador da origem acenderá verde de acordo com a escolha.

Nota: Caso um dispositivo USB ou CARTÃO não esteja inserido, o modo USB ou CARTÃO não poderá ser selecionado através do botão **MODE**.

3. Utilize os botões **VOL +/-** para ajustar o volume até ao nível de escuta desejado.
4. Prima o botão **EQ** de forma repetida para seleccionar os diferentes modos.
5. Prima o botão 🔇 para cortar temporariamente o som. Prima de novo este botão para restabelecer o som.
6. Caso o aparelho não seja utilizado por um longo período de tempo, retire-o da tomada para desligar o aparelho totalmente.

OUVIR RÁDIO

Prima o botão ⏻ para ligar o aparelho.

1. Pressione o botão **MODE** várias vezes até que o indicador de FM se torne verde.
2. Pressione várias vezes os botões ⏭ / ⏮ para procurar a estação pretendida. Ou, Pressione o botão **FM SCAN** no controle remote. O aparelho começará a buscar todas as estações FM disponíveis e então armazenadas na memória automaticamente.
3. Depois que o FM SCAN tiver sido concluído, pressione os botões numéricos e espero por aproximadamente 3 segundos para selecionar uma estação gravada na memória. Por exemplo: pressionando "1", significa a estação da memória 1. pressionando "2" + "0" significa a estação da memória 20. Ou pressione ⟳ para alternar entre as opções e escutar as estações guardadas na memória.

Para melhorar a recepɣo de rαdio:
FM: Estique a sua antena FM.

LEITURA DE UMA CHAVE USB OU DE UM CARTÃO SD/SDHC/MMC

Você pode conectar um pendrive USB (não acompanha) no conector para expansão de memória do aparelho para reproduzir arquivos MP3.

1. Prima o botão ⏻ para ligar o aparelho. Pressione o botão **MODE** várias vezes até que o indicador de USB ou SD se torne verde. Ao fim de alguns segundos, o aparelho irá tocar os arquivos de música automaticamente.

Nota: Dispositivos USB ou cartões SD serão automaticamente selecionados quando inseridos.

2. Durante a reprodução, pressione o botão ⏯ para colocar a reprodução em pausa. Pressione mais uma vez o botão ⏯ para retomar a reprodução.
3. pressione a tecla ⏭ para saltar para a próxima faixa e pressione a tecla ⏮ para retornar a faixa anterior. Mantenha pressionado as teclas ⏭ ou ⏮ para procurar dentro da mesma faixa.
4. Utilize os botões numéricos da faixa desejada. Por exemplo: pressione "1", o que significará a faixa 1. pressione "2"+"0"+"9 para a faixa 209.

Nota:
- Este aparelho é compatível com os seguintes Dispositivo de Memória (Origem): Discos Flash USB, Cartões SD, SDHC, MMC.
- Formatos suportados: MP3 (32kbps-320kbps)
- Número total de arquivos de MP3 em um Dispositivo de Memória não poderá exceder 999.
- Se a introdução do cartão de memória é difícil, é porque não inseriu o cartão no sentido correcto. Rode o cartão e introduza-o novamente.
- Para reproduzir arquivos em um Disco Flash USB ou Cartão SD/SDHC/MMC, você deverá conectar o Disco USB ou Cartão SD/SDHC/MMC enquanto a unidade estiver em modo de espera (standby). Ligue o aparelho e então utilize o botão **MODE** para selecionar o modo USB ou cartão SD/SDHC/MMC.
- Existem numerosos modelos de periféricos USB. Não é possível garantir que o aparelho suporte todos estes modelos. Se o seu periférico USB não é suportado, deve tentar um outro.
- Acontece que alguns cartões SD/SDHC/MMC são incompatíveis.

UTILIZAÇÃO DA ENTRADA AUXILIAR

1. Conecte sua fonte externa (por ex., um aparelho de iPod, iPad, mp3) na ENTRADA AUX (3.5MM).
2. Prima o botão ⏻ para ligar o aparelho. Pressione o botão **MODE** várias vezes até que o indicador de AUX se torne verde.
3. Inicie a reprodução da fonte externa.
4. Ajuste o volume para o volume desejado.
5. Para interromper a reprodução, disconecte a origem auxiliary da conexão AUX.

CARREGADOR USB

1. Conecte o seu dispositivo em um cabo USB (não incluso) e conecte o conector USB padrão na porta de recarga na parte de cima do aparelho.
2. Prima o botão ⏻ para ligar o aparelho.
3. Quando terminado, desconecte o cabo USB do aparelho.

Nata:
- A tensão máxima da porta de recarga USB é DC ⎓ 5V, 2,1A. Você poderá recarregar quaisquer dispositivos USB que tenham a corrente de carga menor que essa, como iPods, iPhones, iPads, MP3 players, etc.
- A função de recarga não estará disponível no modo de Espera (Standby).
- Alguns dispositivos poderão ser incompatíveis.

BLUETOOTH PAREANDO E VINCULANDO

O nome *Bluetooth*® e logotipos são marcas registradas de propriedade da Bluetooth SIG, Inc. e quaisquer usos destas marcas pela New One S.A.S estão licenciados. Outras marcas e nomes registrados pertencem aos seus respectivos proprietários.

1. Desligue a função de Bluetooth de quaisquer outros dispositivos com os quais seu aparelho já esteja pareado.
2. Prima o botão ⏻ para ligar o aparelho.
3. Pressione o botão **MODE** para selecionar o modo Bluetooth, O indicador da origem acenderá verde de acordo com a escolha. Um aviso sonoro duplo poderá ser ouvido, enquanto o aparelho estiver em modo de pareamento.
4. Ligue o seu dispositivo Bluetooth. Normalmente, os controles do Bluetooth podem ser encontrados no menu de configurações ou ferramentas do dispositivo (consulte o manual de instruções). Ative a conexão de Bluetooth para que seja possível "achar" o seu dispositivo.
5. Limpe a lista de pareamentos do seu dispositivo Bluetooth.
6. Escolha "adicionar um dispositivo Bluetooth novo" ou "configurar um dispositivo Bluetooth" no seu aparelho. Ele começará a busca. Uma vez que "M-1250BT" tenha sido exibido no seu aparelho, selecione-o. Caso o seu aparelho peça por uma senha, digite 0000. Caso o pareamento falhe ou o tempo se esgote, tente realizar novamente o procedimento para pareamento (veja passos 2-6).
7. Depois que o seu dispositivo e o "M-1250BT" tenham se conectado um ao outro, o aviso sonoro único poderá ser ouvido.

Reproduzindo arquivos de áudio de dispositivos Bluetooth.
Certifique-se de que a conexão Bluetooth entre o aparelho e o dispositivo está ativa.

1. Durante a reprodução, pressione o botão ⏯ para colocar a reprodução em pausa. Pressione mais uma vez o botão ⏯ para retomar a reprodução.
2. pressione a tecla ⏭ para saltar para a próxima faixa e pressione a tecla ⏮ para retornar a faixa anterior.

Nota: Os botões ⏯ e ⏭ ⏮ poderão não funcionar com alguns aparelhos através de conexão bluetooth.

A NEW ONE S.A.S aqui declara que este produto MUSE M-1250 BT cumpre os requisitos essenciais e outras disposições relevantes da Norma 1999/5/CE. A declaração de conformidade pode ser consultada em
http://www.muse-europe.com/conformity/M-1250 BT.pdf

RESOLUÇÃO DE PROBLEMAS

SINTOMA	CAUSA	SOLUÇÃO
Não liga.	Cabo de energia não está conectado na tomada.	Conecte o cabo de energia na tomada corretamente.
	O aparelho está no modo de Espera (Standby).	Prima o botão ⏻ para ligar o aparelho.
Sem som.	Volume no mínimo.	Ajuste o volume.
	O dispositivo conectado não está no modo de reprodução.	Reproduza a música no dispositivo conectado.
	A saída de som do dispositivo conectado está baixa. (Modos AUX IN & BLUETOOTH)	Ajuste o volume do dispositivo conectado.
Distorção do som	Nível de volume está muito alto.	Reduza o volume através do botão VOL-.
	Nível de volume do dispositivo conectado está muito alto. (Modos AUX IN & BLUETOOTH)	Reduza o volume do dispositivo conectado.
Falha na recepção do Bluetooth	Não está no modo Bluetooth.	Tente conectá-lo novamente.

ADVERTÊNCIAS

- Não obstrua as aberturas para ventilação. Instale o aparelho de acordo com as instrução do fabricante.
- Não instale o aparelho próximo a fontes de calor como aquecedores, registros de calor, fornos, ou quaisquer outros itens que emitam calor (incluindo amplificadores).
- Não contorne a segurança de um conector com aterramento. Uma tomada com aterramento tem 2 pinos chatos, sendo um mais largo que o outro, e um terceiro pino arredondado de aterramento. O pino chato mais largo ou o arredondado são os que proporcionam o aterramento para a sua segurança. Caso o conector não sirva na sua tomada, entre em contato com um eletricista para trocar a tomada obsoleta.
- Proteja o fio de energia para que não seja pisado ou amassado, especialmente próximo a tomadas, apoios ou pelo próprio aparelho.
- Utilize apenas encaixes/acessórios especificados pelos fabricantes.
- Utilize apenas com carrinhos, apoios, tripés, ou mesas especificadas pelo seu fabricante ou vendidas com o aparelho. Quando um, carrinho for utilizado, tome cuidado durante a movimentação do carrinho/aparelho para evitar quedas ou ferimentos por tropeços.
- Desconecte o aparelho durante tempestades de raios ou quando não for utilizá-lo por um longo período de tempo.
- Uma sistema de antenna externa não deverá ficar próximo de fios de energia altos ou quaisquer outros circuitos de luz ou elétricos, ou onde ele possa cair em tais fios ou circuitos. Quando fizer uma instalação de sistema de antena externa, muito cuidado deve ser tomado para evitar que eles encostem tais vias de energia pois isso poderá resultar em acidentes fatais.
- Não sobrecarregue tomadas ou extensões pois isso poderá criar o risco de incêndios ou choques elétricos.
- Quando houver a necessidade de substituição de peças, certifique-se de que um técnico especializado pelo fabricante e que as peças tenham as mesmas características da peça original. Substituições não autorizadas poderão resultar em riscos de incêndios, choques elétricos ou outros tipos de acidente.

CARACTERÍSTICAS TÉCNICAS

Alimentação: AC 230V ∿ 50Hz
Alcance da sintonia: FM 87.5 -108.0 MHz
Bluetooth Alcance de funcionamento: Até 10 metros em espaços abertos. (Paredes e outros objetos poderão afetar o alcance do aparelho)
Bluetooth: 2.402-2.48GHz
Potência de saíde de RF (Rádio Frequência): 2 dBm
Alcance do Controle Remoto: Até 5 metros, +/- 30 graus.

ADVERTÊNCIAS

CAUTION
RISK OF ELECTRIC SHOCK DO NOT OPEN

ATENÇÃO: Para evitar o risco de choque eléctrico, não desmonte o aparelho. Este não contém qualquer peça passível de ser reparada pelo utilizador. Confie todas as operações de manutenção a um técnico qualificado.

O símbolo de um relâmpago com uma seta na extremidade no interior de um triângulo equilátero destina-se a alertar o utilizador para a presença de uma "tensão perigosa " no aparelho.

O ponto de exclamação no interior de um triângulo equilátero destina-se a alertar o utilizador para a existência de instruções importantes na documentação que acompanha o aparelho.

AVISO – Para reduzir o risco de incêndios ou choques elétricos, não exponha o aparelhoà chuva ou umidade.

Caso, em algum momento no futuro, tenha de se descartar deste aparelho, tenha em conta que os produtos eléctricos não devem ser descartados com o lixo doméstico. Informe-se para conhecer o centro de reciclagem mais próximo. Consulte as autoridades locais ou o seu revendedor local para a obtenção de pormenores adicionais (Directiva sobre os Resíduos dos EquipamentosEléctricos e Electrónicos).

NEW ONE S.A.S
10, Rue de la Mission, 25480 Ecole Valentin, France

DE BLUETOOTH LAUTSPRECHER MIT PLL-RADIO

ENTFERNEN DER VERPACKUNG

Wenn Sie Ihr neues Autoradio auspacken, stellen Sie sicher, dass Sie das komplette Zubehör mitsamt der dazugehörigen Anleitungen vorhanden ist:
- Lautsprecher-Turm
- Benutzerhandbuch
- Fernbedienung x 1
- AUX-Kabel x1 (3.5mm)
- Sscheibe und Schraube x2

INSTALLATION

1. Fernsensor
2. Hochtonlautsprecher
3. Lautsprecherboxen
4. Tieftonlautsprecher
5. Lautsprechergitter
6. Basis
7. Schraube

Befestigen Sie die Basis aus Holz unter Verwendung der mitgelieferten Schrauben und Unterlegscheiben am Hauptgerät, siehe Abb. 1 oben. Das Lautsprechergitter kann abgenommen und wieder installiert werden, siehe Abb. 2.

GERÄTEBESCHREIBUNG

HAUPTGERÄT

1. **USB MP3**-Port
2. Speicherkartensteckplatz (SD)
3. Zusatzeingang **AUX**
4. USB-Ladegeräte
5. MODUS-Anzeigelampen
6. Taste ⏯ / ⟳ (Wiedergabe/Pause/ FM Sendersuche)
7. Taste **VOL+** (lauter)
8. Taste **VOL-** (leiser)
9. Taste **MODE**
10. Taste ⏭ /**TUNE+** (NÄCHSTER TITEL / HOCH)
11. Taste ⏮ / **TUNE-** (VORANGEHENDER TITEL / RUNTER)
12. Taste **STANDBY/** ⏻ Einschalten / Bereitschaft
13. FM-Drahtantenne

Fernbedienung

R1. Taste ⏻ (Einschalten / Bereitschaft)
R2. Taste ⏮ /**TUNE-** (schnell rückwärts)
R3. Taste **VOL+/-** (Einstellen der Lautstärke)
R4. Taste **MODE** (Wiedergabemodus)
R5. Taste 🔇 Um den Ton ein- oder auszuschalten.
R6. Taste ⏭ /**TUNE+** (schnell vorwärts)
R7. Taste ⏯ (Wiedergabe und Pause)
R8. Taste **STOP** (stopp)
R9. Taste **FM SCAN**
R10. Taste **EQ** (Einstellen des gewünschten Equalizers auf ROCK, POP & Klassik.)
R11. Zifferntasten

Die Fernbedienung wird über die mitgelieferte Lithium-Batterie (1 Batterie, Typ CR2025) betrieben. Um die Fernbedienung einzuschalten, entfernen Sie den Isolierungsstreifen auf der Rückseite des Gerätes.

Auswechseln der Batterie der Fernbedienung

1. Drücken Sie den Knopf nach rechts. Ziehen Sie das Batteriefach heraus.
2. Legen Sie eine Batterie vom Typ "CR2025" derart ein, dass ihre positive Seite (+) nach oben zeigt.
3. Setzen Sie den Batteriefachdeckel wieder ein.

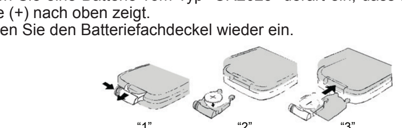

HINWEISE:

- Niemals die Batterien neu aufladen, sie erhitzen oder auseinandernehmen.
- Die Batterie darf nicht übermäßiger Hitze ausgesetzt werden, wie z.B. Sonnenschein, Feuer oder ähnlich.
- Batterien nicht ins Feuer werfen!
- Seien Sie umweltbewusst bei der Batterieentsorgung.
- Nehmen Sie bei längerer Nichtbenutzung die Batterien aus der Fernbedienung, um jegliche Beschädigung durch Korrosion auf Grund ausgelaufener Batterien zu vermeiden.
- Bitte denken Sie an die Umwelt. Bevor Sie Batterien wegwerfen, kontaktieren Sie Ihren Händler, der sie vielleicht für ein spezifisches Recycling zurücknehmen kann.

ACHTUNG: Wenn die Batterien nicht richtig eingelegt sind, besteht Explosionsgefahr. Verwenden Sie nur gleiche oder gleichwertige Batterietypen.

STROMVERSORGUNG

Diese Mikro-Stereoanlage funktioniert mit Netzwechselstrom AC 230V ∿ 50Hz.

WARNUNG: Dieses Gerät verfügt über ein langes Netzkabel. Verletzungen können verursacht werden, wenn Personen auf das Kabel treten oder daran ziehen. Verlegen Sie das Kabel so, dass es nicht über Tischkanten oder dort herunterhängt, wo Kinder daran ziehen oder Personen versehentlich darüber stolpern können.

Hinweis: Aus Energiespargründen aktiviert das Gerät automatisch den Standby-Modus, wenn das Ende der Wiedergabe erreicht oder eine sehr geringe Lautstärke eingestellt ist und 2 Stunden lang keine Eingabe am Gerät erfolgt.

WARNUNG
Batterien nicht verschlucken; Gefahr von Verätzungen.
Die (mitgelieferte) Fernbedienung dieses Produkts enthält eine Knopfbatterie. Wird diese Knopfbatterie verschluckt, kann dies innerhalb von nur 2 Stunden schwerwiegende innere Verätzungen oder sogar Tod verursachen.
Halten Sie alte und neue Batterien von Kindern fern.
Falls sich das Batteriefach nicht sicher verschließen lässt, beenden Sie den Gebrauch des Produkts und bewahren Sie es für Kinder unzugänglich auf.
Falls Sie vermuten, dass eine Batterie verschluckt oder in Körperöffnungen eingeführt wurde, suchen Sie umgehend einen Arzt auf.

GRUNDLEGENDE VERWENDUNG

1. Drücken Sie die Taste ⏻ um das Gerät einzuschalten. Dieselbe Taste dient auch zum Ausschalten des Geräts.
2. Stellen Sie durch wiederholtes Drücken der Taste **MODE** den Wiedergabemodus entsprechend ein. Die Anzeigelampe für die Eingabequelle leuchtet grün.

Hinweis: Es ist nicht möglich mit der Taste **MODE** die Modi USB oder KARTE einzustellen, falls kein USB-Gerät angeschlossen bzw. keine KARTE installiert ist.

SP-3370 IB MUSE 002 REV8.indd 1 2016/12/9 18:21:57

3. Verwenden Sie die Tasten **VOL+/-** zum Einstellen der gewünschten Lautstärke.
4. Betätigen Sie die **EQ**-Taste, um einen voreingestellten Musik-Equalizer zu wählen.
5. Drücken Sie die Taste 🔇 um kurzzeitig den Ton auszuschalten. Drücken Sie erneut diese Taste, um den Ton wiedereinzuschalten.
6. Falls Sie das Gerät über einen längeren Zeitraum nicht verwenden werden, ziehen Sie den Stecker aus der Steckdose, um das Gerät vollständig auszuschalten.

RADIO HÖREN

Drücken Sie die Taste ⏻, um das Gerät einzuschalten.
1. Drücken Sie wiederholt die Taste **MODE** (Modus), bis die FM Anzeigelampe grün leuchtet.
2. Drücken Sie die Tasten ⏮ / ⏭ wiederholt, um den gewünschten sender zu suchen. Oder drücken Sie die Taste **FM SCAN** auf der Fernbedienung. Das Gerät sucht und speichert automatisch alle verfügbaren FM-Sender. Verwenden Sie nach dem Speichern der Sender die Tasten ⏭ / ⏮ am Gerät oder auf der Fernbedienung, um den nächsten oder vorhergehenden Sender einzuschalten.
3. Drücken Sie nach der Funktion FM SCAN eine der Zifferntasten und warten Sie ungefähr 3 Sekunden. Sie können 1-20 gespeicherte Sender auswählen. Beispiel: Die Taste „1" steht für den Sender auf Speicherplatz 1. Drücken Sie „2" + „0", um den Sender auf Speicherplatz 20 auszuwählen. Oder drücken Sie die Taste ⟳, um einen der gespeicherten Radiosender einzuschalten.

Um den FM-Empfang zu optimieren:
Rollen Sie die externe FM-Drahtantenne komplett ab und positionieren Sie sie.

WIEDERGABE VON EINEM USB-STICK ODER EINER SD/SDHC/MMC-KARTE

Sie können einen USB-Stick (nicht mitgeliefert) an den USB anschließen oder eine SD/SDHC/MMC-Speicherkarte (nicht mitgeliefert) in den Kartensteckplatz des Gerätes einführen, um MP3-Dateien wiederzugeben.
1. Drücken Sie die Taste ⏻, um das Gerät einzuschalten. Drücken Sie wiederholt die Taste **MODE** (Modus), bis die FM Anzeigelampe grün leuchtet. Nach einigen Sekunden, Der Player liest die Disc automatisch ein und beginnt mit der Wiedergabe.

Hinweis: Der USB- oder SD-Wiedergabemodus wird nach dem Anschluss eines entsprechenden Geräts automatisch eingestellt.
2. Um die Wiedergabe der Musik zu unterbrechen (Pause), drücken Siedie Taste ⏯. Um die Musik wieder normal abzuspielen, drücken Sie noch einmal dieTaste ⏯.
3. Betätigen Sie die Taste ⏮, um zum nächsten Titel zu springen bzw. die Taste ⏭, um zum vorigen Titel zu springen. Halten Sie die Taste ⏮ oder ⏭, um während der Wiedergabe die Schnellsuche zu aktivieren.
4. Wählen Sie mit den Zifferntasten den gewünschten Titel aus. Beispiel: Drücken Sie „1" für Titel 1. Drücken Sie „2" + „0" + „9", um Titel 209 auszuwählen.

Hinweise:
- Dieses Gerät unterstützt folgende Speichergeräte (Quellen): USB-Flashgeräte, SD, SDHC, MMC.
- Unterstütztes Format: MP3 (32kbps-320kbps)
- Die Höchstzahl der MP3-Dateien auf einem Speichergerät darf 999 nicht überschreiten.
- Falls sich eine Speicherkarte nicht leicht einschieben lässt, dann halten Sie die Karte möglicherweise falsch herum. Versuchen Sie es erneut, indem Sie die Karte anders herum drehen.
- Installieren Sie USB-Flashgeräte oder SD/SDHC/MMC-Karten nur im Bereitschaftsmodus des Geräts. Schalten Sie das Gerät EIN und wählen Sie mit der Taste **MODE** den Modus USB oder SD/SDHC/MMC.
- Es sind viele USB-Geräte auf dem Markt erhältlich. Wir garantieren nicht, dass alle Arten von USB-Geräten unterstützt werden. Falls Ihr USB-Gerät nicht unterstützt wird, versuchen Sie es bitte mit einem anderen Modell.
- Einige SD/SDHC/MMC-Karten sind möglicherweise nicht kompatibel.

VERWENDUNG DES EINGANGS FÜR ZUSATZGERATE

1. Schließen Sie Ihr Audiogerät (z. B. ein iPod / iPad / MP3-Player) am AUX-Anschluss an (3.5mm).
2. Drücken Sie die Taste ⏻, um das Gerät einzuschalten. Drücken Sie wiederholt die Taste **MODE** (Modus), bis die AUX Anzeigelampe grün leuchtet.
3. Starten Sie die Wiedergabe auf dem angeschlossenen Audiogerät.
4. Stellen Sie die Lautstärke auf den gewönschten Lautstärkepegel.
5. Trennen Sie das externe Gerät von der AUX-Buchse, um die Wiedergabe zu beenden.

USB-LADEGERÄTE

1. Schließen Sie ein USB-Kabel (nicht enthalten) an Ihr Gerät an, und schließen Sie dann den standardmäßigen USB-Stecker an den USB-Ausgang an der Oberseite des Geräts an.
2. Drücken Sie die Taste ⏻, um das Gerät einzuschalten.
3. Trennen Sie das USB-Kabel nach dem Aufladen vom Gerät.

Hinweis:
- Die maximale Ausgabeleistung des USB-Ausgangs beträgt DC ⎓ 5V, 2,1A. Sie können alle wiederaufladbaren USB-Geräte aufladen, die über eine geringere Ladespannung verfügen, wie z.B. iPod, iPhone, iPad, MP3-Spieler…usw.
- Die Ladefunktion ist im Standby-Modus nicht verfügbar.
- Einige Geräte sind möglicherweise nicht kompatibel.

VERBINDUNGSAUFBAU UND VERKNÜPFUNG (PAIRING)

Der *Bluetooth*®-Markenname und damit verbundene Logos sind Eigentum der Firma Bluetooth SIG, Inc. Jegliche Benutzung dieser Marken durch die Firma New One S.A.S stehen unter Lizenz. Alle anderen Produkt- und Markennamen sind Eigentum ihrer der jeweiligen Besitzer.
1. Deaktivieren Sie die Bluetooth-Funktion anderer Geräte, die mit Ihrem Gerät verknüpft waren.
2. Drücken Sie die Taste ⏻, um das Gerät einzuschalten.
3. Stellen Sie mit der Taste **MODE** den Modus Bluetooth ein. Die Anzeigelampe für die Eingabequelle leuchtet grün.Wenn das Gerät in den Pairing-Modus geht, wird dies mit zwei Signaltonen angezeigt.
4. Aktivieren Sie an Ihrem Bluetooth-Gerät die Bluetooth-Funktion. Normalerweise finden Sie solche Funktionen in den Einstellungsmenüs der Geräte (schlagen Sie im Handbuch Ihres Geräts nach). Aktivieren Sie die Bluetooth-Verbindung, damit Ihr Gerät „erkannt" werden kann.
5. Beheben Sie die Bluetooth-Verknüpfungen zwischen Ihrem Gerät und anderen Geräten.
6. Wählen Sie an Ihrem Gerät „Neues Bluetooth-Gerät hinzufügen" oder „Bluetooth-Gerät einstellen". Die Suche beginnt. Sobald "M-1250BT" in der Anzeige erscheint, bestätigen Sie diese Auswahl. Wenn Ihr Gerät Sie zur Eingabe eines Passworts auffordert, geben Sie bitte 0000 ein. Wenn der Pairing-Vorgang fehlschlägt oder die Eingabezeit überschritten wird, starten Sie den Pairing-Vorgang bitte erneut (siehe Schritte 2 bis 6).
7. Nachdem Ihr Gerät und das "M-1250BT" erfolgreich miteinander verbunden wurden, hören Sie ein Signalton.

Wiedergabe von Audiodateien von Bluetooth-Geräten
Vergewissern Sie sich, dass die Bluetooth-Verbindung zwischen den beiden Geräten aktiv ist.
1. Um die Wiedergabe der Musik zu unterbrechen (Pause), drücken Siedie Taste ⏯. Um die Musik wieder normal abzuspielen, drücken Sie noch einmal dieTaste ⏯.
2. Betätigen Sie die Taste ⏮, um zum nächsten Titel zu springen bzw. die Taste ⏭, um zum vorigen Titel zu springen. Halten Sie die Taste ⏮ oder ⏭, um während der Wiedergabe die Schnellsuche zu aktivieren.

Hinweis: Die Tasten ⏯ und ⏭ ⏮ funktionieren möglicherweise nicht mit allen Bluetooth Geräten.

NEW ONE S.A.S erklärt hiermit, dass dieser MUSE M-1250 BT den wesentlichen Anforderungen und anderen geltenden Vorgaben der Richtlinie 1999/5/EC entspricht. Die Konformitätserklärung lässt sich unter http://www.muse-europe.com/conformity/M-1250BT.pdf herunterladen.

TROUBLESHOOTING GUIDE

ERSCHEINUNGSBILD	URSACHE	BEHEBUNG
Gerät kann nicht eingeschaltet werden.	Das Netzkabel ist nicht an einer Steckdose angeschlossen.	Schließen Sie es ordnungsgemäß an eine Steckdose an.
	Der Standby-Modus ist aktiviert.	Drücken Sie die Taste ⏻, um das Gerät einzuschalten.
Kein Ton	Die Lautstärke ist auf das Minimum gestellt.	Stellen Sie die Lautstärke auf das gewünschte Niveau.
	Der Wiedergabemodus ist am angeschlossenen Gerät nicht aktiviert.	Starten Sie die Wiedergabe am angeschlossenen Gerät.
	Die Tonausgabe des angeschlossenen Geräts ist schlecht. (Modi AUX IN & BLUETOOTH)	Stellen Sie am angeschlossenen Gerät die Lautstärke entsprechend ein.
Tonverzerrungen	Lautstärke zu hoch	Reduzieren Sie die Lautstärke mit der Taste VOL-.
	Lautstärke des angeschlossenen Geräts zu hoch. (Modi AUX IN & BLUETOOTH)	Reduzieren Sie am angeschlossenen Gerät die Lautstärke.
Kein Bluetooth-Empfang	Bluetooth-Modus nicht aktiviert.	Versuchen Sie es erneut.

WARNUNGEN
- Blockieren Sie keine der Belüftungsöffnungen. Installieren Sie das Gerät gemäß den Anleitungen des Herstellers.
- Installieren Sie das Gerät nicht in der Nähe von Heizkörpern, Wärmespeichern, Herden oder anderen wärmeerzeugenden Geräten (einschließlich Verstärkern).
- Überbrücken Sie nicht die Sicherheitsfunktion eines gepolten Steckers oder Schukosteckers. Ein gepolter Stecker besitzt zwei Stifte, wobei einer breiter als der andere ist; ein Schukostecker besitzt zwei Stifte und darüberhinaus einen Schutzleiter. Der breitere Stift oder der Schutzleiter dienen der Sicherheit. Falls der mitgelieferte Stecker nicht in Ihre Steckdose passt, wenden Sie sich an einen Elektriker, um die Steckdose auswechseln zu lassen.
- Verlegen Sie Netzkabel so, dass sie insbesondere am Stecker, an Mehrfachsteckdosen und am Geräteausgang nicht durch Treten oder Quetschen beschädigt werden können.
- Verwenden Sie nur vom Hersteller empfohlenes Zubehör.
- Verwenden Sie nur Untersätze, Sockel, Tripods, Halterungen oder Tische, die vom Hersteller empfohlen wurden oder im Lieferumfang enthalten sind. Wenn Sie einen fahrbaren Untersatz verwenden, ist Vorsicht beim Umstellen der Kombination Untersatz / Gerät geboten, um Verletzungen durch Umkippen zu vermeiden.
- Trennen Sie das Gerät während Gewittern oder längeren Zeiten des Nichtgebrauchs vom Netz.
- Außenantennensysteme dürfen nicht in der Nähe von Überlandleitungen, anderen Starkstromleitungen oder dort installiert werden, wo sie in solche Leitungen fallen könnten. Gehen Sie bei der Installation von Außenantennen äußerst vorsichtig vor, um weder Überlandleitungen noch Starkstromleitungen zu berühren. Der Kontakt ist lebensgefährlich.
- Steckdosen und Verlängerungskabel dürfen nicht überladen werden; es besteht Brand- und Stromschlaggefahr.
- Wenn Teile ersetzt werden müssen, darf der Servicetechniker nur solche Ersatzteile verwenden, die vom Hersteller empfohlen wurden oder die gleichen Eigenschaften wie das Original aufweisen. Unzulässige Teile können Feuer, Stromschläge oder andere Gefahren verursachen.

TECHNISCHE DATEN

Wechselstrom: AC 230V ~ 50Hz
Frequenzbereich: FM 87.5 -108.0 MHz
Bluetooth Reichweite: Bis zu 10 Meter ohne Hindernisse. (Wände und Gegenstände beeinflussen die Reichweite des Geräts)
Bluetooth: 2.402-2.48GHz
RF-Ausgangsleistung (Radiofrequenz-Augangsleistung): 2 dBm
Reichweite Fernbedienung: Bis zu 5 Meter, +/- 30 Grad im offenen Gelände.

SICHERHEITSANWEISUNGEN

CAUTION
RISK OF ELECTRIC SHOCK
DO NOT OPEN

ACHTUNG! Um Elektroschockgefahr zu vermeiden, dürfen Sie das Gerät nicht auseinander nehmen. Es enthält keine Teile, die der Be¬nutzer selbst reparieren kann. Vertrauen Sie alle Reparaturen einem qualifizierten Techniker an.

Das Blitzsymbol mit einem Pfeil in einen Dreieck weist den Benutzer auf das Anliegen einer „gefährlichen Spannung" im Inneren des Geräts hin.

Das Ausrufezeichen in einem Dreieck weist den Benutzer auf die wichtigen Anweisungen in der mit dem Gerät gelieferten Dokumentation hin.

WARNUNG: UM BRANDGEFAHR UND ELEKTROSCHOCK ZU VERMEIDEN, DARF DIESES GERAT WEDER REGEN NOCH FEUCHTIGKEIT AUSGESETZT WERDEN.

Sollten Sie diese Gerät in der Zukunft nicht mehr verwenden, dürfen Sie es nicht in den Hausmüll werfen. Informieren Sie sich über die nächst gelegene Recycling-Sammelstelle. Die lokalen Behörden oder Ihr Händler können Sie ausführlicher informieren (Europäische Richtlinie zu elektrischem und elektronischem Abfall).

NEW ONE S.A.S
10, Rue de la Mission, 25480 Ecole Valentin, France

CE

ES ALTAVOZ BLUETOOTH CON RADIO PLL

CONTENIDO DE LA CAJA

Al desembalar la radio, compruebe que el aparato dispone de todos los elementos que se citan a continuación:
- Torre altavoz
- Manual de instrucciones
- Mando a distancia
- Cable AUX x1 (3.5mm)
- Arandela y Tornillo x2

INSTALLATION

1. Sensor del mando a distancia	5. Rejilla del altavoz
2. Tweeters	6. Base
3. Altavoces	7. Tornillo
4. Woofer	

Una la base de madera al cuerpo principal con los tornillos y las arandelas que se le suministran como en la Fig 1. de arriba. La rejilla del altavoz podrá quitarse y recolocarse como en la Fig.2 de arriba.

DESCRIPCIÓN DEL APARATO

UNIDAD PRINCIPAL

1. Puerto **USB MP3**
2. Ranura para tarjetas **SD**
3. **AUX** auxiliar
4. Cargador USB
5. Indicadores de MODO
6. Botón ⏯ / ⟳ (reproducción/ pausa/ búsqueda FM)
7. Botón **VOL+** (aumento del volumen)
8. Botón **VOL-** (reducción del Volumen)
9. Botón **MODE**
10. Botón ⏭ /**TUNE+** (sintonización hacia delante en modo de radio / salto a la pista siguiente)
11. Botón ⏮ / **TUNE-** (sintonización hacia atrás en modo de radio / salto a la pista anterior)
12. Botón **STANDBY** / ⏻ (ENCENDIDO/ APAGADO)
13. Antena alámbrica FM

Mando a distancia

R1. Botón ⏻ (ENCENDIDO/ APAGADO)
R2. Botón ⏮ / **TUNE-** (sintonización hacia atrás en modo de radio / salto a la pista anterior)
R3. Botones **VOL+/-** (ajuste del volumen)
R4. Botón **MODE**
R5. Botón 🔇 (activación / desactivación de la función de supresión del sonido.)
R6. Botón ⏭ /**TUNE+** (sintonización hacia delante en modo de radio / salto a la pista siguiente)
R7. Botón ⏯ (reproducción/pausa)
R8. Botón ■ (Parada)
R9. Botón **FM SCAN**
R10. Botón **EQ** (ecualizador)
R11. Botones numéricos para introducir cifras

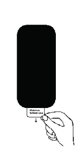

El mando a distancia funciona con una pila de litio "CR2025" (incluida). Para introducir la pila en el mando a distancia, quitar el precinto aislante de la parte posterior de la unidad.

CAMBIO DE LA PILA DEL MANDO A DISTANCIA
1. Presione el botón hacia la derecha. Extraiga la pila del mando a distancia.
2. Inserte una pila del tipo "CR2025" con la cara positiva (+) hacia arriba.
3. Vuelva a colocar la tapa.

Notas sobre baterías:
- No recargue las baterías, ni les aplique calor, ni las desmonte.
- No exponga las baterías al calor, como el sol, fuego o similares.
- ¡No tire las baterías en el fuego!
- Respete la normativa ambiental durante la fase de eliminación de las baterías.
- Si no va a utilizar el mando a distancia durante un período de tiempo prolongado, retire las pilas para evitar que se produzcan daños causados por la corrosión debida a una pérdida de líquido.
- Por favor, respete el medio ambiente. Antes de deshacerse de las baterías, consulte a su distribuidor para que se encargue de su reciclaje.

ATENCIÓN:
Riesgo de explosión si las pilas no se introducen correctamente. Cambie las pilas únicamente por otras del mismo tipo o uno equivalente.

ADVERTENCIA
No ingiera la pila, hay peligro de quemaduras químicas.
(El mando a distancia suministrado con) Este producto contiene una pila de botón. Si la pila de botón es tragada, podría causar quemaduras internas graves en solo 2 horas y llevar a la muerte.
Mantenga las pilas nuevas y las usadas lejos del alcance de los niños.
Si el compartimiento de la pila no cierra de forma segura, deje de usar el producto y manténgalo alejado del alcance de los niños.
Si cree que la pila ha sido tragada o colocada dentro de cualquier parte del cuerpo, busque ayuda médica de inmediato.

ALIMENTACIÓN

Esta minicadena funciona con una alimentación de red (CA) de 230V ~ 50Hz. Conecte el cable de alimentación a una toma de corriente.

ADVERTENCIA: Esta unidad contiene un cable de alimentación largo con el que es fácil tropezarse, causando lesiones. Por favor, asegúrese de que ha sido colocado de modo que no queda colgando de una mesa, etc. donde los niños puedan tirar de él o tropezar accidentalmente.

Nota: Con el objetivo de ahorrar energía, cuando la reproducción haya alcanzado el final o el volumen se encuentre a un nivel muy bajo y no se use ningún control en el dispositivo por un periodo de 2 horas, la unidad pasará al modo de espera automáticamente.

FUNCIONAMIENTO BÁSICO

1. Pulse el botón ⏻ para encender el aparato. Para apagarlo, utilice el mismo botón.
2. Pulse el botón **MODE** repetidamente para seleccionar la fuente de reproducción que desee. El indicador de fuente se iluminará en verde.

Nota: Si no se hubiera introducido ningún dispositivo USB o TARJETA, los modos USB o TARJETA no podrán seleccionarse con el botón **MODE**.

3. Utilice el botón **VOL +/-** para ajustar el nivel del volumen que desee.
4. Pulse el botón **EQ** de forma repetida para seleccionar los diferentes modos.
5. Pulse el botón 🔇 para suprimir el sonido de forma temporal. Vuelva a pulsar este botón para restablecer el sonido.
6. Si no se usara la unidad por un periodo prolongado, apáguela y desenchúfela.

FUNCIONAMIENTO DE LA RADIO

Pulse el botón ⏻ para encender el aparato.
1. Pulse el botón **MODE** repetidamente hasta que el indicador de FM se ilumine en verde.
2. Seleccione la emisora de radio usando los botones " ⏭ " y " ⏮ ". O pulse el botón **FM SCAN** del mando a distancia. La unidad empezará a buscar todas las emisoras FM disponibles, almacenándolas después en la memoria automáticamente.
3. Cuando haya finalizado la búsqueda de FM, pulse los botones numéricos, después espere unos 3 segundos. Podrá seleccionar las emisoras preseleccionadas 1-20. Por ej: si pulsa "1", será la presintonía 1. Si pulsa "2" + "0" será la presintonía 20. O pulse ⟳ para pasar por y escuchar las emisoras presintonizadas.

Para obtener una recepción de mejor calidad:
FM: Despliegue completamente la antena alámbrica. Extiéndala y oriéntela para obtener la mejor recepción posible.

REPRODUCCIÓN DE UN DISPOSITIVO USB O DE UNA TARJETA SD/SDHC/MMC

Puede conectar un dispositivo USB (no incluido) al puerto USB o insertar una tarjeta SD/SDHC/MMC (no incluida) en la ranura del aparato destinada a tal efecto para reproducir archivos MP3.
1. Pulse el botón ⏻ para encender el aparato. Pulse el botón **MODE** repetidamente hasta que el indicador de USB o SD se ilumine en verde. Durante algunos segundos, el reproductor reproducirá el disco automáticamente.

Nota: Las fuentes USB o tarjeta SD serán seleccionadas automáticamente cuando se introduzcan.
2. Durante la reproducción, pulse el botón ⏯ para interrumpirla momentáneamente. Vuelva a pulsar el botón ⏯ para reanudar la reproducción.
3. Pulse el botón ⏭ para saltar adelante a la siguiente pista y ⏮ para saltar atrás a la pista anterior. Pulse y sostenga ⏭ o ⏮ para buscar rápidamente en una pista.
4. Use los botones numéricos para seleccionar la pista que desee. Por ej: si pulsa "1", será la pista 1. Si pulsa "2"+"0"+"9" será la pista 209.

Nota:
- La unidad es compatible con los siguientes dispositivos de memoria (fuente): unidad de memoria flash USB, SD, SDHC, MMC.
- Formato aceptado: MP3 (32kbps-320kbps)
- Se recomienda que el número total de archivos MP3 en el dispositivo de memoria no supere los 999.
- Si le resulta complicado introducir la tarjeta de memoria, puede ser que no la está introduciendo en el sentido correcto. Gírela e introdúzcala de nuevo.
- Para la reproducción de archivos en una unidad de memoria flash USB o una tarjeta SD/SDHC/MMC, deberá conectar la unidad USB o introducir la tarjeta SD/SDHC/MMC cuando la unidad se encuentre en el modo en espera. Encienda la unidad y use el botón **MODE** para seleccionar el modo USB o tarjeta SD/SDHC/MMC.
- Existen diferentes modelos de dispositivos USB. No podemos garantizar la compatibilidad del aparato con todos los tipos de dispositivos USB. Por ello, si su dispositivo USB no es compatible, inténtelo con otro.
- Asimismo, puede que algunas tarjetas SD o SDHC o MMC no sean compatibles.

OÍR UNA FUENTE AUXILIAR

1. Conecte su fuente auxiliar (p. ej. reproductor iPod / iPad/ MP3) a la entrada AUX (3.5mm).
2. Pulse ⏻ para encender la unidad. Pulse el botón **MODE** repetidamente hasta que el indicador de AUX se ilumine en verde
3. Empiece la reproducción de su fuente auxiliar.
4. Ajuste el volumen al nivel deseado.
5. Para detener la reproducción, desconecte su fuente auxiliar de la toma AUX.

CARGADOR USB

1. Conecte su dispositivo a un cable USB (no incluido) y la clavija USB estándar al puerto de carga USB de la parte superior de la unidad.
2. Pulse ⏻ para encender la unidad.
3. Cuando haya terminado de usarlo, desconecte el cable USB de la unidad.

Nota:
- La salida máxima del puerto de carga USB es DC ⎓ 5V, 2.1A. Podrá cargar cualquier dispositivo USB recargable con una corriente inferior a la indicada, como un iPod, iPhone, iPad, reproductor MP3, etc.
- La función de carga no estará disponible en el modo en espera.
- Algunos dispositivos podrían ser incompatibles.

COUPLAGE ET CONNEXION

Los logos y nombres *Bluetooth*® son marcas registradas que pertenecen a Bluetooth SIG, Inc. y cualquier uso de dichas marcas por parte de New One S.A.S tiene sus respectivas licencias. Otras marcas comerciales y registradas son propiedad de sus respectivos propietarios.
1. Apague la función del Bluetooth de otros dispositivos que estuvieran asociados a su aparato.
2. Pulse ⏻ para encender la unidad.
3. Pulse el botón **MODE** para seleccionar el modo Bluetooth, El indicador de fuente se iluminará en verde. Su unidad entrará en el modo de emparejamiento con dos pitidos.
4. Encienda la función Bluetooth de su dispositivo Bluetooth. Normalmente, los controles para Bluetooth se encuentran en el menú Herramientas o Ajustes (consulte su manual del usuario). Encienda la conectividad del Bluetooth y haga que su dispositivo sea"detectable".
5. Elimine la lista de emparejamiento de su dispositivo Bluetooth.
6. Elija "agregar un nuevo dispositivo Bluetooth" o "configurar dispositivo Bluetooth" en su dispositivo. La búsqueda comenzará entonces. Una vez "M-1250BT" se muestre en su aparato, selecciónelo. Si su dispositivo le pide una contraseña, introduzca 0000. Si el intento de emparejamiento no tuviera éxito o expirara su tiempo, por favor, reinicie el procedimiento de emparejamiento (vea los pasos 2-6).
7. Una vez su aparato esté conectado con el "M-1250BT", podrá oírse un aviso.

Reproducir archivos de audio desde dispositivos Bluetooth
Asegúrese de que la conexión Bluetooth entre el aparato y el dispositivo está activada.
1. Durante la reproducción, pulse el botón ⏯ para interrumpirla momentáneamente. Vuelva a pulsar el botón ⏯ para reanudar la reproducción.
2. Pulse el botón ⏭ para saltar adelante a la siguiente pista y ⏮ para saltar atrás a la pista anterior. Pulse y sostenga ⏭ or ⏮ para buscar rápidamente en una pista.

Nota: Los botones ⏯ y ⏭ ⏮ podrían no funcionar con algunos de los reproductores de su fuente Bluetooth.

Por la presente, NEW ONE S.A.S declara que el MUSE M-1250 BT cumple con los requerimientos esenciales y otras provisiones aplicables de la Directiva 1999/5/EC. La declaración de conformidad podrá consultarse en http://www.muse-europe.com/conformity/M-1250BT.pdf

GUÍA DE RESOLUCIÓN DE PROBLEMAS

SÍNTOMA	CAUSA	SOLUCIÓN
No enciende.	El enchufe no ha sido insertado en la toma de pared.	Enchúfelo correctamente a la pared.
	La unidad se encuentra en modo en espera.	Pulse ⏻ para encender la unidad.
Sin sonido.	Volumen al mínimo.	Ajuste el volumen al nivel deseado.
	El dispositivo conectado no se encuentra en el modo reproducción.	Reproduzca la música en el dispositivo conectado.
	El audio del dispositivo conectado es débil. (modo AUX IN y BLUETOOTH)	Ajuste el volumen del dispositivo conectado.
Distorsión de audio	Volumen demasiado alto.	Reduzca el volumen pulsando VOL-.
	Volumen del dispositivo conectado demasiado alto. (modo AUX IN y BLUETOOTH)	Reduzca el volumen del dispositivo conectado.
Fallo en la recepción de Bluetooth	No se encuentra en el modo Bluetooth.	Intente de nuevo la conexión.

Warning
- No bloquee las aberturas de ventilación. Instale según las instrucciones del fabricante.
- No instale cerca de fuentes de calor, como radiadores, estufas, fuegos de cocina u otros aparatos (incluyendo amplificadores) que produzcan calor.
- No eluda el propósito de seguridad del enchufe polarizado o del tipo de toma de tierra. Un enchufe polarizado tiene dos hojas, siendo una más ancha que la otra. Un enchufe del tipo de toma de tierra tiene dos hojas y una clavija de toma de tierra. La hoja ancha o la clavija se le proporcionan por su seguridad. Si el enchufe no se ajustara a su toma de corriente, consulte a un electricista para que se encargue de la sustitución de la toma obsoleta.
- Evite pisar o pellizcar el cable de alimentación, especialmente en la zona del enchufe, toma de corriente y el punto en el que sale del aparato.
- Utilice únicamente accesorios especificados por el fabricante.
- Úselo solo con el carrito, soporte, trípode, apoyo o mesa especificado por el fabricante o vendido con el aparato. Cuando use un carrito, extreme la precaución al desplazar la combinación carrito/aparato para evitar los daños producidos por un posible vuelco.
- Desenchufe este aparato durante las tormentas o cuando no lo use por un periodo prolongado.
- No deberá instalarse un sistema de antena externa en las proximidades de cableado elevado u otras luces eléctricas o circuitos de corriente, o allá donde resulte fácil que caiga sobre dicho cableado eléctrico o circuitos. Cuando instale un sistema de antena externa, extreme las precauciones para evitar tocar el cableado y los circuitos mencionados, ya que el contacto con ellos podría resultar fatal.
- No sobrecargue las tomas de pared ni cables extensores. De hacerlo, esto supondría un riesgo de incendio o descarga eléctrica.
- Cuando sea precisa la sustitución de alguna de las partes, asegúrese de que el agente de servicio utiliza repuestos especificados por el fabricante o aquellos con unas características iguales a las partes originales. La sustitución no autorizada de las partes podría provocar un incendio, descarga eléctrica u otros peligros.

ESPECIFICACIONES

Requisitos de alimentación: AC 230V ~ 50Hz
Cobertura de radio: FM 87.5 -108.0 MHz
Alcance operativo del Bluetooth: Hasta 10 metros en espacios abiertos (las paredes u otras estructuras podrían afectar al alcance).
Bluetooth: 2.402-2.48GHz
Salida de corriente RF (radiofrecuencia): 2 dBm
Alcance operativo del mando a distancia: Hasta 5 metros, +/- 30 grados.

MEDIDAS DE SEGURIDAD

CAUTION
RISK OF ELECTRIC SHOCK
DO NOT OPEN

ATENCIÓN: Para reducir el riesgo de descarga eléctrica, no desmonte el aparato. En su interior no existe ninguna pieza que pueda ser reparada por el usuario. Cualquier servicio de mantenimiento y reparación debe confiarse a personal técnico cualificado.

El símbolo del rayo con una flecha dentro de un triángulo equilátero advierte al usuario de la presencia de voltaje peligroso no aislado en el interior del producto.

El punto de exclamación dentro de un triángulo equilátero es un símbolo que alerta al usuario sobre la existencia de importantes instrucciones que se incluyen con el producto.

ADVERTENCIA: Para reducir el riesgo de incendio o de descarga eléctrica, no exponga este aparato a la lluvia o la humedad.

Si en el futuro desea deshacerse de este producto, recuerde que los productos eléctricos no se deben tirar junto a la basura doméstica. Deposítelo en centros de reciclaje adecuados. Consulte a las autoridades locales o a su proveedor a este respecto. (Directiva sobre Residuos de Aparatos Eléctricos y Electrónicos).

NEW ONE S.A.S
10, Rue de la Mission, 25480 Ecole Valentin, France

CE

IT ALTOPARLANTE BLUETOOTH CON RADIO PLL

CONTENUTO DELLA CONFEZIONE

Quando aprite la confezione della radiosveglia, accertatevi che i seguenti elementi sianoinclusi:
- Diffusore acustico
- Manuale di istruzioni
- Telecomando
- Cavo AUX IN (3,5 mm)
- Rondella e Vite x2

INSTALLAZIONE

1. Sensore telecomando	5. Rete altoparlante
2. Tweeter	6. Piedistallo
3. Altoparlante	7. Vite
4. Woofer	

Assemblate il piedistallo al corpo principale utilizzando le viti fornite, come illustrato in fig.1. La rete dell'altoparlante può essere rimossa e riposizionata come illustrato in fig.2.

DESCRIZIONE DEL PRODOTTO

UNITÀ PRINCIPALE

1. Porta **USB MP3**
2. Compartimento tessera SD
3. Presa **AUX** (ingresso ausiliario 3.5mm)
4. Caricabatteria USB
5. Indicatori di MODALITÀ
6. Tasto ⏯ / ⟳ (riproduzione/pausa/ ricerca FM)
7. Tasto **VOL+** (aumento del volume)
8. Tasto **VOL-** (diminuzione del volume)
9. Tasto **MODE**
10. Tasto **⏭ / TUNE+** (sintonia in avanti in modalità radio/ salto al brano successivo)
11. Tasto **TUNE-**/ ⏮ (sintonia all'indietro in modalità radio / salto al brano precedente)
12. Tasto **STANDBY/** ⏻ (Accende/Standby)
13. Antenna a filo FM

Telecomando

R1. Tasto ⏻ (Accende/Standby)
R2. Tasto **TUNE-/** ⏮ (sintonia all'indietro in modalità radio / salto al brano precedente)
R3. Tasto **VOL +/-** (regolazione del volume)
R4. Tasto **MODE**
R5. Tasto 🔇 (muto)
R6. Tasto ⏭ /**TUNE+** (sintonia in avanti in modalità radio / salto al brano successivo)
R7. Tasto ⏯ (riproduzione/pausa)
R8. tasto ■ (stop)
R9. Tasto **FM SCAN** (analisi FM)
R10. Tasto **EQ** (equalizzatore)
R11. Tasti numerati

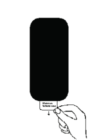

Il telecomando funziona con una batteria al litio di tipo "CR2025" (fornita). Per attivare il telecomando, togliere la linguetta isolante posta sul retro.

SOSTITUZIONE DELLA BATTERIA DEL TELECOMANDO
1. Spingete il pulsante verso destra. Estraete il supporto della pila
2. Inserite una pila "CR2025" con la polarità positiva (+) rivolta verso l'alto.
3. Ricollocate il supporto.

Note sulle batterie
- Non ricaricare mai le batterie, non esporle al calore e non smontarle.
- Le batterie non devono essere esposte a fonti di calore eccessivo, quali la luce del sole, il fuoco o simili.
- Non gettare le batterie nel fuoco!
- Prestare attenzione agli aspetti legati alla tutela dell'ambiente quando si smaltisce la batteria.
- In caso di un prolungato periodo di non utilizzo del telecomando, togliete le pile al fine di evitare danni dovuti alla fuoriuscita di liquido dalle pile.
- Rispettare l'ambiente. Prima di gettare le batterie esaurite, consultate il vostro rivenditore che provvederà a riconsegnarle per il riciclaggio specifico.

Attenzione: Rischio di esplosione se le pile non sono inserite correttamente. Utilizzate solamente pile identiche o di tipo equivalente.

AVVERTIMENTO
Non ingerire la batteria, pericolo di ustione chimica.
(Il telecomando fornito con) Questo prodotto contiene una batteria a bottone/ pulsante. Se la batteria a bottone / pulsante viene ingerita, può causare gravi ustioni interne in appena 2 ore e può portare alla morte.
Tenere le batterie nuove e usate lontano dai bambini.
Se il vano batteria non si chiude in modo sicuro, smettere di usare il prodotto e tenerlo lontano dalla portata dei bambini.
Se si pensa che le batterie potrebbero essere state inghiottite o collocate all'interno di qualsiasi parte del corpo, consultare immediatamente un medico.

ALIMENTAZIONE

Il presente micro impianto funziona tramite alimentazione di rete CC 230V ~ 50Hz.

ATTENZIONE: l'apparecchio ha un cavo di alimentazione lungo, su cui può essere facile inciampare ferendosi. Assicurarsi di sistemarlo in modo che non penda da un tavolo o non si trovi in posizioni che potrebbere causare l'inciampamento o lo strappo del cavo.

N.B.: Per risparmiare energia, al termine della riproduzione oppure quando il volume è impostato al minimo e nell'arco di 2 ore non viene eseguita nessuna operazione, l'apparecchio passa in automatico alla modalità di Standby.

FUNZIONAMENTO DI BASE

1. Premete il tasto ⏻ per accendere l'apparecchio. Utilizzate questo tasto anche per spegnere l'apparecchio.
2. Premete più volte il tasto **MODE** per selezionare l'origine di riproduzione desiderata. L'indicatore della fonte si illuminerà di verde conformemente.

N.B.: Non è possibile selezionare le modalità USB o CARD se non sono inseriti nessun dispositivo USB o scheda di memoria.
3. Utilizzate i tasti **VOL +/-** per impostare il volume al livello d'ascolto desiderato.
4. premete ripetutamente il tasto **EQ** per selezionare le diverse modalità.
5. Premete il tasto 🔇 per interrompere temporaneamente l'audio. Premete di nuovo questo tasto per ripristinare l'audio.
6. Se l'apparecchio non è utilizzato per un lungo periodo scollegare la spina.

ASCOLTARE LA RADIO

Premete il tasto ⏻ per accendere l'apparecchio.
1. Premere più volte il tasto **MODE** finché l'indicatore FM diventi verde.
2. Premete ripetutamente i tasti ⏭ / ⏮ per sintonizzarsi sulla stazione desiderata. O, premete il tasto **FM SCAN** sul telecomando. L'apparecchio avvia la ricerca di tutte le stazioni FM disponibili e le memorizza in automatico.
3. Al termine, premete i tasti numerici, quindi attendete 3 secondi. Potete preselezionare fino a 20 stazioni. Premendo "1" preselezionate la stazione 1, premendo "2" + "0" preselezionate la stazione 20. O premere ⟳ per scorrere e ascoltare le stazioni in preselezione.

Per una ricezione ottimale delle stazioni della banda FM:
Allungate del tutto l'antenna esterna filare FM e posizionatela.

RIPRODUZIONE DI UNA PERIFERICA USB O DI UNA SCHEDA SD/SDHC/MMC

È possibile collegare une periferica USB (non fornita in dotazione) alla porta USB oppure una scheda di memoria SD/SDHC/MMC (non fornita in dotazione) allo slot per schede dell'apparecchio, per riprodurre MP3.
1. Premete il tasto ⏻ per accendere l'apparecchio. Premere più volte il tasto **MODE** finché l'indicatore USB o SD diventi verde. Dopo qualche istante, La riproduzione del disco inizierà automaticamente.

Note:
L'unità USB o la scheda SD vengono selezionate in automatico all'inserimento.
2. Durante la riproduzione premete il tasto ⏯ per mettere la riproduzione in pausa. Premete di nuovo il tasto ⏯ per riprendere la riproduzione.
3. Premere il tasto ⏭ per passare al brano successivo, e il tasto ⏮ per quello precedente. Tenere premuto ⏭ o ⏮ per la ricerca a velocità aumentata all'interno di un brano.
4. Utilizzate i tasti numerici per selezionare la traccia desiderata. Ad esempio, premendo "1" andate alla traccia 1, premendo "2"+"0"+"9" andate alla 209.

Note:
- L'apparecchio è compatibile con i seguenti dispositivi di archiviazione (Source): unità USB Flash e schede SD, SDHC e MMC.
- Formato supportato: MP3 (32 kb/s-320 kb/s)
- I dispositivi di archiviazione non devono contenere più di 999 file MP3.
- Se l'inserimento della scheda di memoria risulta difficile, è possibile che stiate agendo sul verso sbagliato. Girate la scheda e reinseritela.
- Per riprodurre i file su unità USB Flash o scheda SD/SDHC/MMC card, inserite l'unità o la scheda quando l'apparecchio è in modalità di standby. Accendete l'apparecchio e utilizzate il tasto **MODE** per selezionare la modalità USB o scheda.
- Esistono vari modelli di periferiche USB. Non possiamo garantire che l'apparecchio supporti tutti questi modelli. Se una periferica USB non è supportata, provate con un'altra.
- È possibile che alcune schede SD/SDHC/MMC non siano compatibili.

UTILIZZO DELL'INgRESSO AUSILIARIO

1. Collegare la fonte ausiliaria (ad es. un lettore iPod, iPad, mp3) alla presa AUX (3.5mm).
2. Premete il tasto ⏻ per accendere l'apparecchio. Premere più volte il tasto **MODE** finché l'indicatore FM diventi verde.
3. Avviare la riproduzione dalla fonte ausiliaria.
4. Regolare il volume sul livello desiderato.
5. Per arrestare la riproduzione, scollegate la fonte ausiliaria dal jack AUX.

CARICABATTERIA USB

1. Collegare il proprio dispositivo con un cavo USB (non incluso) e inserire la spina USB standard nella porta USB posta sul lato superiore dell'apparecchio.
2. Premete il tasto ⏻ per accendere l'apparecchio.
3. Una volta terminato, scollegare il cavo USB dall'apparecchio.

Nota:
- L'uscita massima della porta USB per la ricarica è DC ⎓ 5V, 2,1 A. È possibile ricaricare un qualsiasi dispositivo USB compatibile con tale carica elettrica, come iPod, iPhone, iPad, MP3 player…ecc.
- La funzione di ricarica non è disponibile con l'apparecchio in standby.
- Alcuni dispositivi potrebbe non essere compatibili.

BLUETOOTH ACCOPPIAMENTO E COLLEGAMENTO

Il marchio denominativo *Bluetooth*® e i relativi loghi sono marchi registrati di Bluetooth SIG, Inc., utilizzati da New One S.A.S su licenza. Altri marchi e nomi commerciali sono di proprietà dei rispettivi titolari.
1. Disattivare la funzionalità Bluetooth degli altri dispositivi accoppiati all'apparecchio.
2. Premete il tasto ⏻ per accendere l'apparecchio.
3. Premete il tasto **MODE** per selezionare la modalità Bluetooth, l'indicatore della fonte si illuminerà di verde conformemente. Durante il processo di associazione l'apparecchio emette un segnale acustico.
4. Attivare la funzionalità Bluetooth sul proprio dispositivo. Solitamente, i comandi Bluetooth si trovano nel menu Strumenti o Impostazioni (consultare il manuale dell'utente). Attivare la connettività Bluetooth per rendere il dispositivo "rintracciabile".
5. Cancellate dall'elenco di associazione tutti i dispositivi Bluetooth.
6. Selezionate "Aggiungi un nuovo dispositivo Bluetooth" o "Configura dispositivo Bluetooth" sul vostro dispositivo per avviare la ricerca. Una volta visualizzato "M-1250BT" sul dispositivo, selezionarlo. Se il dispositivo richiede una password, immettete 0000. Se l'associazione non riesce o scade il tempo, ripetete tutti i passaggi dal 2 al 6.
7. Una volta riuscita l'associazione del dispositivo con "M-1250BT" viene emesso un segnale acustico.

Riproduzione file audio da dispositivo Bluetooth
Assicurarsi che la connessione Bluetooth tra l'apparecchio e il dispositivo sia attiva.
1. Durante la riproduzione premete il tasto ⏯ per mettere la riproduzione in pausa. Premete di nuovo il tasto ⏯ per riprendere la riproduzione.
2. Premere il tasto ⏭ per passare al brano successivo, e il tasto ⏮ per quello precedente.

Nota: I tasti ⏯ e ⏭ ⏮ potrebbero non funzionare con alcuni lettori in modalità Bluetooth.

Con la presente, NEW ONE S.A.S dichiara che MUSE M-1250 BT è conforme ai requisiti essenziali e alle altre disposizioni fondamentali della direttiva 1999/5/EC. La dichiarazione di conformità è consultabile all'indirizzo http://www.muse-europe.com/conformity/M-1250BT.pdf.

GUIDA ALLA SOLUZIONE DEI PROBLEMI

SINTOMO	CAUSA	SOLUZIONE
Alimentazione assente.	La spina non è collegata alla presa a muro.	Collegare la spina alla presa.
	L'apparecchio è in standby.	Premete il tasto ⏻ per accendere l'apparecchio.
Audio assente.	Volume al minimo.	Regolare il volume sul livello desiderato.
	Il dispositivo connesso non è in modalità di riproduzione.	Avviare la riproduzione sul dispositivo.
	L'audio in uscita dal dispositivo connesso è debole (in modalità AUX IN e BLUETOOTH).	Regolare il volume sul dispositivo.
Distorsión de audio	Il volume è troppo alto.	Ridurre il volume usando il tasto VOL-.
	Il volume sul dispositivo collegato è troppo alto (in modalità AUX IN e BLUETOOTH).	Ridurre il volume sul dispositivo collegato.
Ricezione Bluetooth assente	Il dispositivo non è in modalità Bluetooth.	Ripetere il processo di associazione.

AVVERTENZE
- Non ostruire i fori di ventilazione. Collocare l'apparecchio secondo le istruzioni del produttore.
- Collocare l'apparecchio al riparo da fonti di calre, come radiatori, diffusori di aria calda, fornelli o altri apparecchi (inclusi amplificatori) che producono calore.
- Non rendere vano lo scopo protettivo della spina con polarizzata o con messa a terra. Una spina polarizzata ha due spinotti piatti, di cui uno più largo, mentre una spina con messa a terra ha due spinotti più un terzo di messa a terra. Quest'ultimo e lo spinotto più largo hanno una funzione protettiva. Se la spina fornita non è adatta alla propria presa, consultare un elettricista per la sostituzione della presa obsoleta.
- Non calpestare o strappare il cavo di alimentazione, soprattutto in corrispondenza della presa e dell'uscita dall'apparecchio.
- Utilizzare solo attacchi e accessori specificati dal produttore.
- Utilizzare solo con supporti specificati dal produttore o venduti con l'apparecchio. Durante l'utilizzo con carrello fare attenzione a non rovesciare il carrello e danneggiare l'apparecchio.
- Scollegare l'apparecchio dalla presa durante i temporali o quando non è utilizzato per un lungo periodo di tempo.
- Non collocare un sistema di antenne esterne in corrispondenza di cavi di tensione sospesi o altri circuiti elettrici. Durante l'installazione del sistema, prestare attenzione a non entrare in contatto con tali cavi o circuiti, ciò potrebbe essere fatale.
- Non sovraccaricare le prese a muro e le prolunghe, ciò potrebbe causare incendi o shock elettrici.
- In caso di sostituzione di parti, assicurarsi che i pezzi utilizzati dal tecnico siano quelli specificati dal produttore o abbiano le stesse caratteristiche degli originali. Sostituzioni fatte con pezzi non conformi possono causare incendi, shock elettrici o altri pericoli.

SPECIFICHE TECNICHE

Alimentazione: AC 230V ~ 50Hz
Gamma di frequenza: FM 87.5 -108.0 MHz
Raggio d'azione: Fino a 10 metri in un luogo aperto. (Muri e strutture possono influire sulla portata del dispositivo.)
Bluetooth: 2.402-2.48GHz
Potenza RF (radiofrequenza) irradiata: 2dBm
Distanza di lavoro: Fino a 5 metri, +/- 30 gradi.

AVVERTENZE DI SICUREZZA

CAUTION
RISK OF ELECTRIC SHOCK
DO NOT OPEN

ATTENZIONE: Per ridurre il rischio di scossa elettrica, non smontate l'apparecchio. All'interno non ci sono parti su cui l'utente può effettuare operazioni di manutenzione. Per ogni riparazione rivolgetevi esclusivamente a tecnici qualificati.

Il simbolo del fulmine con una freccia all'estremità all'interno di un triangolo avverte l'utente della presenza di una "tensione pericolosa" nell'apparecchio.

Il punto esclamativo all'interno di un triangolo avverte l'utente della presenza di istruzioni importanti nel manuale fornito insieme all'apparecchio.

AVVERTENZA: PER EVITARE IL RISCHIO DI INCENDIO O SCOSSA ELETTRICA, NON ESPONETE L'APPARECCHIO ALLA PIOGGIA O ALL'UMIDITÀ.

Quando vorrete disfarvi dell'apparecchio, ricordate che le apparecchiature elettriche non vanno smaltite insieme ai rifiuti domestici. Informatevi per conoscere il centro di raccolta più vicino. Rivolgetevi alle autorità locali o al vostro rivenditore per ottenere ulteriori informazioni (direttiva sui rifiuti di apparecchiature elettriche ed elettroniche).

NEW ONE S.A.S
10, Rue de la Mission, 25480 Ecole Valentin, France

CE

NL BLUETOOTH LUIDSPREKER MET PLL RADIO

UW APPARAAT UIT DE VERPAKKING HALEN

Als u uw nieuwe autoradio uit de verpakking haalt, zorg er dan voor dat u alle accessoires en informatiepapieren heeft verwijderd:
- Luidsprekertoren
- Handleiding
- Afstandsbediening
- AUX IN-kabel x1
- Sluitring en Schroef x2

INSTALLATIE

1. Afstandsbedieningssensor	5. Luidsprekerrooster
2. Tweeters	6. Voetstuk
3. Luidsprekers	7. Schroef
4. Woofer	

Monteer het houten voetstuk aan het hoofdapparaat met behulp van de meegeleverde schroeven en ringen zoals in Figuur 1 hierboven. Het luidsprekerrooster kan worden uitgenomen en daarna opnieuw worden gemonteerd zoals in Figuur 2 hierboven.

BESCHRIJVING VAN HET TOESTEL

HOOFDAPPARAAT

1. **USB MP3** Poort
2. Slot voor **SD** -kaart
3. **AUX** - ingang
4. **USB-oplader**
5. MODE-indicators
6. Toets ⏯ / ⟳ (weergave/FM scan)
7. Toets **VOL.+** (volume harder zetten)
8. Toets **VOL-** (volume zacher zetten)
9. Toets **MODE**
10. Toets ⏭ (syntonisatie vooruit in radio-modus/ verder naar de volgende track)
11. Toets ⏮ (syntonisatie achterwaarts in radio-modus / terug naar de vorige track)
12. Toets **STANDBY**/ ⏻ (Inschakelen/Waakstand)
13. FM-draadantenne

AFSTANDSBEDIENING

R1. Toets STANDBY/ ⏻ (Inschakelen/Waakstand)
R2. Toets ⏮ (syntonisatie achterwaarts in radio-modus / terug naar de vorige track)
R3. Toetsen om het volume in te stellen **+/-**
R4. Toets **MODE**
R5. Toets 🔇 (gedempt)
R6. Toets ⏭ (syntonisatie vooruit in radio-modus/ verder naar de volgende track)
R7. Toets ⏯ (weergave)
R8. Toets ■ (Stoppen)
R9. Toets FM SCAN
R10. **EQ**-toets (equalizer)
R11. Numerieke toetsen

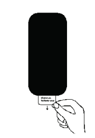

De afstandsbediening werkt op 1x „CR2025" - lithiumbatterij (meegeleverd). Om de afstandsbediening gebruiksklaar temaken, moet u de isolatietape die zich op de achterkantvan de bediening bevindt, verwijderen.

De batterij van de afstandsbediening vervangen
1. Duw de toets naar rechts. Trek de batterijlader uit.
2. Plaats een "CR2025" batterij met de positieve kant (+) naar boven.
3. Plaats het lid terug.

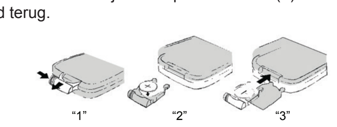

Opmerkingen i.v.m. de batterijen
- De batterijen nooit heropladen, blootstellen aan hitte of uit elkaar halen.
- De batterijen mogen niet blootgesteld worden aan extreme hitte zoals zonneschijn, vuur en dergelijke.
- Batterijen nooit in het vuur gooien!
- Houd rekening met de milieuvoorschriften voor het vernietigen van batterijen.
- Als de afstandsbediening voor lange tijd niet wordt gebruikt, verwijdert u de batterij om schade te vookomen door batterijlekken.
- Denk aan het milieu. Consulteer uw dealer alvorens de batterijen weg te gooien. Deze kan de batterijen eventueel terugnemen voor specifieke recyclage.

OPGELET: Ontploffingsgevaar als de batterijen niet juist geplaatst zijn. Gebruik enkel identieke of gelijkwaardige batterijen.

WAARSCHUWING
Neem de batterij niet in, gevaar voor chemische brandwonden.
(De afstandsbediening die wordt meegeleverd met) Dit product bevat een knoopcelbatterij. Als de knoopcelbatterij wordt ingeslikt, kan dit ernstige inwendige brandwonden veroorzaken die in slechts 2 uur tot de dood kunnen leiden.
Houd nieuwe en gebruikte batterijen buiten bereik van kinderen.
Als het batterijvak niet goed sluit, stop dan met het gebruik van het product en houd het buiten bereik van kinderen.
Als u denkt dat er mogelijk batterijen zijn ingeslikt of batterijen in een lichaamsdeel terecht zijn gekomen, schakel dan onmiddellijk medische hulp in.

VOEDING

Deze microketen gebruikt een netstroom van AC 230V ~ 50Hz. Sluit het netsnoer aan op een stopcontact.

WAARSCHUWING: Dit apparaat heeft een lang netsnoer waarover eenvoudig gestruikeld kan worden of aan getrokken kan worden, wat kan leiden tot verwondingen. Zorg ervoor dat het zo wordt neergelegd dat het niet over een over een tafelblad, etc. loopt waar er per ongeluk door kinderen aan getrokken kan worden of waar erover gestruikeld kan worden.

Opmerking: Om energie te besparen zal het apparaat automatisch naar de standbymodus schakelen wanneer het afspelen het eindpunt heeft bereikt of het volume is ingesteld op een zeer laag niveau en het apparaat niet wordt gebruikt voor een periode van 2 uur.

BASISFUNCTIES

1. Druk om het toestel aan te zetten op de toets ⏻, Om de uit te schakelen: druk op toets ⏻.
2. Druk herhaaldelijk op de toets **MODE** om de gewenste afspeelbron te selecteren. De bronindicator zal dienovereenkomstig groen oplichten.

Opmerking: Als er geen USB-apparaat of KAART is geplaatst, dan kunnen de modi USB en CARD niet worden geselecteerd met behulp van de toets **MODE**.

3. Gebruik de **VOL +/-** -toetsen op het gewenste luisterniveau in te stellen.
4. Meermaals op de **EQ**-knop om verschillende modussen te selecteren:
5. Druk op de toets 🔇 om het geluid tijdelijk uit te schakelen. Druk opnieuw op deze toets om het geluid weer aan te zetten.
6. Als het apparaat gedurende een lange periode niet wordt gebruikt, haal de stekker dan uit het stopcontact om het apparaat volledig uit te schakelen.

RADIO BELUISTEREN

Druk om het toestel aan te zetten op de toets ⏻.
1. Druk herhaaldelijk op **MODE** tot de FM-indicator groen wordt.
2. Druk herhaaldelijk op de ⏭ / ⏮ –toetsen op het gewenste radiostation te zoeken. Of, druk op de toets **FM SCAN** op de afstandsbediening. Het apparaat start met het zoeken naar beschikbare FM-stations en slaat deze daarna automatisch in het geheugen op.
3. Druk na het afronden van de FM SCAN op de numerieke toetsen en wacht ongeveer 3 seconden, u kunt voorkeurszender 1-20 selecteren. Bijv: druk op "1" voor voorkeurszender 1. Druk op "2" + "0" voor voorkeurszender 20. Of druk op ⟳ om door de voorkeurszenders te bladeren en de voorkeurszenders te beluisteren.

Voor een betere ontvangst
FM: Schuif de draadantenne helemaal uit. Trek de antenne vervolgens uit en plaats ze zo dat u de beste ontvangst krijgt.

WEERGAVE VAN EEN USB-APPARAAT OF EEN SD/MMC-GEHEUGENKAART

U kunt een USB-apparaat (niet meegeleverd) in de USB-poort steken of een SD/SDHC/MMC-kaart (niet meegeleverd) in de geheugenkaartsleuf op het apparaat steken om MP3 -bestanden af te spelen.
1. Druk om het toestel aan te zetten op de toets ⏻. Druk herhaaldelijk op **MODE** tot de USB of SD-indicator groen wordt. Na enkele seconden, De speler zal de disc automatisch afspelen.

Opmerking: De bron wordt automatisch ingesteld op USB of SD-kaart wanneer er een USB-apparaat of SD-kaart wordt geplaatst.
2. Druk tijdens het afspelen op de toets ⏯ om het afspelen te pauzeren. Druk opnieuw op de toets ⏯ als u wilt verder gaan met afspelen.
3. Druk op de toets ⏭ om naar de volgende track te gaan en druk op ⏮ om naar de vorige track te gaan. Houd de toets ⏭ of ⏮ ingedrukt om vooruit/terug te spoelen.
4. Gebruik de numerieke toetsen om de gewenste track te selecteren. Bijv: druk op "1", om track 1 te selecteren. Druk op "2"+"0"+"9" om track 209 te selecteren.

Opmerking:
- Het apparaat is compatibel met de volgende soorten geheugenapparaten (Bron): USB-stick, SD, SDHC, MMC.
- Ondersteunde formaten: MP3 (32kbps-320kbps)
- Het totaal aantal MP3-bestanden op het geheugenapparaat mag niet hoger zijn dan 999.
- Wanneer het plaatsen van de geheugenkaart moeilijk gaat, heeft u deze misschien niet in de goede richting geplaatst. Draai de kaart om en probeer opnieuw.
- Voor het afspelen van bestanden op USB-stick of SD/SDHC/MMC-kaart moet u de USB-stick of SD/SDHC/MMC-kaart in het apparaat steken als het apparaat in de standbymodus staat. Zet het apparaat aan en gebruik de toets **MODE** om de modus USB of SD/SDHC/MMC-KAART te selecteren.
- Er bestaan verschillende modellen van USB-randapparaten. Wij kunnen niet garanderen dat het toestel alle USB-randapparatuur ondersteund. Als dat niet het geval is, probeer dan een ander.
- Bepaalde SD/MMC-geheugenkaarten kunnen niet compatibel zijn.

GEBRUIK VAN DE HULPINGANG

1. Sluit uw hulpbron (bijv. iPod, iPad, mp3-speler) aan op de AUX aansluiting (3.5mm).
2. Druk om het toestel aan te zetten op de toets ⏻. Druk herhaaldelijk op **MODE** tot de AUX-indicator groen wordt.
3. Start het afspelen van uw hulpbron.
4. Stel het volume naar wens in.
5. Haal de stekker van uw hulpbron uit de AUX-poort om het afspelen te stoppen.

USB-OPLADER
1. Sluit de USB-kabel (niet meegeleverd) aan op uw apparaat en steek de standaard USB-stekker in de USB-oplaadpoort op de bovenkant van het apparaat.
2. Druk om het toestel aan te zetten op de toets ⏻.
3. Wanneer voltooid, koppel de USB-kabel los van het apparaat

Opmerking:
- Het maximale vermogen van de USB-oplaadpoort is DC ⎓ 5V, 2.1A. U kunt alle oplaadbare USB-apparaten die minder laadstroom vereisen opladen, zoals iPod, iPhone, iPad, MP3-speler…etc.
- De oplaadfunctie is niet beschikbaar in de standbymodus.
- Het is mogelijk dat sommige apparaten niet compatibel zijn.

BLUETOOTH PAIREN & VERBINDING MAKEN

De *Bluetooth*® markering en de logo's zijn geregistreerde handelsmerken die eigendom zijn van Bluetooth SIG, Inc. en het gebruik van deze markeringen door New One S.A.S is onder licentie. Andere handelsmerken en handelsnemen zijn van hun respectieve eigenaars.
1. Schakel de Bluetooth-functionaliteit van andere apparaten die eerder zijn gepaird met uw apparaat uit.
2. Druk om het toestel aan te zetten op de toets ⏻.
3. Druk op de toets **MODE** om de Bluetooth-modus te selecteren, de bronindicator zal dienovereenkomstig groen oplichten. Uw apparaat zal in pair-modus twee pieptonen laten klinken.
4. Schakel de Bluetooth-functionaliteit van het Bluetooth-apparaat dat u wilt gebruiken in. Normaal gesproken kunt u Bluetoothinstellingen vinden in het tools menu of instellingenmenu van het apparaat (zie handleiding van het apparaat). Schakel Bluetooth in en zorg ervoor dat uw apparaat "discoverable" is (ontdekt kan worden).
5. Wis de pair-lijst op uw Bluetooth-apparaat.
6. Kies "add a new Bluetooth device" of "setup Bluetooth device" op uw apparaat. Het apparaat begint met zoeken. Selecteer "M-1250BT" op uw apparaat zodra het wordt getoond. Als uw apparaat u vraag voor een wachtwoord, voer dan 0000 in. Als de poging tot pairen mislukt of als er een time-out plaatsvindt, start de pairing-procedure dan opnieuw (zie stappen 2-6).
7. Nadat uw apparaat en de "M-1250BT" met elkaar zijn verbonden, zal er een pieptoon klinken.

Audiobestanden afspelen vanaf Bluetooth-apparaten.
Zorg ervoor dat de Bluetooth-verbinding tussen de luidspreker en het hulpapparaat actief is.
1. Druk tijdens het afspelen op de toets ⏯ om het afspelen te pauzeren. Druk opnieuw op de toets ⏯ als u wilt verder gaan met afspelen.
2. Druk op de toets ⏭ om naar de volgende track te gaan en druk op ⏮ om naar de vorige track te gaan.

Opmerking: Het is mogelijk dat ⏯ en ⏭ ⏮ niet werken met bepaalde spelers in de Bluetooth-modus.

Hierbij verklaart NEW ONE S.A.S dat deze MUSE M-1250 BT voldoet aan de essentiële eisen en andere relevante bepalingen uit richtlijn 1999/5/EC. De verklaring van conformiteit kan worden geraadpleegd op http://www.muse-europe.com/conformity/M-1250BT.pdf

PROBLEMEN OPLOSSEN

SYMPTOOM	OORZAAK	OPLOSSING
Geen stroom.	Stekker niet in stopcontact.	Steek de stekker juist in het stopcontact.
	Het apparaat is in standbymodus.	Druk om het toestel aan te zetten op de toets ⏻.
Geen geluid.	Volume is ingesteld op minimum.	Stel het volume naar wens in.
	Het aangesloten apparaat is niet in afspeelmodus.	Speel muziek af op het aangesloten apparaat.
	Volume bij afspelen van aangesloten apparaat is zacht. (AUX IN- & BLUETOOTH- modus)	Stel het volume in op het aangesloten apparaat.
Vervorming geluid	Volumeniveau is te hoog.	Verlaag het volumeniveau door op de toets VOL- te drukken.
	Volumeniveau van het aangesloten apparaat is te hoog. (AUX IN- & BLUETOOTH-modus)	Verlaag het volumeniveau op het aangesloten apparaat.
Bluetooth-ontvangst mislukt	Niet in de Bluetooth-modus.	Probeer nogmaals verbinding te maken.

VOORZORGS

- Blokkeer de ventilatieopeningen niet. Installeer in overeenkomst met de instructies van de fabrikant.
- Niet installeren in de buurt van warmtebronnen zoals radiatoren, kachels of andere apparaten (waaronder versterkers) die warmte produceren.
- Omzeil de veiligheidsdoeleinden van de gepolariseerde stekker niet. Een gepolariseerde stekker heeft twee pinnen, één is breder dan de ander. Een geaarde stekker heeft twee pinnen en een derde aardepin. De brede pin of derde pin is voor uw veiligheid. Als de geleverde stekker niet in uw stopcontact past moet u een elektricien raadplegen voor vervanging van het verouderde stopcontact.
- Bescherm het netsnoer tegen stappen of pletten bij de stekker, het stopcontact en het punt waar ze het apparaat verlaten.
- Gebruik alleen accessoires/hulpstukken die door de fabrikant zijn gespecificeerd.
- Alleen gebruiken met het wagentje, standaard, driepoot, haak of tafel die gespecificeerd is door de fabrikant of verkocht met het apparaat. Beweeg, als er een wagentje wordt gebruikt, het wagentje voorzichtig om verwonding door omvallen te voorkomen.
- Haal de stekker van het apparaat uit het stopcontact tijdens onweer of als het apparaat voor lange tijd niet wordt gebruikt.
- Een buitenantenne mag niet nabij bovengrondse elektriciteitslijnen of andere licht- of elektriciteitscircuits liggen, of op plaatsen waar het op dergelijke lijnen of circuits zou kunnen vallen. Let bij het installeren van de buitenantenne erg op dat u deze elektriciteitslijnen en circuits niet aanraakt, omdat contact daarmee fataal kan zijn.
- Overbelast de stopcontacten, verlengkabels of contactdozen niet, omdat dit kan resulteren in een kans op brand of elektrische schokken.
- Wanneer er reserveonderdelen nodig zijn, zorg er dan voor dat uw onderhoudsmonteur onderdelen gebruikt die worden aanbevolen door de fabrikant of die dezelfde eigenschappen hebben als het originele onderdeel. Niet overeenkomstige onderdelen kunnen leiden tot brandgevaar, elektrische schokken of andere gevaren.

SPECIFICATIES

Voeding: AC 230V ~ 50Hz
FM Afstembereik: FM 87.5 -108.0 MHz
Werkafstand Bluetooth: Tot 10 meter gemeten in open ruimte. (Muren en voorwerpen kunnen deze afstand van het apparaat beïnvloeden)
Bluetooth: 2.402-2.48GHz
RF-vermogen (radiofrequentievermogen): 2 dBm
Werkafstand afstandsbediening: Tot 5 meter, +/- 30 graden.

WAARSCHUWINGEN

CAUTION
RISK OF ELECTRIC SHOCK
DO NOT OPEN

OPGELET: Om het risico om een elektrische schok te beperken, demonteer het toestel niet. Er mag geen enkel onderdeel gerepareerd worden door de gebruiker. Vertrouw ieder onderhoud toe aan een gekwalificeerd technicus.

Het symbool van een bliksem met aan het uiteinde een pijl in een driehoek waarschuwt de gebruiker voor de aanwezigheid van een "gevaarlijke spanning" inhet toestel.

Het uitroepteken in een driehoek waarschuwt de gebruiker voor de aanwezigheid van belangrijke instructies in de documentatie die bij uw toestel zit.

Om het brandgevaar of het risico op een elektrische schok te beperken, stel het toestel niet bloot aan regen of vochtigheid.

Indien u dit toestel in de toekomst wenst weg te gooien, gelieve op te merken dat elektrische apparaten niet bij het huishoudelijk afval gegooid mogen worden. Informeer u voor het dichtstbijzijnde recyclagecentrum. Raadpleeg de lokale overheid of uw verkoper voor meer details (Richtlijnen over elektrisch en elektronisch afval).

NEW ONE S.A.S
10, Rue de la Mission, 25480 Ecole Valentin, France

CE

M-1250BT/IB/V8